24 NOV

125408

MEMORIA DESCRIPTIVA

correspondiente a la solicitud de concesión de un

MODELO DE UTILIDAD

SOLICITANTE: D. JUAN PEREZ SAN ANDRES, de nacionalidad española.

RESIDENCIA: VALENCIA, Avda. Gaspar Aguilar, 20

ENUNCIADO: "EMBRAGUE DE DISCOS MULTIPLES, PERFECCIONADO"

Prioridad: Patente n.º del

gl/ld.

125408

La invención a que se refiere la presente Memoria constituye una novedad industrial con caracteristicas y ventajas que la hacen merecedora del privilegio de explotación exclusiva que por ella se solicita, de acuerdo con las prescripciones del Estatuto vigente sobre Propiedad industrial de fecha 26 de julio de 1.929, texto refundido publicado el 30 de abril de 1.930.

Puede constituirse un embrague de discos múltiples y de hecho se constituye habitualmente partiendo de una serie de discos de fricción alojados en un plato solidario de un eje, cuyo plato presenta una disposición de ranuras en las cuales se dispone acoplada una serie de dientes previstos alternativamente en dichos discos, los cuales provocan la rotación del eje montado sobre dicho plato.

El embrague comprende además un disco de desembrague que se desplaza, en unión de los antedichos discos de fricción sobre unos pivotes establecidos en el plato ranurado, siendo dicho disco de desembrague accionado desde un árbol conectado a una palanca de tracción.

Puede afirmarse empero que en un embrague de esta naturaleza las fuerzas que se transmiten se encuentran descentradas respecto del disco de desembrague, por lo cual se produce un desembragado carente de uniformidad que provoca la aspiración de rozamientos axiales en la periferia de los discos múltiples del embrague, en perjuicio de la perfecta actuación funcional de este último.

El objeto de la presente solicitud se refiere, como indica el enunciado, a un embrague de discos múltiples, perfeccionado. El citado embrague que tiene una aplicación preferente, pero no exclusiva, a motocultores, se ha conce-

125408

bido especialmente con la finalidad no solo de simpleficar el proceso fabril de estos elementos, sino de mejorar incluso y precisamente su actuación funcional mediante una organización que en líneas generales puede considerarse sencilla y económica.

En tal sentido, el embrague de discos múltiples que se propone viene caracterizado esencialmente por el hecho de presentar acoplada al tiro del disco de desembrague, una cadena simple de rodillos que se acciona a través del árbol de desembrague con interposición de una leva encargada de aplicar la fuerza de tracción a la citada cadena.

Para ayudar a la comprensión de la idea expuesta, se ha confeccionado a título explicativo y sin carácter restrictivo alguno, una lámina de dibujos. Ilustra la presente Memoria como un ejemplo de realización del objeto que nos ocupa.

La figura 1ª, corresponde a una vista esquemática de un embrague de discos múltiples, hecho según el invento, en el que las referencias numéricas corresponden a los siguientes órganos:

-1- discos desplazables del embrague,

-2- eje receptor,

-3- pivotes sobre los que se desliza el receptáculo de los discos -1-,

-4- receptáculo de discos múltiples,

-5- palanca de desembrague,

-6- árbol de desembrague.

Pues bién, constituye una verdadera novedad que este embrague presente acoplada al tiro -7- del plato -8- de desembrague una cadena simple -9- de rodillos que se ac-

ciona al árbol -6- de desembrague con interposición de una leva -10- (que puede ser dentada o no) encargada de aplicar la fuerza de tracción que se inicia en la palanca -5- a la cadena -9- acoplada al tiro -7- del disco -8- de desembrague.

Finalmente la figura 2ª, corresponde a una sección esquematica del propio embrague de la invención en la que podemos apreciar que, en efecto, el árbol -6- de desembrague incorpora una leva -10- con la cual se relaciona la cadena de rodillos -9- acoplada al tiro -7- del disco -8- de desembrague, de tal suerte que las operaciones de embrague y desembrague se realizan por mediación de la cadena simple de rodillos -9-.

El embrague comprende además un alojamiento -11-. para el rodamiento -12- montado en el eje de giro del tiro -7- y una disposición de resortes de compresión -13- montados en los pivotes -3- sobre los cuales se desplaza el conjunto de discos que integran el embrague. De acuerdo con dicha organización la fuerza que actúa sobre la palanca -5- es transmitida por el árbol -6- a la leva -10- que por medio de la cadena -9- tira del eje -7- complementando al rodamiento axial -11- alojado en el receptáculo -12-. Así, el disco de embrague -8- es saparado contra los muelles -13- permitiendo la separación de los discos -1- que se deslizan libremente sobre los pivotes -3- y el receptáculo -4- quedando de esta forma desembragado el eje receptor -2-.

De lo expuesto se deduce que en el campo industrial la realización del embrague descrito ofrece una serie de ventajas decisivas puesto que la aplicación de una cadena al eje de giro del plato de desembrague, que se acciona

125408

24 NOV 1965

mediante una leva solidaria del árbol de desembrague, obedece a un proceso elemental de fabricación que no aumenta los costos habituales de producción permitiendo expender estos elementos a precios asequibles en el mercado gracias a la simple mecanización que requiere su estructura.

Pero si consideramos además que dicha organización de embrague mejora la actuación funcional de sus similares conocidos por cuanto que en virtud de la flexibilidad de la cadena de transmisión de fuerzas, estas últimas se auto-centran sobre el disco de desembrague, produciendo un desembragado uniforme sin la aparición de rozamientos axiales en la periferia de los discos múltiples del embrague, es evidente que el Modelo solicitado adquiere una utilidad práctica singular por el beneficio o efecto nuevo que aporta a la función a que se destina.

Hecha la descripción precedente es necesario añadir que los detalles de realización de la idea expuesta puedan variar sin que por ello cambie la esencia de la invención, que es la que se desprende de los párrafos que anteceden y lo que se reivindica en la siguiente

n o t a

En resumen: El Modelo de Utilidad que se solicita ha de recaer sobre las reivindicaciones siguientes:

1ª.- EMBRAGUE DE DISCOS MULTIPLES, PERFECCIONADO, caracterizado esencialmente por el hecho de presentar acoplada al tiro del disco de desembrague, una cadena simple de rodillos accionada a través del árbol de desembrague con interposición de una leva encargada de aplicar la fuerza de tracción a la citada cadena.

2ª.-Se reivindica por último, como objeto sobre

125408

el que ha de recaer el Modelo de Utilidad que se solicita "EMBRAGUE DE DISCOS MULTIPLES, PERFECCIONADO".

Todo tal y como queda descrito y reivindicado en la presente Memoria que consta de seis hojas escritas a máquina por una sola cara y dibujos que se acompañan.

Madrid, 4 de Noviembre de 1.966

BERNARDO UNGRIA
p.p.

D. JUAN PEREZ SAN ANDRES

hoja única

fig. 1ª

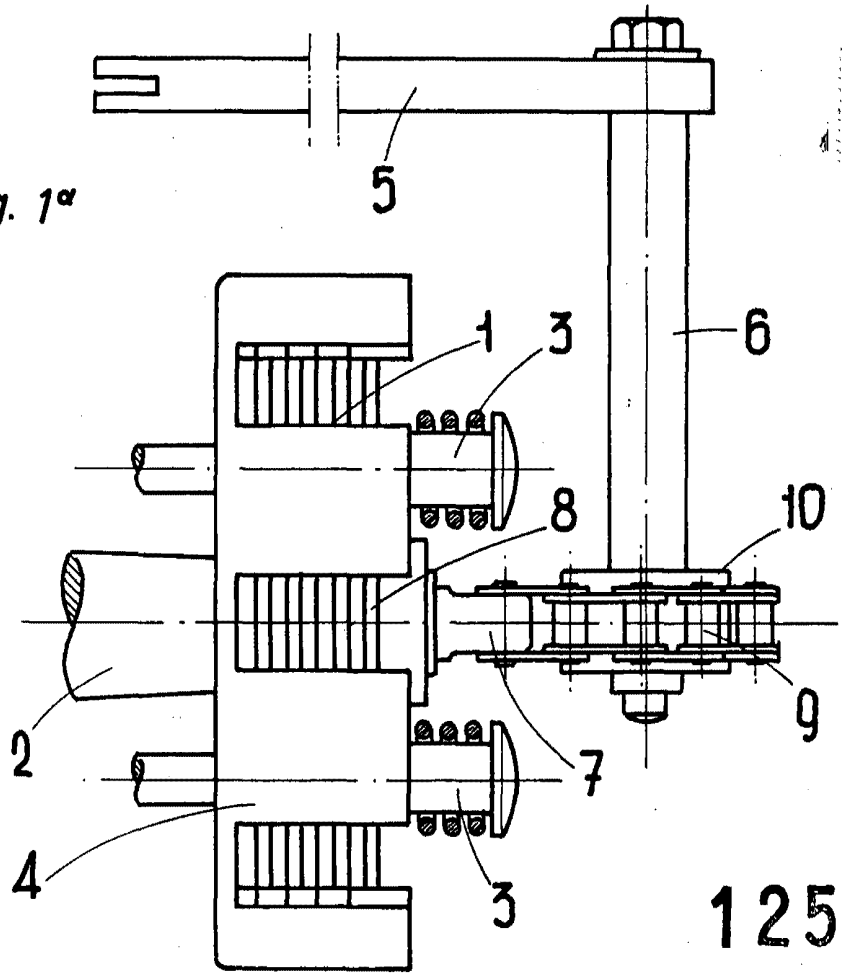

125408

fig. 2ª

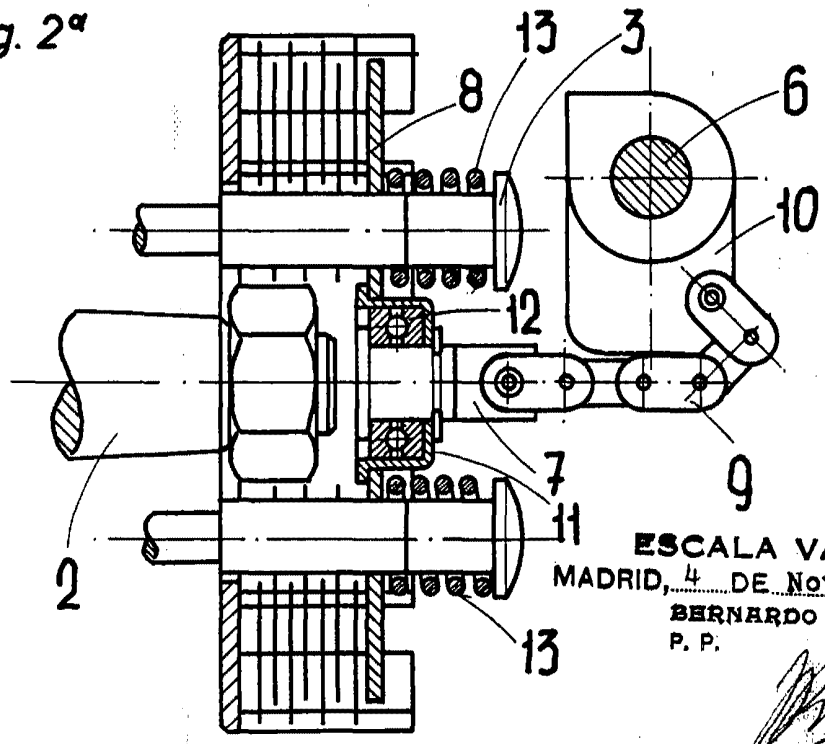

ESCALA VARIABLE

MADRID, 4 DE Noviembre DE 1966

BERNARDO UNGRÍA

P. P.