Carpeta nº 6.708 Expediente nº

123795

123795

27

MODELO DE UTILIDAD

a favor de la razón social

HIJOS DE ARTURO SIMON, S.A., sociedad española, domiciliada en Barcelona, calle Alava, nº 112,

por:

" SUJECION PERFECCIONADA PARA DISPOSITIVOS ELECTRICOS "

-600o-

MEMORIA DESCRIPTIVA

El presente modelo de utilidad tiene por objeto, como su enunciado indica, una sujección perfeccionada para dispositivos eléctricos, tales como enchufes, portalámparas para lámparas tubulares, interruptores, conmutadores, etc., cuya sujeción elimina los elementos de tornilleria o pasadores que se precisan y usan en la actualidad para la fijación de estos dispositivos al lugar correspondiente de su instalación, cumpliendo esta sujeción los fines esenciales para los que específicamente ha sido concebida con la máxima seguridad y eficacia.

123795

En la actualidad la generalidad de los dispositivos eléctricos, tales como los interruptores, conmutadores, enchufes, timbres, etc., están montados en y sobre una caja base la cual se adapta y fija al lugar de la instalación por medio de tornillos o pasadores, o bien por medio de encajes generalmente complicados.

Es objeto de este modelo de utilidad una sujeción para los indicados dispositivos eléctricos la cual se constituye en la propia caja base del dispositivo o carcasa del mismo , y consiste en unas porciones ligeramente flexibles que se determinan en lados opuestos de la caja base o carcasa del dispositivo, estando provistas estas porciones de un saliente o protuberancia que conforma rampas que facilitan el paso del dispositivo a través de la correspondiente abertura o ventana practicada en la placa de fijación del dispositivo y, una vez pasado por dicha ventana, las protuberancias actuan de topes que impiden la salida del dispositivo, salvo que se presione ligeramente en las porciones flexibles hacia el interior de la caja base de que forman parte, con el fin de salvar las protuberancias topes en la salida.

Estas porciones flexoras que constituyen la sujección objeto de este modelo, se determinan en paredes opuestas de la carcasa o cuerpo base soporte del dispositivo, por medio de dos cortes paralelos en sentido vertical, cuyos cortes enmarcan a la porción flexora de sujeción y, la protuberancia extrema que actua de tope se determina, al igual que dichos cortes, en la operación de obtención de la carcasa o caja soporte del dispositivo.

Esta sujeción, además de suprimir los elementos de tornilleria que se emplean actualmente para la sujeción de

123795

los dispositivos eléctricos, facilita el montaje y disposición de estos dispositivos en el lugar de la instalación, ya que basta con presionar legeramente al dispositivo a través de la ventana de la placa correspondiente hasta lograr que las porciones flexoras o flexibles queden en la parte interna de dicha placa.

Estas son a grandes rasgos las caracteristicas principales de la sujeción que se preconiza, cuyas caracteristicas se pondrán de manifiesto, más particulaemente, en el transcurso de la descripción que a continuación se dá, en la que, para facilitar su comprensión se hace referencia a la lámina de dibujos adjunta, en la que de manera un tanto esquemática y tan solo por via de ejemplo se muestran los detalles principales del modelo. Estos detalles se dán a título ilustrativo, por tanto esta memoria debe ser considerada sin caracter restrictivo alguno en lo que concierne a las formas, dimensiones, proporciones y materias en que se realice el cuerpo carcasa del dispositivo en que se prevé esta sujeción.

En la lámina de dibujos adjunta:

La figura 1 muestra una vista perspectiva de un dispositivo eléctrico, enchufe, timbre, interruptor o conmutador, provisto de la sujeción objeto de este modelo, habiendose representado la porción flexora de sujeción exageradamente abierta para facilitar la apreciación de su forma y función.

En la figura 2 se muestra un detalle en sección de lafforma de fijación del dispositivo a la placa correspondiente, actuando las protuberancias extremas de las porciones flexoras de la sujeción, de topes que impiden la salida del dispositivo a través de la ventana de la placa en que se dispone.

En la figura 3 se muestra la sujeción que se pre-

123795

coniza, prevista de un portalámparas para lámparas tubulares, cuya sujeción asegura la inmovilidad del portalámparas en las ventanas o aberturas correspondientes a la placa pantalla.

Como se puede apreciar en las figuras enumaradas, la sujeción se determina en lados opuestos de la carcasa o cuerpo base del dispositivo eléctrico de que se trate, y consiste en unas porciones flexoras o flexibles -1- determinadas por dos cortes paralelos -2- que se producen en la propia operación de obtención del cuerpo -3- del dispositivo, al propio tiempo que se forma en la parte superior de estas porciones, o sea en su lado libre, una protuberancia -4- o saliente con plano en rampa para facilitar el paso del dispositivo a través de la ventana o apertura de la placa -5- de fijación, de forma que una vez pasadas estas porciones flexoras a la parte interna de la indicada placa, tal y como se muestra en la figura 2, la protuberancia citada actua de tope que impide la salida del dispositivo de su lugar de instalación. Como se puede apreciar, con esta sujeción se suprimen los elementos de tornilleria que se emplean en la actualidad para la fijación de los dispositivos eléctricos.

De lo expuesto se infiere que el presente modelo de utilidadproporciona una sujeción para dispositivos eléctricos, tales como enchufes, timbres, interruptores, conmutadores, etc., con una construcción sencilla y efectiva que puede ser llevada a la practica con toda facilidad, facilitando notablemente la operación de sujeción de estos dispositivos en el lugar correspondiente de la instalación.

Se hace constar a los efectos oportunos que en el objeto de este modelo de utilidad se podrán introducir todas aquellas variaciones de detalle que las circunstancias y la práctica pudieran aconsejar, siempre y cuando que, con las mismas, no se modifiquen las caracteristicas esenciales de la sujeción perfeccionada para disposi

123795

27

N O T A

Se declara de novedad el contenido de las siguientes:

R E I V I N D I C A C I O N E S

1.- Sujeción perfeccionada para dispositivos eléctricos, que se caracteriza por consistir en unas porciones flexoras determinadas en caras opuestas del cuerpo carcasa del dispositivo mediante dos cortes paralelos verticales, cuyos cortes enmarcan a la porción flexora y a una protuberancia extrema de la misma, formando estas protuberancias planos en rampa que facilitan el paso del dispositivo a través de la abertura de la correspondiente placa de fijación, una vez pasadas estas protuberancias a la parte interna de la placa de fijación, actuan de topes que impiden la salida del dispositivo.

2.- SUJECION PERFECCIONADA PARA DISPOSITIVOS ELECTRICOS.

Todo ello tal y como se describe y reivindica en la presente memoria que consta de cinco hojas mecanografiadas por una sola de sus caras y se ilustra con la lámina de dibujos adjunta.

Barcelona, 27 de Julio de 1966.

HIJOS DE ARTURO SIMON, S.A. 123795

HOJA UNICA

FIG.1

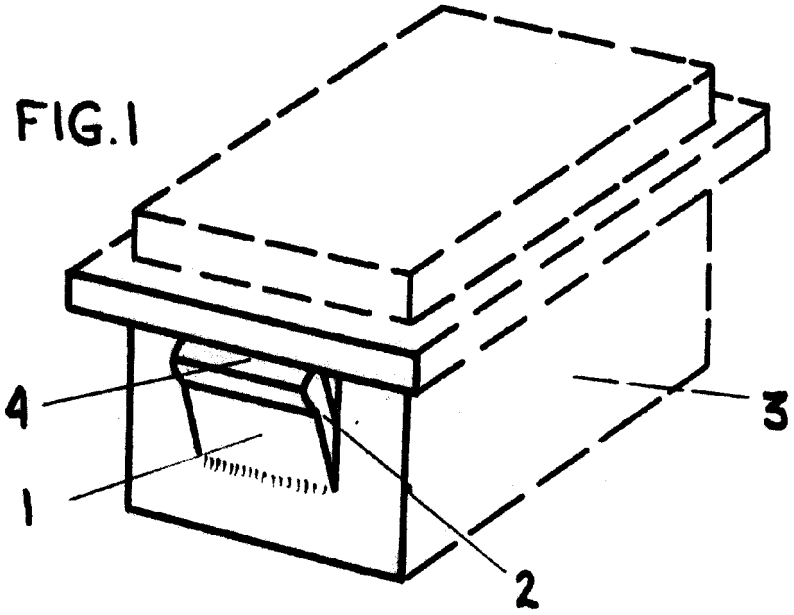


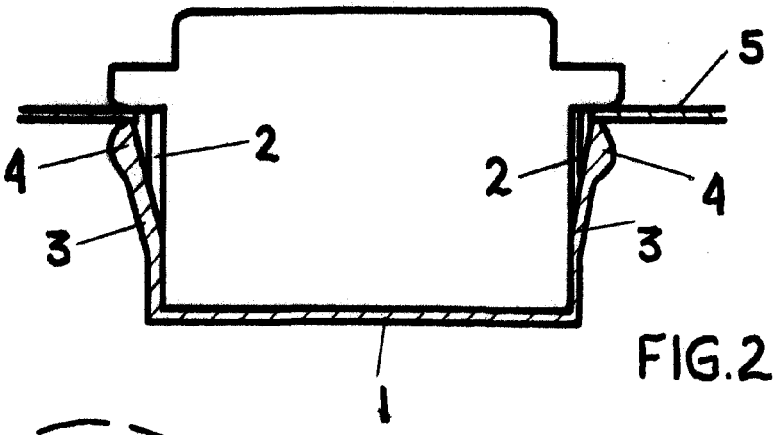


FIG.2

ESCALA VARIABLE

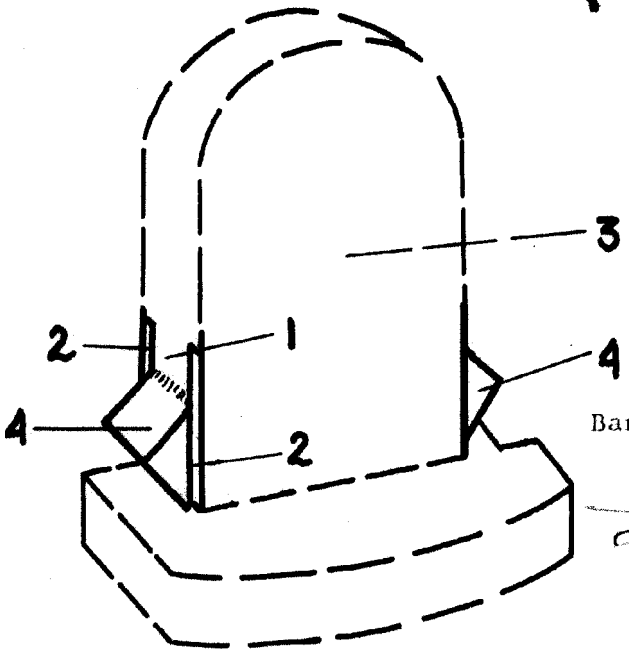


FIG.3

Barcelona, 27 de Julio de 1966