121210

ABR 1966

M E M O R I A D E S C R I P T I V A

Correspondiente al registro de Modelo de Utilidad que, por veinte años, se solicita para España y sus Colonias, a favor de la firma "PLASTICOS ROSA,S.L.", residente en Barcelona, calle de Santa Agueda, nº 30 - - - - - - - - - - - -

p o r

"NUEVO TABLERO PARA PANELES DE VEHICULOS"

El objeto del presente Modelo de Utilidad tiene la ventaja de que permite obtener unos nuevos tableros para paneles de vehículos que son de peso liviano e imputrescibles no obstante la humedad que pueda recaer encima de ellos en la parte del vehículo en que esté colocado el tablero.

Los tableros de material liviano que en la carrocería del vehículo son únicamente de cubrición y acabado de ciertas partes, que de otro modo quedarían a la vista del usuario del coche, afeando el conjunto estético, se construyen

121210

en cartón, prensado, por ser material que su grosor y rigidez, una vez colocado, es de poco peso y reune las condiciones exigidas para su uso.

Ahora bien, este cartón es muy poco resistente a la humedad y si bien teóricamente dentro del vehículo no debe mojarse el cartón es muy corriente que bien por las goteras, o por el vaho que se forma en el interior del coche en días de lluvia y frío, lo cierto es que aquel cartón se pudre y deteriora.

Para evitar ello se ha ideado el objeto del presente Modelo de Utilidad.

Del mismo se describe un caso de realización práctica a título de ejemplo, no limitativo, acompañándose de una hoja de dibujos en la que:

En la figura 1, se representa en sección un panel según la invención, con sus partes separadas.

Y en la figura 2, la misma representación de la figura 1, pero con sus partes unidas entre sí por soldadura de sus bordes.

Consiste la invención en que el tablero (1) simple o compuesto de varias láminas, inclusive de material de distinta condición rígida y mullida (2), está recubierto, por toda su superfície, con una funda de material plástico, laminar flexible, termososoldable (3), cual funda es de igual forma que la del tablero a recubrir pero sensiblemente de mayores dimensiones para que el recubrimiento pueda comprender, inclusive, los bordes del tablero, en cuales bordes hay efectuada la oportuna soldadura electrónica, hermética, (4) de los bordes yuxtapuestos de las dos láminas formativas de la funda (3).

121210

Los orificios (5) que deban figurar en el tablero (1) tales como para el paso de los ejes de las manecillas de los cierres y demás están practicados igualmente en las láminas de plástico formativos de la funda (3) y cuando ya está colocada esta funda (3) encima del tablero (1) entonces los bordes coincidentes de los orificios (5) de las láminas (3) quedan unidos entre sí ocluyendo el borde de cada abertura (5) del tablero con lo que la humedad no puede entrar por los bordes de los orificios ya que éstos quedan herméticamente cerrados.

Se sobreentiende que en el presente caso, serán variables cuantos detalles de construcción y acabado, no alteren, cambien o modifiquen la esencia de la invención.

N O T A

Descrito el objeto y utilidad de la invención, lo que se declara como no divulgado ni practicado en España, comprende las siguientes reivindicaciones:

1ª.- Nuevo tablero para paneles de vehículos, caracterizado por el hecho de que el tablero simple o compuesto de varias láminas, inclusive de material de distinta condición rígida y mullida, está recubierto, por toda su superfície, con una funda de material plástico, laminar flexible, termosoldable, cual funda es de igual forma que la del tablero a recubrir pero sensiblemente de mayores dimensiones para que el recubrimiento pueda comprender, inclusive, los bordes del tablero, en cuales bordes hay efectuada la oportuna soldadura electrónica, hermética, de los bordes yuxtapuestos de las dos láminas formativas de la funda.

2ª.- Nuevo tablero para paneles de vehículos, según

121210

la anterior reivindicación, en el que los orificios que deban figurar en el tablero tales como para el paso de los ejes de las manecillas de los cierres y demás están practicados igualmente en las láminas de plástico formativos de la funda y cuando ya está colocada esta funda encima del tablero entonces los bordes coincidentes de los orificios de las láminas quedan unidos entre sí ocluyendo el borde de cada abertura del tablero con lo que la humedad no puede entrar por los bordes de los orificios ya que éstos quedan herméticamente cerrados.

3ª.- NUEVO TABLERO PARA PANELES DE VEHICULOS.

Según se describe y reivindica en la presente Memoria descriptiva, que consta de cuatro hojas foliadas y escritas por una sola cara y acompañada de una hoja de dibujos.

Barcelona para Madrid, a seis de Abril de mil novecientos sesenta y seis.

P.A.
Antonio Ariche
p. p.

PLASTICOS ROSA, S.L.

Hoja unica

121210

FIG.1

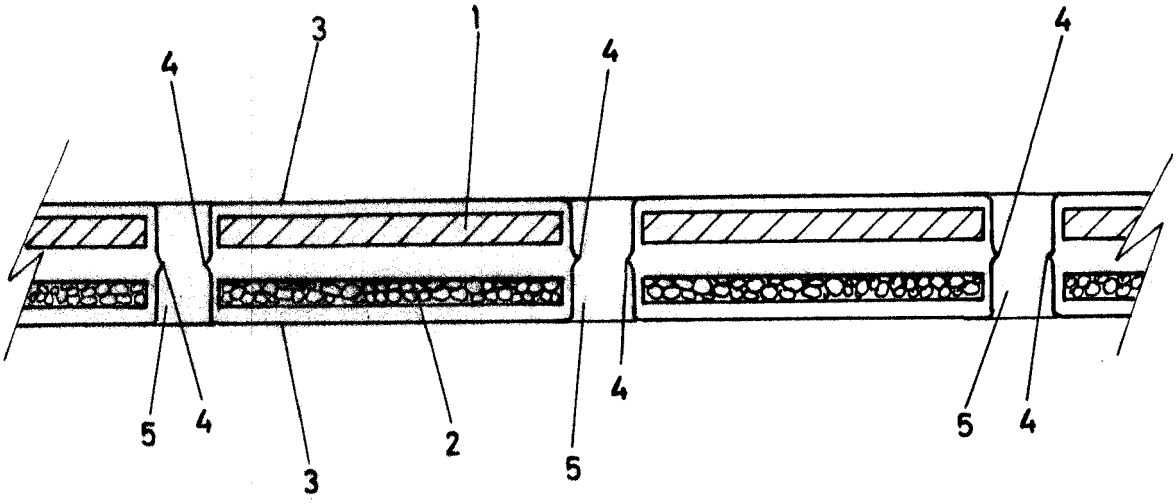

FIG.2

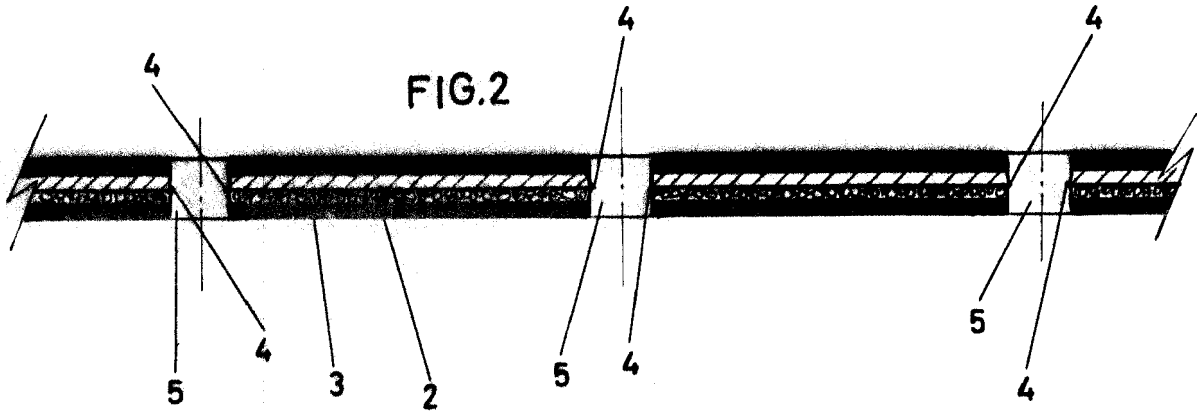

Barcelona para
Madrid 6 Abril 1966

P.P.
Antonio Ancha
p. p.

Escala variable