120377

120377

120377

MEMORIA DESCRIPTIVA

Correspondiente a un MODELO DE UTILIDAD cuyo registro se solicita por VEINTE AÑOS.

A favor de

D.Ramón y Dña.Dolores CARLES VILARDELL, de nacionalidad española.

Residentes en MATARO(Barcelona).-Queipo de Llano, 90

p o r :

"INTERRUPTOR CONMUTADOR DE SUPERFICIE, PERFECCIONADO"

- - - -

La presente memoria descriptiva tiene como fin la declaración del objeto sobre que ha de recaer el privilegio de explotación industrial y comercial exclusiva en el territorio nacional de un Modelo de Utilidad, conforme a la legislación vigente en materia de Propiedad Industrial que, según expresa el enunciado, trata de un interruptor conmutador de superficie perfeccionado.

La finalidad del presente invento es la de solucionar un serio inconveniente que se venía presentando hasta ahora en la construcción de interruptores, cuyos contactos se gastan rápidamente por el chisporroteo que producen los falsos contactos a lo largo del uso.

El presente invento solventa este inconveniente mediante la original disposición de unas láminas contactoras, cuya parte central presenta una convexidad en medio punto, de manera que permite encajar un rodillo entre dos láminas haciendo un perfecto contacto en ambos, merced a un resorte que lo empuja a través de una pieza de empuje; dicho rodillo al cambiar de posición al actuar sobre el pulsador, de tipo basculante, produciéndose su rodadura hasta quedar encajado entre una lámina anterior y su consecutivo produciéndose la conmutación de una manera continua sin movimientos bruscos.

Con el fin de facilitar la interpretación más exacta del objeto sobre que ha de recaer el presente privilegio, en el plano adjunto complementario de la presente exposición, se representa una forma práctica para la realización industrial y únicamente a título de ejemplo y, por consiguiente, sin carácter exhaustivo sino meramente informativo.

En este plano:

La fig. 1ª, es una sección longitudinal del interruptor.

16 MAR

La fig. 2ª, una sección transversal.

La fig. 3ª, una vista en planta.

La fig. 4ª, una vista en planta, supuesto suprimido el gatillo o pulsador.

La fig. 5ª, muestra una perspectiva del despiece de los elementos de contacto que se aloja en la caja del interruptor.

Como se desprende de la detenida observación del referido plano, el interruptor motivo del presente registro está esencialmente constituído por una caja (1) de materia aislante, de forma preferentemente rectangular, con una prominencia central, donde se aloja un gatillo o pulsador (2) de tipo basculante, con un cajeado inferior (2') en el que se aloja un resorte helicoidal (7) arrollado sobre una pletina (6) cuya parte inferior (6') se ensancha para procurar el asiento del resorte (7); dicho ensanchamiento (6') está cortado por su borde inferior según un arco de círculo, con el fin de encajar en una ranura periférica (5') practicada sobre un rodillo metálico (5). Este rodillo descansa entre dos de tres laminas metálicas (3), cuyos extremos están volteados para ser fijados de manera solidaria a la caja (1). Estas tres láminas (3) presentan en su zona central una convexidad curvada (3'), y enfrentadas al rodillo (5). Asi mismo están dotadas de unos orificios roscados (4') en los que se alojan respectivamente sendos tornillos (4) de emborne a los terminales de los cables de conexión y conmutación.

La caja (1) está dotada de unos taladros (8) pasantes, para permitir fijar el interruptor sobre la pared.

Por lo tanto, una vez montado según lo anteriormente expuesto, el rodillo (5) queda fuertemente encajado entre los lomos de dos de las pletinas (3), por causa del esfuerzo de tensión transmitido por el resorte (7) a través de la pletina (6), de manera

120377

que al actuar sobre el pulsador o gatillo (2) se hace bascular a dicha pletina (6) lo que la obliga a arrastrar al rodillo (5) que rodando sobre el lomo (3') de la pletina (3) central queda encajado entre ésta y la consecutiva correspondiente, con lo que se ha producido la interrupción o conmutación, según la posición del mecanismo complementario.

Descrita suficientemente la naturaleza del invento y su forma de realización práctica, únicamente cabe añadir que en el conjunto y partes independientes constitutivas del todo son susceptibles modificaciones y cambios de materias, forma y disposición en cuanto estas alteraciones no desvirtúen el fundamento esencial del mismo.

R E I V I N D I C A C I O N E S

1ª).-"INTERRUPTOR CONMUTADOR DE SUPERRICIE, PERFECCIONADO" que se caracteriza porque el gatillo o pulsador, de tipo basculante, tiene un cajeado inferior en el que se aloja un resorte helicoidal de tensión, arrollado en una pletina cuya parte inferior está ensanchada para permitir el asiento del resorte, con su borde inferior cortado en arco para ser alojado en una ranura periférica practicada en un rodillo metálico, que por esfuerzo de tensión del resorte está firmemente encajado entre dos de tres pletinas contactoras, debidamente fijadas en el interior de la caja del interruptor.

2ª).-"INTERRUPTOR CONMUTADOR DE SUPERFICIE, PERFECCIONADO" según la anterior reivindicación, que se caracteriza porque las tres pletinas contactoras, presentan en su parte central una convexidad en medio punto, enfrentadas en posición al rodillo contactor, de manera que estando firmente encajado entre dos, merced al esfuerzo del resorte, al actuar sobre el pulsador, hacién-

120377

90.- dolo bascular, el rodillo contactor cambia de posición rodando sobre el lomo de la pletina central para quedar encajado entre ésta y la adyacente, produciéndose la interrupción o conmutación.

3ª).-"INTERRUPTOR CONMUTADOR DE SUPERFICIE, PERFECCIONADO".

La presente memoria descriptiva consta de cinco hojas foliadas y mecanografiadas por una sola cara, componiendo un total de noventa y seis líneas, incluídas éstas.

Madrid, 16 de Marzo de 1.966.-

ANTONIO LORI

D. Ramón y Dña. Dolores Carles Vilardell. Hoja unica

120377

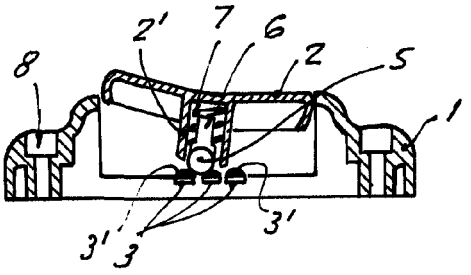

Fig. 1

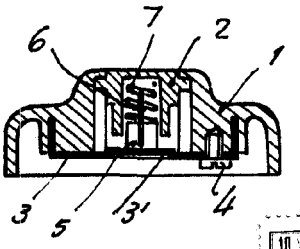

Fig. 2

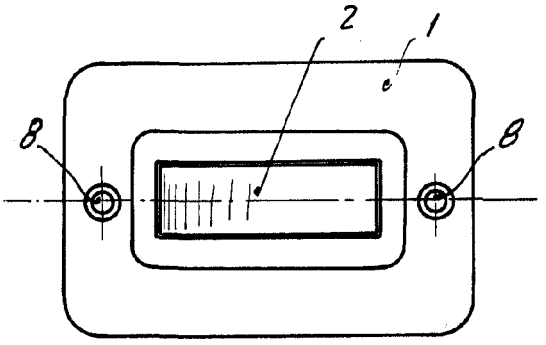

Fig. 3

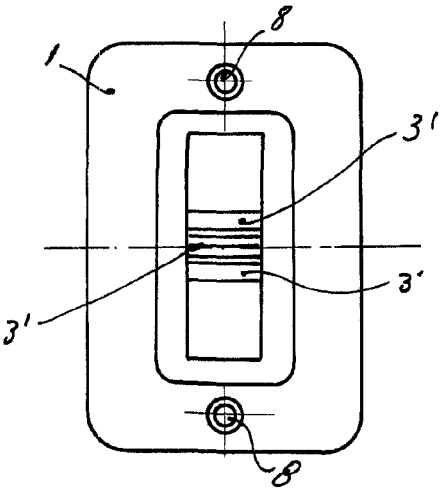

Fig. 4

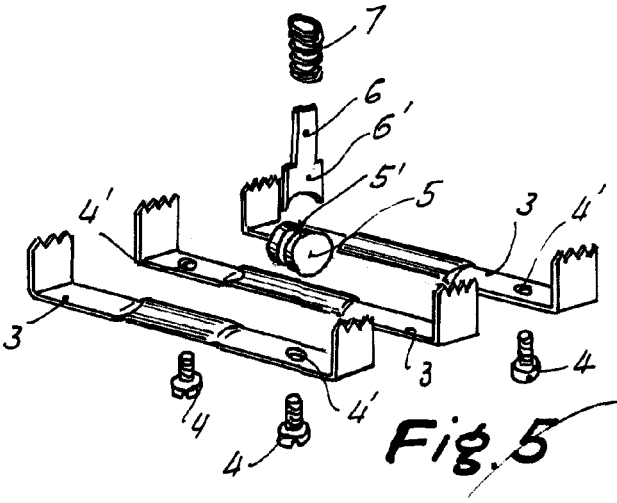

Fig. 5

Madrid, 16 de Marzo de 1.966

P.A. ANTONIO ESOM

Escala variable