Memoria y dibujo solicitando PATENTE DE INVENCION PROPIA

SOBRE:

===APARATO PARA PROYECTAR ANUNCIOS LUMINOSOS DESDE LOS COCHES DE VIAJEROS, EN MARCHA, y SOBRE LAS PAREDES DE LOS TUNELES METROPOLITANOS. ==========

De

Enrique MENDOZA LUMERAS. 119556

y

Maximino BERNAL SANZ.

Madrid 25 de Agosto de 1930.

Esta MEMORIA tiene seis hojas y un dibujo siete.

NÚMERO UNO.

MEMORIA D U P L I C A D A .

Seis hojas y dibujo siete.
numero DOS.

M E M O R I A .

" APARATO MECANICO PARA PROYECTAR ANUNCIOS LUMINOSOS DESDE LOS COCHES DE VIAJEROS, SOBRE LAS PAREDES DE LOS TÚNELES METROPOLITANOS. "

El dibujo que se acompaña tiene dos figuras, la primera es la planta del aparato con los mecanismos y la segunda es un corte vertical de la primera.

Figura primera = Caja de chapa de hierro con dos averturas laterales marcadas con la letra K para la ventilación de la lampara de proyección.

A = Lampara eléctrica de proyección.

I = Espejo o pantalla refectora.

B = Tubo portador del lente denominado condensador.

C = Objetivo para proyectar, al exterior de la caja portadora del sistema, los anuncios que se indicará mas adelante, este objetivo tiene una parte fija unida a la caja y otra parte que se puede desplazar o deslizar en virtud de unas bobinas electroimanes y cuando interese variar la distancia focal. Puede emplearse osjetivo de distancia focal constante.

J = Bobinas electroimanes que nos permiten variar el objetivo movil para variar la distancia focal, al recibir por el conmutador electrico la corriente una u otra bobina.

D = Disco portador de los anuncios que en número variable

ESPECIAL MOVIL

pueden ser colocados para su proyección, si se desea un solo anuncio el DISCO permanecera fijo indefinidamente, si se deseán proyectar ocho (según de indica en la figura segunda) CON los intervalos de tiempo que se quiera o bien, un número de anuncios dispuestos en forma y tiempos que nos produzca la proyección animada o cinemátografica.

F = Cruz de Malta con dedo impulsor o trinquete (según convenga emplear rueda trinquete, rueda estrellada, poligono regular) que regula los tiempos de proyección colocando los anuncios centrados entre luz y objetive.

H = Rueda sin fín o taggencial movida por motor electrico, o ventilador - figura segunda numero 22 - o aparato de relogeria. Variando los diametros de estas ruedas, proporcionalmente variáran, los tiempos de proyección para los fines indicados.

F. H. = Mecanismos montados sobre un soporte o puente figura segunda número 13.

M. = Motor electrico para hacer funcionar el sistema cuando no se emplee otro de los indicados - ventilador -.

G = Enchufe para la toma de fluido eléctrico.

E. = Red eléctrica y derivaciones.

N. = CONMUTADOR ELECTRICO AUTOMÀTICO. Enciende la luz de proyección al ponerse el coche en marcha, desplaza el objetivo variando la distancia focal, y manda corriente al motor electrico accioandolo si no se emplea la tracción de aire del ventilador al desplazarse el movil. Este conmutador es un cilindro de material aislante electrico, con laminas o contactos incrustados el él en toda su longitud, o fraccónados, otros unidos para formar los distintos circuitos o derivaciones indicadas. Este cilindro en su parte centsàl leva un eje, la parte interior esta doblado en angulo recto y tiene un peso o contrapeso regulable por una tuerca y el otro extremo recto y sale de la caja portadora del sistema ranurado en cuya ranura se fija una chapa aleta o

5 Cts ESPECIAL MOVIL

veleta.

V. = Veleta colocada en un extremo, en el otro, doblado lle-
va el contrapeso, todo este conjunto gira sobre un sopor-
te - figura segunda número 10 - y permaneciendo en equi-
librie indiferente en virtud del corntrapeso, Al despla-
zarse el movil coche o vagón de viajeros con cierta ve-
locidad ~~y~~ en virtud de la resistencia del aire, se rompe
el equilibrio indiferente inclinandose la veleta a la de-
recha cuando el coche marcha a la izquierda o a la inver-
sa, en cualquiera de las dos posiciones que con puntos se
indica el movimiento en los dibujos nos hace girar el ci-
lindro-al cual solidamente esta unido el eje - efectuando
por la escobillas -figura segunda número 9- las derivacio-
nes in dicadas en el conmutador electrico autonatico.

Esta veleta permanecera en posición vertical y por lo tanto todo el aparato parado cuando la velocidad del movil sea CERO.

ESPECIAL MOVIL

Seis hojas y dibujo siete.
numero CINCO.

75 Aclaraciones reveindicatorias. Figura segunda.

1 Veleta de equilibrio indiferente simulada a izquierdas.

2 Veleta de equilibrio indiferente simulada en reposo

3 Veleta de equilibrio infiferente simulada a derechas.

4 Disco portador de los anuncios el dibujado tiene ocho, pue-
80 de llevar uno, o un número cualquiera adaptando en conjunto de mecanismos, los orificios pueden ser de cualquiera forma geometrica para pegar o sujetar por procedimiento cualquiera loas películas, cliches fotograficos o paleles transparentes

5 Orificios redondos , dos de los ocho que lleve este disco.

85 6 Cruz de Malta o cualquiera otro procedimiento ya señalado.

7 Conmutador electrico mecanico ya descripto.

8 Contactos electricos que reciben la corriente al desplazarse la veleta el cualquier posición.

9 Contrapeso regulable equilibrador de la veleta.

90 10 Zocalo portador de los elementos del conmutador.

11 Nueces o cardans articulaciones.

12 Arboles extensibles.

13 Soporte de los mecanismos ruedas sin fin y cruz de Malta.

14 Soporte del husillo sin fin de la tracción electrica desem-
95 bragado.

15 Soporte del ventilador cuyo husillo esta embragado.

16 Soporte descaso del objetivo movil.

17 Punto de apoyo del ventilador.

18 Rueda sin fin el posición de estr accionada por tracción de
100 aire o ventilador. Puede variarse su diametro para obtener efectos varios ya indicados para tal uso se emplean las transmisiones articuladas.

19 Objetivo movil reseñado.

20 Bobinas electroimanes y nucleos de hierro para los efectos
105 electro magneticos de desplazamiento del objetivo.

21 objetivo fijo ajustado dentro del movil.

22. Ventilador empleado cuando no se emplea la tracción electrica.

ESPECIAL MOVIL

Seis hojas y dibujo siete.
numero seis.

Reveindicaciones en virtud de las cuales se solicita:

110. Patente de invencion propia de

"" APARATO MECÁNICO PARA PROYECTAR ANUNCIOS LUMINOSOS DESDE LOS COCHES DE VIAJEROS SOBRE LA PAREDES DE LOS TUNELES METROPOLITANOS. ""

114 Madrid 25 de AGOSTO DE 1930.

Maximino Berná Enrique Mendiza

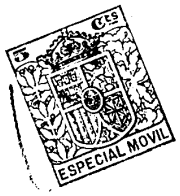

114.550

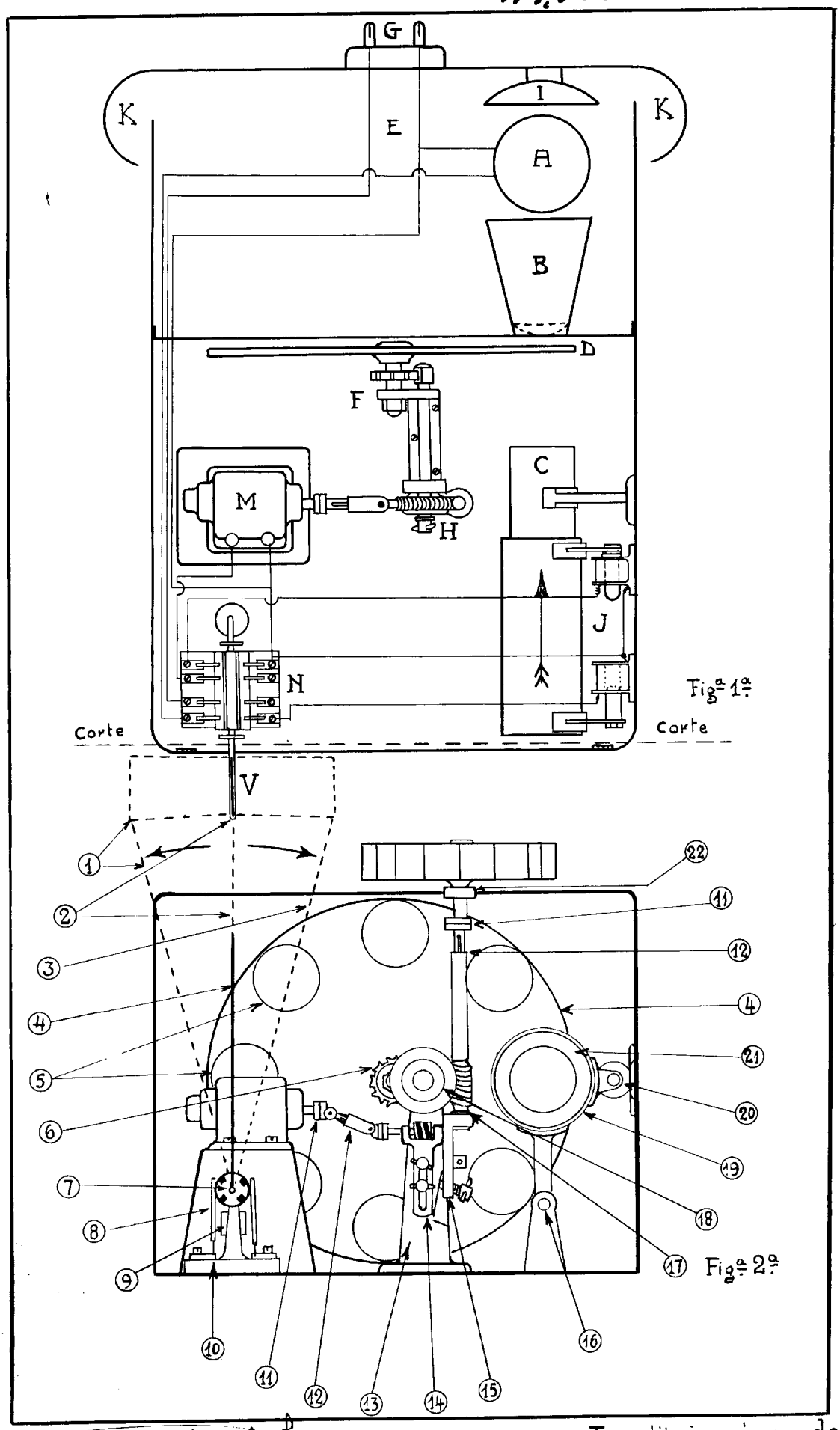

Escala variable

Tres dibujos número dos.

Hoja nº Siete.

Maximino Bernal Pavas

Enrique Mendoza