JB/

P A T E N T E D E I N V E N C I O N

a favor de

POLYPHONWERKE Aktiengesellschaft- domiciliada en BERLIN (Alemania)

por:

"Perfecci-onamientos en los moldes o platinas de prensa para las prensas automáticas destinadas a fabricar discos para máquinas parlantes".

=======

M e m o r i a D e s c r i p t i v a.

En la fabricación de discos para máquinas parlantes con los moldes o platinas de prensa ya conocidos se presenta el inconveniente de que el cambio de las conchas(Shells o matrices) es engorroso y requiere mucho tiempo. El espejo(porción de la platina o molde correspondiente a la parte central no impresionada del disco) que está provisto de una espiga roscada que sirve para sostener la concha o matriz, se rosca a mano en el molde o platina provisto de una tuerca correspondiente y se aprieta lo mas fuertemente posible haciendo girar la matriz. En esta operación puede suceder facilmente que se

produzcan deformaciones en las matrices. En ciertos casos es indispensable retirar de la prensa todo el molde o platina y desatornillar incluso los tubos de entrada de vapor y de agua, lo que requiere mucho tiempo y resulta dificil especialmente en las prensas de gran tamaño ya que cada molde o platina superior o inferior pesa aproximadamente 150 kg. Finalmente el espejo se aprieta fuertemente golpeándolo con un martillo y un taco de cobre.

Cuando debe procederse a la estampación de gran número de discos iguales o de un mismo número el inconveniente del cambio de matrices, no resulta tan grave pero lo es, en cambio,cuando deben estamparse pequeñas cantidades de un mismo número lo que sucede especialmente en los discos grandes y relativamente de precio elevado. El objeto de esta invencion consiste en facilitar el cambio de las matrices.

La caracteristica de esta invención consiste en que la tuerca que sirve para atornillar la espiga roscada del espejo está dispuesta en unmanguito giratorio que no puede desplazarse longitudinalmente y que pueda hacerse girar por medio de una transmision desde la parte externa.

En el plano adjunto se representa un ejemplo de ejecución del objeto de esta patente.

La figura 1 es una sección vertical por la parte media de la mitad inferior o platina inferior del molde.

La figura 2 es una sección horizontal según la linea A-B de la figura 1.

El espejo -b- que sirve para sujetar la matriz -a- está provisto en la forma acostumbrada de una espiga roscada -c-, mientras que en el molde o platina está montado un manguito giratorio. Eete manguito está sujeto contra un desplazamiento longitudinal por medio deun anillo partido -e-. Cerca del extre-

mo inferior el manguito -d- está provisto de dientes de engranaje -f- en los cuales engrana el tornillo sin fin -g-. El eje -h- del tornillo sin fin, pasa por un manguito -i- del molde o platina y en su extremo externo está provisto de una porción rectangular -k- en la cual puede montarse una manivela. El funcionamiento es el siguiente:

Despues de colocada la matriz -a- sobre el molde o platina se atornilla a mano tanto como sea posible el perno -c- en la tuerca del manguito -d-,a continuación se hace girar el tornillo sin fin -g- por medio de la manivela,con lo cual el manguito -d- con la tuerca gira tambien y se aprieta la espiga roscada. Para impedir con seguridad que el espejo gire al apretar el manguito tuerca -d- puede proveerse el espejo por su parte inferior de una costa espiga o de un nervio que encaje en una entalladura correspondiente del molde o platina cuando el espejo se acerca a su posición extrema.

N O T A

Se reivindica como objeto de esta patente:

1) Molde o platina para prensas automáticas destinadas a fabricar discos para máquinas parlantes, en el cual el espejo que sirve para sujetar la matriz está atornillado por medio de una espiga roscada, caracterizado porque la tuerca que sirve para atornillar la espiga roscada está dispuesta en un manguito giratorio que no puede desplazarse longitudinalmente y que puede hacerse girar por medio de una transmisión desde la parte externa.

2) Perfeccionamientos en los moldes o platinas de prensa para las prensas automáticas destinadas a fabricar discos para máquinas parlantes.

Bar-

Celona 6 de junio de 1930.

P. A.

Constantino Lopez Lid

ESPECIAL MOVIL

Fig.1

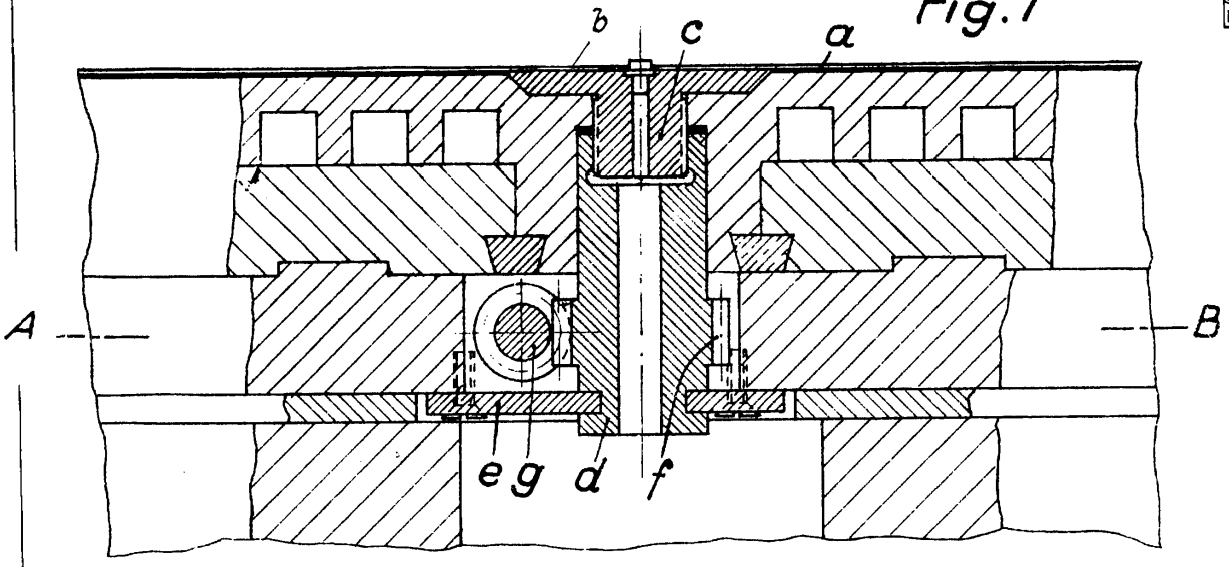
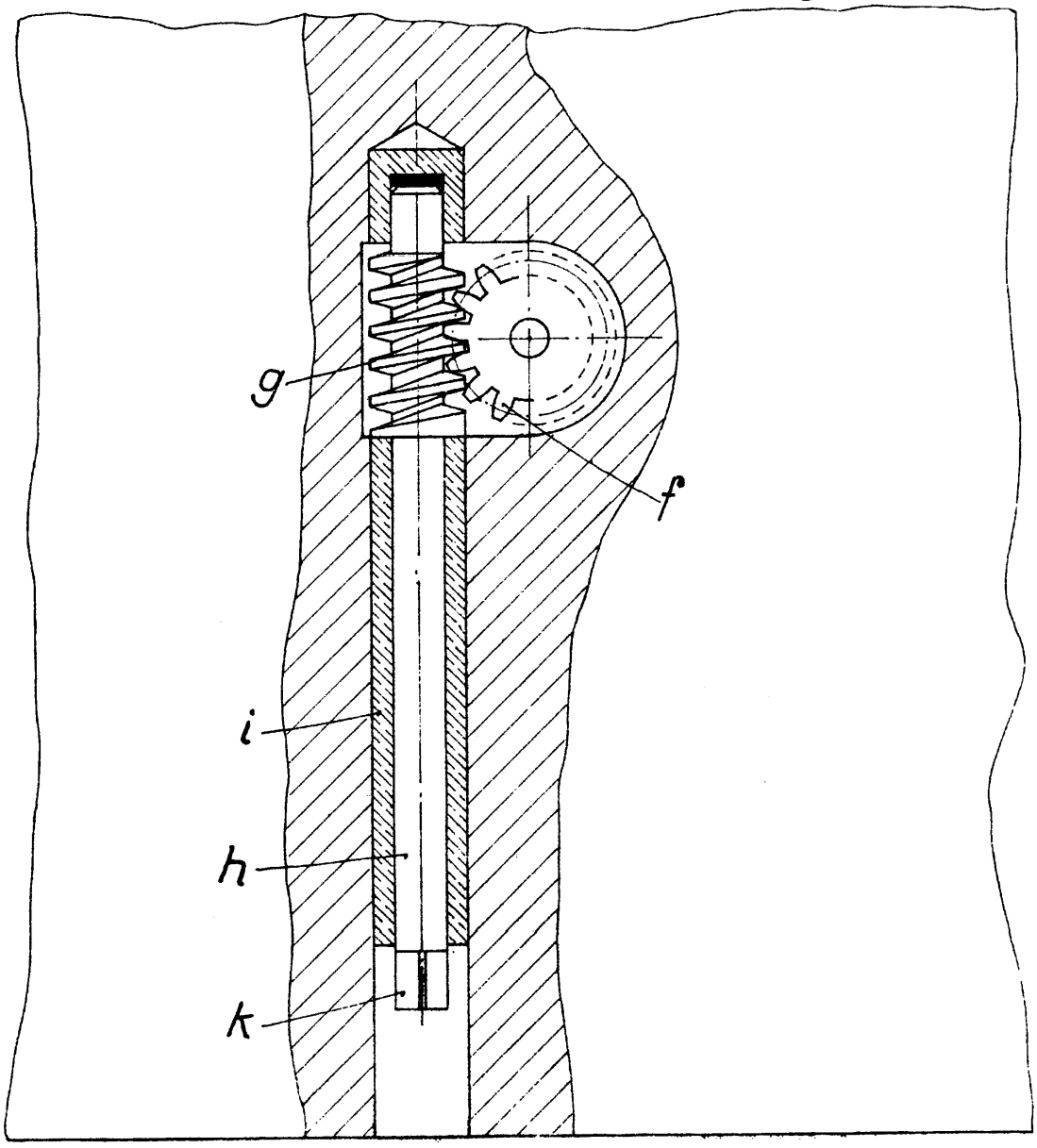
Fig.2