118565

MEMORIA DESCRIPTIVA

del Modelo de Utilidad, por 20 años, solicitado a favor de Don José María BUSQUI Mas, de nacionalidad Española, residente en Barcelona, calle de Aragón nº 478, por " UN FILTRO DEPURADOR DE AIRE PARA LOS CARBURADORES DE LOS VEHICULOS AUTOMOVILES."

El presente Modelo de Utilidad se refiere a un filtro depurador de aire para los carburadores de los vehículos automóviles, que se destaca por la estanqueidad completa de sus elementos y la disposición de entrada de aire que garantiza la entrada única del aire, evitándose sobre todo la entrada de aire frío en invierno. La cámara de aire caliente que queda formada en el filtro mejora las condiciones de arranque, pues el primer aire que entra en el carburador es el caliente almacenado en el filtro.

El filtro reivindicado está constituído por la caja inferior el filtro y la tapa con la tubería orientable de aspiración de aire. La caja inferior del filtro presenta la base plana, con el orificio de comunicación con el carburador y el doble fondo, de forma sensiblemente troncocónica, que separa la cámara inferior de salida de aire el carburador con relación a la cámara en la que se dispone el aceite. La base menor del fondo

troncocónico continúa según el cuello cilíndrico para ajuste del filtro. El reborde superior dela caja presenta un doblez hacia la cara interior, que determina un reborde de retención inclinado que avita las salpicaduras de aceite.

La tapa presenta un reborde inferior que se ajusta en el borde superior de la caja, de forma que el ajuste es completamente estanco, verificándose la entrada de aire por una conducción a modo de injerto practicado en la superficie lateral de la tapa.

En el manguito lateral de la tapa se enchufa el conducto acodado de aspiración que es giratorio, presentando en su extremo la boquilla de aspiración que constituye la única entrada de aire al filtro. La orientabilidad del conducto acodado permite disponer vertical el tramo extremo de aspiración, con lo que se verifica la entrada de aire caliente del colector. Al precisarse entrada de aire más fresco y mediante giro del conducto, se dispone el tramo extremo horizontal, con lo que se aspira el aire de la zona del capot.

En los filtros conocidos se tiene una entrada de aire periférica o sea por todo el borde abierto de la tapa, con lo que no puede hacerse esta selección de lugar de aspiración de aire que se realiza con este sistema de tubería de aspiración de aire del presente Modelo. La estanqueidad de la caja del filtro debida al ajuste de su tapa, permite garantizar el calentamiento del primer aire que se aspira, que siempre es el contenido en el filtro que está a mayor temperatura que el exterior.

En la hoja gráfica adjunta y a título de ejemplo, se representa un caso de realización práctica del filtro depurador de aire para los carburadores de los motores de los vehículos automóviles, objeto del presente Modelo de Utilidad.

La fig. 1, es una vista en planta del filtro con el conducto de aspiración. La fig. 2, es una vista en alzado lateral. La fig.3,

es una vista en planta de la semicaja inferior sin tapón ni filtro, y la fig. 4 el corte vertical del conjunto del filtro, estando la tubería de aspiración de aspiración en posición vertical.

Siguiendo los dibujos se advierte el filtro depurador constituído por la semicaja inferior -1-, que presenta en su fondo -2- la prolongación cilíndrica -3- de comunicación con el carburador. En esta prolongación cilíndrica -3- hay las ranuras longitudinales -4- que permiten la compresión sobre la boquilla del carburador al actuar en el tornillo de vástago -5- que une los bordes de la brida exterior de cierre -6-.

Se advierte asimismo la tapa -7- de reborde vertical cilíndrico -8-, de borde inferior ajustado exteriormente al reborde vertical -9- de la semicaja inferior. Este reborde -9- continúa hacia la parte interna según una pestaña inclinada -10- que impide la salida del aceite evitando goteos. De la superficie lateral -8- de la tapa -7- sobresale el injerto -10'-, en el que se enchufa la conducción acodada elástica -11- que termina según la campana de aspiración -12-, que constituye la única entrada de aire dada la estanqueidad de ajuste de la tapa. La posición -11- y -12- del conducto de aspiración corresponde a la posición horizontal, según la que se aspira el aire del exterior del capot. Esta posición de la conducción de aspiración se adopta en verano, mientras que en invierno, para aspirar el aire caliente, se dispone la conducción y campana en la posición vertical -11'- y -12'-, con lo que se aspira el aire de encima del colector.

En el fondo de la semicaja inferior sobresale el saliente troncocónico -13- que separa la cámara -14- previa de entrada de aire al carburador de la parte -15- del recipiente que se llena de aceite. La superficie troncocónica -13- continúa según la prolongación cilíndrica -16-, a la que se ajusta el casquillo interior -17- del filtro -18- relleno de virutas metálicas o similares -19-. El aire

que entra por -20- lleva partículas que se depositan en el aceite de la cámara -15- y, penetrando en el filtro por los orificios inferiores -21-, llega a la cámara -22- de donde, por el conducto -23-, pasa a la cámara -14-. La tapa se sujeta al puente fijo -24- del conducto -14-, mediante el tornillo -25-, vástago -26- y palomilla -27- exterior a la tapa. Si el filtro va suelto de la tapa, se disponen juntas -28- entre el mismo y la tapa. Asímismo hay una junta de estanqueidad -28'- entre el borde inferior del casquillo central del filtro y el resalte inferior del cuerpo cilíndrico -16-, prolongación de la superficie -13-.

Se fabricará el filtro depurador de aire para los carburadores de los motores de los vehículos automóviles, con los materiales apropiados a sus elementos componentes, pudiendo variar su forma, acabado y dimensiones y cuantos detalles no alteren, cambien o modifiquen su esencialidad.

========== N O T A ==========

Se reivindica:

1º.- Un filtro depurador de aire para los carburadores de los vehículos automóviles, caracterizado por comprender la caja inferior, el filtro y la tapa con la tubería orientable de aspiración de aire. La caja inferior del filtro presenta la base plana con el orificio de comunicación con el carburador y el doble fondo de forma sensiblemente troncocónica que separa la cámara inferior de salida de aire al carburador con relación a la cámara en la que se dispone el aceite. La base menor del fondo troncocónico continúa según el cuello cilíndrico para ajuste del filtro. El reborde superior de la caja presenta un doblez hacia la cara interior, que determina un reborde de retención inclinado que evita las salpicaduras de aceite.

2º.- Un filtro depurador de aire para los carburadores de los vehículos automóviles, según reivindicación 1ª., caracterizado porqué la

tapa presenta un reborde inferior que se ajusta en el borde su - perior de la caja, de forma que el ajuste es completamente estan - co, verificándose la entrada de aire por una conducción a modo de injerto practicado en la superficie lateral de la tapa.

3ª.- Un filtro depurador de aire para los carburadores de los vehí- culos automóviles, según reivs. 1ª y 2ª., caracterizado porqué, en el manguito lateral de la tapa, se enchufa el conducto acodado de aspiración que es giratorio, presentando en su extremo la boquilla de aspiración que constituye la única entrada de aire al filtro. La orientabilidad del conducto acodado permite disponer vertical el tramo extremo de aspiración, con lo que se verifica la entrada de aire caliente del coledtor. Al precisarse entrada de aire máa fresco y mediante giro del conducto, se dispone el tramo extremo horizontal, con lo que sé aspira el aire de la zona del capot.

4ª.- Un filtro depurador de aire para los carburadores de los vehí- culos automóviles.

Consta la presente memoria descriptiva de cinco hojas foliadas y escritas de una sola cara.

Barcelona, 22 de Diciembre de 1.965.

P. A.

DON JOSE MARIA BUSQUI MAS.

HOJA UNICA.

118565

118565

FIG. 1

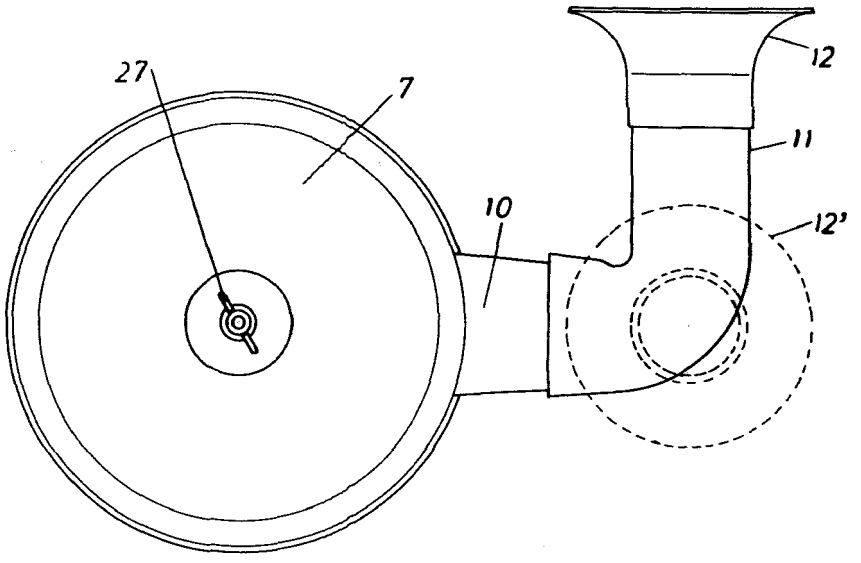

FIG. 2

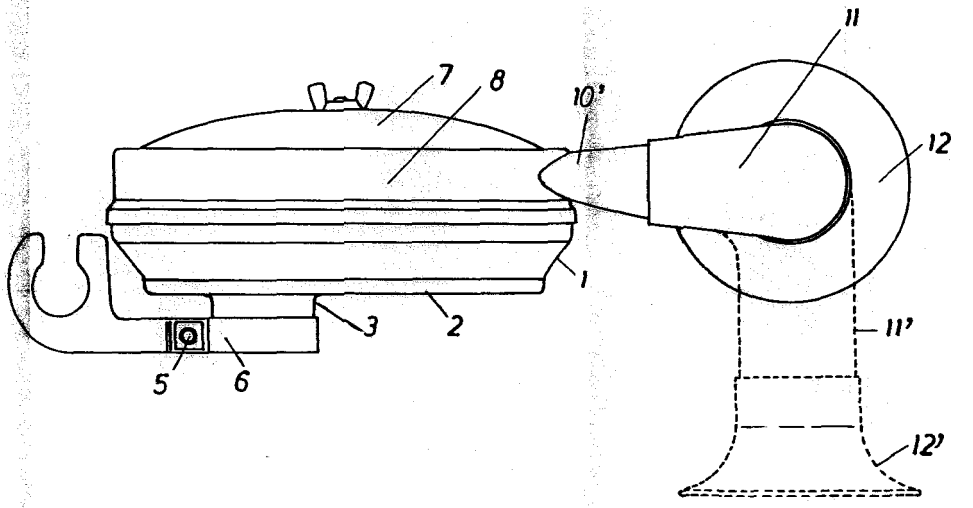

FIG. 3

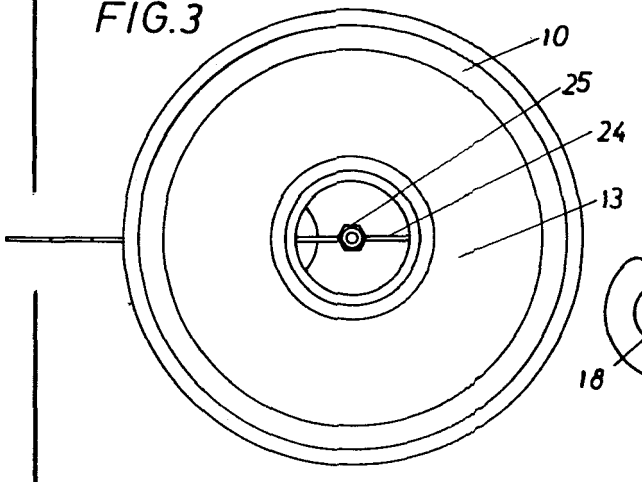

FIG. 4

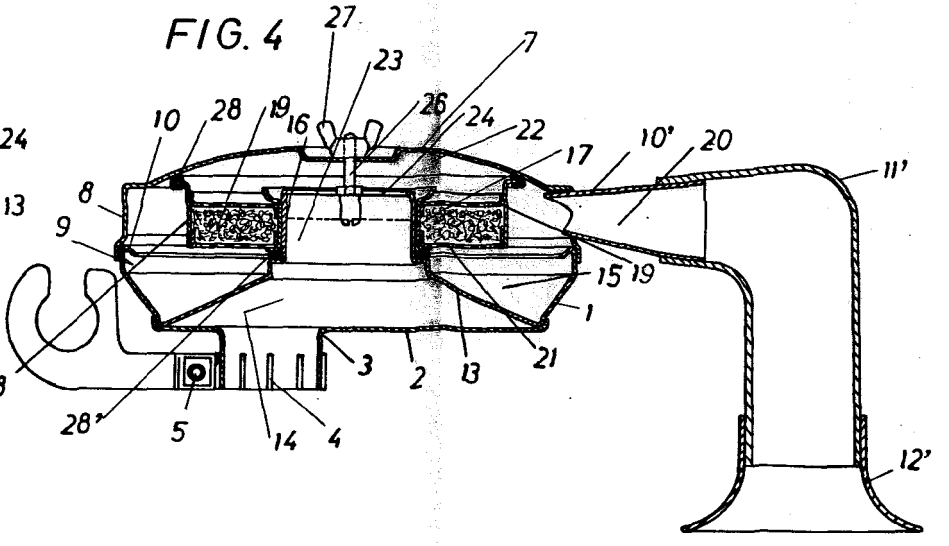

ESCALA VARIABLE.