ESPECIAL MOVIL

M E M O R I A-D E S C R I P T I V A

De una patente de invención por veinte años para España y sus posesiones, a favor de D. Enrique Mollá Llopis, residente en Alcoy, Plaza de Gonzalo Canto, por UN NUEVO SISTEMA DE AMASADORA MECÁNICA, comprendido en la clase 5ª del Nomenclator.

M E M O R I A

La presente memoria tiene por objeto el describir el objeto de la invención, sobre un sistema de amasadora mecánica de doble aspa, de tipo. ligero y de movimiento simultáneo en el mismo sentido, tanto la palangana, como las aspas.

Las piezas de que se compone la amasadora objeto de esta invención son como siguen: Volante V); Eje E-F); Piñón C);Piñones B y D); Eje G-H); Piñón D); Caja de Engranajes A); Manguito soporte W); Piñón G); Corona J-K); Palangana L-N); Soportes N-N´); Eje T-T´); Soporte Ñ); Rueda loca Z); Soporte Y); Plataforma LL); Eje P-O); Paleras R-R´y Q- Q´); Chavetas S-S´; tal como se representan en los adjuntos planos , siendo su fabricación y mecanismo lo esencial en esta patente.

El funcionamiento, se compone especialmente en este aparato como sigue: Por un eje E-F) con el que forma pieza el piñón C), que engrana con las dos ruedas dentadas B) superio, y D)minferior (vease la fig. 3ª) solidarias con sus ejes, a los cuales comunica su movimiento de rotación. La ruda superior B) lleva

conveniente acoplado a su eje, por medio de las chavetas S y S', un sistema de paletas giratorias (RR'y QQ'. El eje de la rueda inferior termina en el piñón g), que engranando en la corona JK) le comunica su movimiento rotatorio, asi como al repipiente de la masa montado sólidamente sobre el disco JK), por medio de los soportes NN'; el conjunto del disco y el recipiente gira alrededor del eje TT'.

En la fig. 1ª puede apreciarse los detalles del mecanismo. El eje EF)con el piñón principal G) va provisto de un voltante V); los tres ejes llevan sus correspondientes cojitenes adosados a la caja de engranajes, y el de la rueda inferior HG) está sustentado además por el manguito soporte W). La corona JK) descansa sobre una rueda loca Z), que asegura el contacto con el piñón, estando apollada ademś en la culata Ñ), Tanto esta culata como la rueda loca, el manguito W) y la caja de engranajes A) reposan sobre la plancha o plataforma LL) a la que van fijos sólidamente.

Una vez acoplado el volante al árbol motor por una correa de transmisión y puesto en marcha el aparato amasadora se observa, examinando la fig. que tanto las paletas RR') y QQ', como el recipiente de la masa girarán en un mismo sentido asegurando un perfecto batido de toda la masa, por su triple acción en el movimiento.

Esta amasadora mecánica se distingue por su ligereza, consecuencia de la sencilles de su mecanismo, que disminulle considerablemente su peso con relación a todas sus similares. Su peso oscila entre 400 y 450 Kg., sienso suficiente para accionarla una fuerza de 3/4 de caballo, Los materiales empleados serán metales de fuerte resistencia.

Una de las características principales es la sencilles de sus engranajes efectuados todos ellos por transmisión lo más directamente posible, lo que permite una mayor consistencia con un menor volumen de piezas, dado los tres movimientos de rota-

ción de esta amasadora mecánica.

N O T A

La presente patente recaerá principalmente sobre las siguientes reivindicaciones.

1ª. Por un sistema de amasadora mecánica cuyo movimiento motriz consiste en un eje formando pieza con un piñón que engrana con dos ruedas dentadas, que por medio de sus ejes comunica el movimiento de rotación a la palangana y paletas en un mismo sentido.

2ª.- Por un disco dentado, movido por un piñón que hace circular a la palangana portadora de la masa.

3ª.- Por una rueda y piñón fijo a un eje que hace mover dos series de paletas en el mismo sentido, una serie interior de menor sección.

4ª.- Por un soporte con rueda loca que sirve de apollo a la corona dentada, y

5º Por UN NUEVO SISTEMA DE AMASADORA MECÁNICA, comprendida en la clase 5ª del Nomenclator a Favor de D. Enrique Mollá Llopis, residente en Alcoy.

Esta memoria mecanografiada por una sóla cara consta de tres hojas con setenta y ocho líneas.

Madrid, 9 de junio de 1.930.

Eduardo de Faramiñán

Fig 1

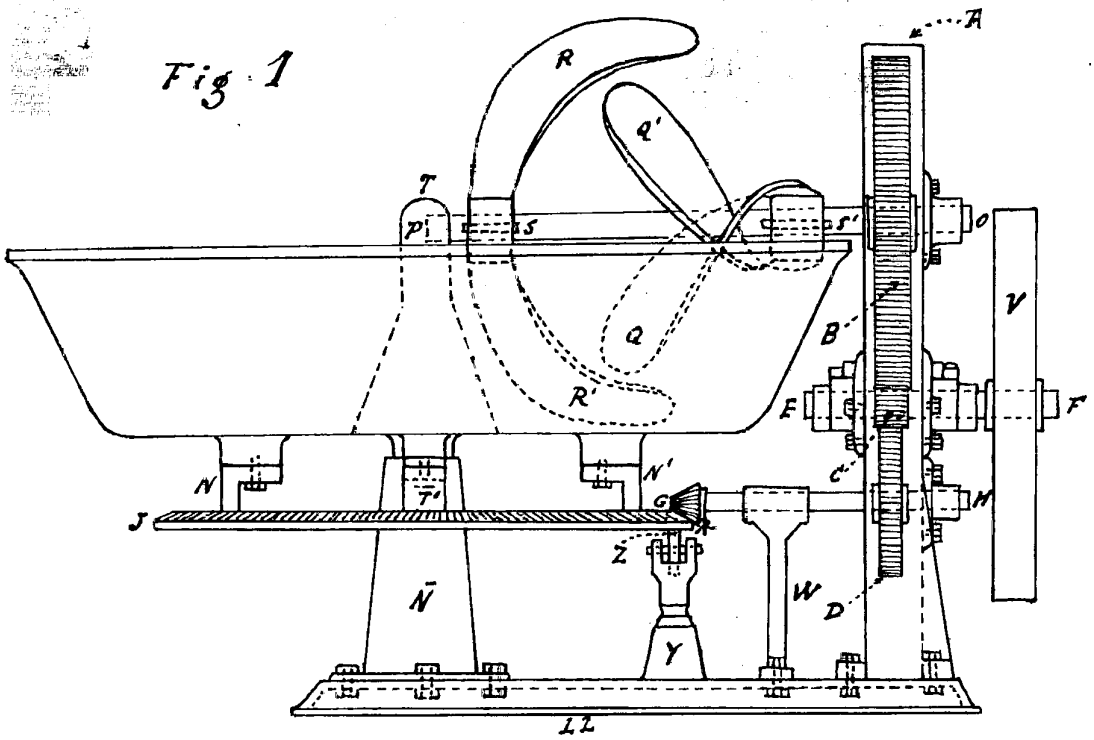

Fig 2

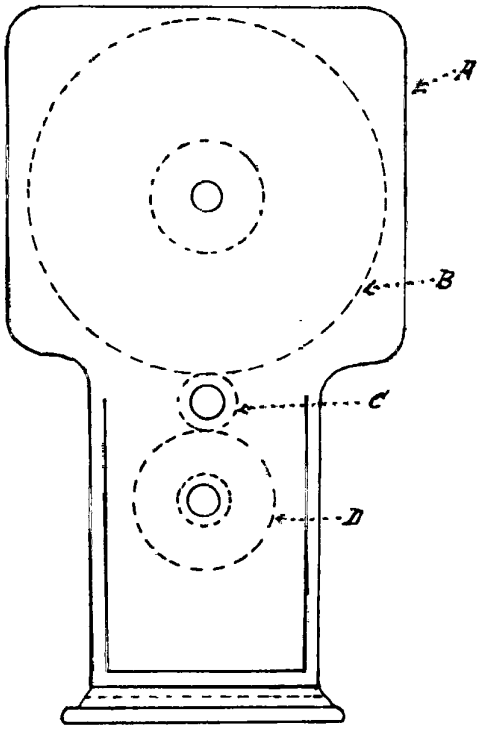

Fig 3

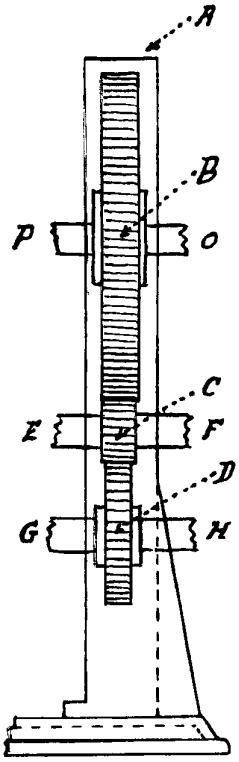

Escala variable

Madrid 9 Junio 1930

Lauardo de Larramendi