8.

118463

MODELO DE UTILIDAD

que por veinte años, para España y sus Posesiones, se solicita a favor de PLASTICOS ESPAÑOLES S.A., Sociedad constituída en España y con sede en TORRELAVEGA (Santander), Avenida de Pablo Garnica sin número, por: " EMBOCADURA PARA ENVASES DON TAPON DE CIERRE SOLIDARIO".-

Memoria descriptiva.

El registro de Modelo de Utilidad al que corresponde esta Memoria descriptiva concierne, como se indica en su enunciado, a una embocadura para envases que presenta una disposición especial, la que permite acoplar sobre ella el tapón obturador que queda solidariamente unido, sin posibilidad de desprendimiento.

Esta disposición ha sido especialmente ideada para envases de material plástico, en los que la flexibilidad del recipiente hace difícil la adaptación de un tapón independiente, bien a rosca o por cualquier otro medio, ya que el cierre así conseguido no guarda una óptima hermeticidad.

Por el contrario, con el cierre proporcionado por la disposición objeto de este Registro, se suprimen estos inconvenientes, pues la propia rigidez del tapón al solidarizarse a la embocadura del envase, impide toda clase de deformaciones de

éste, evitando las pérdidas de su contenido que de otra forma pudieran producirse.

Al propio tiempo, la especial conformación del tapón, provisto de un dispositivo de obturación de fácil manejo, permite, del modo más sencillo, la extracción del contenido sin ninguna dificultad.

Las condiciones expuestas de novedad y utilidad que reúne el Modelo solicitado, cumplen los requisitos básicos exigidos en el artículo 171, por lo que se solicita su inscripción de conformidad con el derecho que se reconoce en el mismo.

Con el fin de ilustrar la descripción de este objeto, se acompaña una hoja de planos, en la que sin carácter limitativo alguno se ha representado un ejemplo de ejecución preferido, el cual deberá ser considerado del modo más amplio, ya que será posible introducir en el mismo todas aquellas modificaciones de detalle que no alteren sustancialmente su finalidad característica.

En el plano:

FIGURA 1ª, representa una triple vista del tapón en planta de cada una de sus caras y en corte vertical, y

FIGURA 2ª, es una vista en corte y planta de la disposición prevista en la embocadura del envase.

De conformidad con lo representado en los dibujos, el cuello del envase -1-, ha sido provisto de un nervio resalte -2-, con el fin de acoplar sobre él la disposición del tapón y que quede éste perfectamente solidarizado al mismo, sin posibilidad de desprendimiento.

Con este mismo fin el tapón -3- presenta en su interior - otra nervadura -4-, encajable en su adaptación por debajo del resalte -2- de la embocadura, quedando de esta forma retenido en la misma.

Solidariamente unido al fondo de su cara interna, se prevé la disposición de un casquillo cilíndrico -5-, destinado a introducirse en la boca del envase en la operación de capsulado.

Concéntricamente dispuesto en relación con el casquillo -5-, se prevé la disposición del orificio vertedor rebordeado interiormente -6- y prolongado exteriormente en un pequeño tetón -7-, de sección cilíndrica, dotado igualmente de orificio interior -8-, a través del cual se realiza la extracción del contenido.

La cara superior del tapón presenta una disposición de dos resaltes paralelos que delimitan la zona de acoplamiento y ajuste entre ellos de la pieza de cierre.

Esta pieza de cierre -9-, que se une al tapón por la parte posterior, por medio de dos tiras flexibles -10- que aseguran su retención sin impedir el funcionamiento, se constituye por un cuerpo alargado que encaja respectivamente entre los resaltes de la cara superior del tapón y en el tetón -7- vertedor al que obtura, a cuyo efecto se ha previsto en su cara interna un alojamiento -11-, coincidente con el referido tetón.

Descrito suficientemente el objeto que constituye este Modelo de Utilidad, sólo resta añadir que en su realización podrán introducirse todas aquellas modificaciones de detalle que no alteren o varíen sustancialmente su esencialidad, que es la que se desprende de cuanto antecede y se reivindica a continuación. Podrán por tanto afectar a cambios de forma, materia en que se fabrique, proporciones, dimensiones, etc., y deberán quedar todas ellas comprendidas en la protección que se recaba.

NOTA

En resumen: el presente Modelo de Utilidad habrá de recaer

esencialmente sobre las siguientes:

Reivindicaciones

1ª).- EMBOCADURA PARA ENVASES CON TAPON DE CIERRE SOLIDARIO, - caracterizado porque el cuello del envase ha sido dotado de - un nervio circundante periférico en su cara interna, y el tapón, por su cara interior, de la misma disposición, de tal - forma que en la operación de capsulado el nervio del tapón - queda dispuesto por debajo del previsto en la embocadura del envase y retenido por él, solidarizándose ambos elementos.

2ª).- EMBOCADURA PARA ENVASES CON TAPON DE CIERRE SOLIDARIO, - según la reivindicación 1ª, caracterizado además porque el tapón presenta solidario, en el fondo de su cara interna, un -- casquillo cilíndrico, destinado a introducirse en la boca del envase.

3ª).- EMBOCADURA PARA ENVASES CON TAPON DE CIERRE SOLIDARIO, - según reivindicaciones 1ª y 2ª, caracterizado porque el casquillo interior que se introduce en la boca del envase, se halla provisto, también por la cara interna del tapón, y concéntricamente al mismo, de un orificio rebordeado, prolongándose exteriormente en un pequeño tetón cilíndrico, orificado en coincidencia con el anterior, que constituye el dispositivo vertedor.

4ª).- EMBOCADURA PARA ENVASES CON TAPON DE CIERRE SOLIDARIO, - según reivindicaciones anteriores, caracterizado porque la base superior del tapón presenta una disposición formada por dos resaltes paralelos, que determinan la zona de acoplamiento y - ajuste de la pieza de cierre.

5ª).- EMBOCADURA PARA ENVASES CON TAPON DE CIERRE SOLIDARIO, - según reivindicaciones anteriores, caracterizado porque la pieza de cierre se constituye por un cuerpo alargado, ajustable - entre los resaltes a que se hace referencia en la reivindicación 4ª, y provisto de un alojamiento central donde se introduce el dispositivo vertedor al que obtura en el cierre.

6ª).- EMBOCADURA PARA ENVASES CON TAPON DE CIERRE SOLIDARIO, según reivindicaciones anteriores, caracterizado porque la -- pieza de cierre se une al tapón por su parte posterior, por - mediación de dos tiras flexibles, de disposición paralela, cu- yos extremos se fijan respectivamente en el tapón y en dicha pieza, las que aseguran la retención de este elemento en el - conjunto, en cualquier posición funcional.

7ª).- EMBOCADURA PARA ENVASES CON TAPON DE CIERRE SOLIDARIO.

Consta la presente Memoria descriptiva de cinco folios numerados y mecanografiados a una sola cara, a los que se une -- una hoja de planos de dibujo, para su mejor comprensión.

Madrid, 29 DIC. 1965

P.A

PLASTICOS ESPAÑOLES S.A. 118463 -Hoja única-

29 DIC. 1965

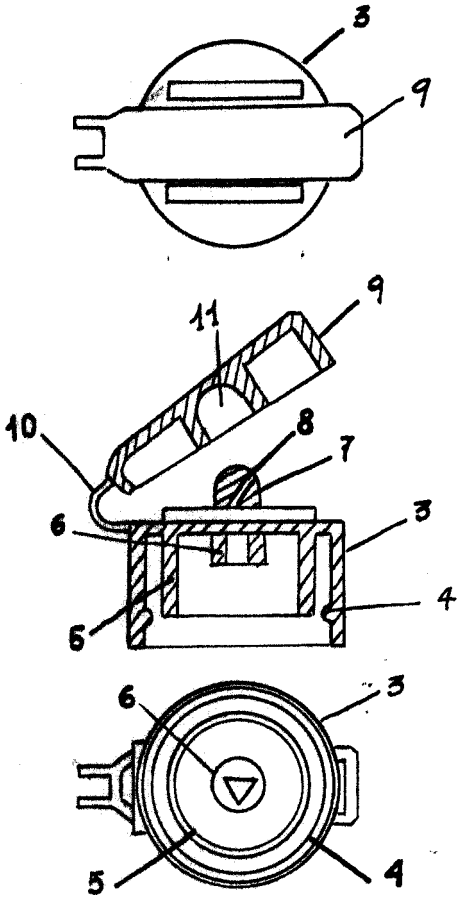

FIG. 1

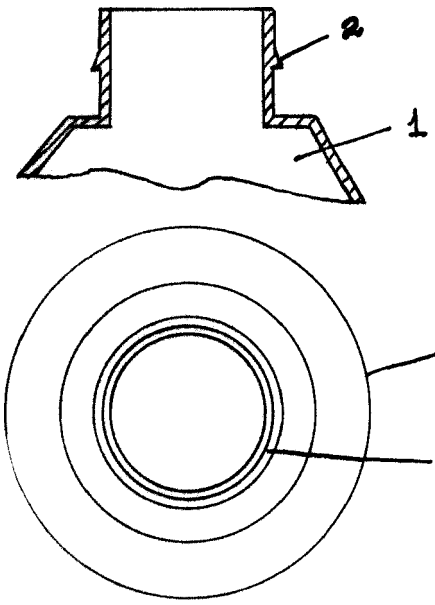

FIG. 2

Escala variable

Madrid: 29 DIC. 1965