117873

M E M O R I A D E S C R I P T I V A

del MODELO DE UTILIDAD, cuyo registro se solicita a favor de D. BIBIANO OTAEGUI ORBEGOZO, domiciliado en Pasajes (Guipuzcoa), Avenida de Navarra, nº 2, por: "SUJETADOR DE DOBLE FINALIDAD: DE PARED Y MESA"

- - - - - - - - - - - - -

En la época actual, en que ante la aglomeración de documentos para tramites de caracter más o menos administrativo, se precisan disponer de estos, en sitios apropiados y siempre a mano, asimismo, como en muchisimos casos en reunir o acoplar varios documentos conjuntamente, para el estudio y resolución de un mismo caso, los sujetadores de documentos, resultan por demás imprescindibles.

Ahora bien, por tales circunstancias, sabido es, que en el merdado se disponen de una diversidad de tipos de sujetadores, si bien, todos ellos, poseen la caracterristica definida de ser para pared o mesa, pero no para la utilización o empleo doble e indistinto de pared y me-

117873

sa, dandose la circunstancia, de que en algunas ocasiones, aún el propio sujetador, se hace incomodo en la mesa, ante la aglomeración de documentos que se tienen alrededor o viceversa, resulta incomodo el sujetador de pared, ante la precisión de tenerlo a mano.

Asimismo, los sujetadores existentes en la actualidad, presentan una serie de defectos substanciales, entre los que cabe destacar:

La complejidad de los mismos, que redunda logicamente en elevados precios de costo y venta. En imperfecciones, repercutibles en su adecuado cometido, aparte naturalmente, de que tales sujetadores, no cumplen más que un solo cometido, bien de mesa o pared.

Soslayando todos los inconvenientes indicados y otros muchos no enumerados, asi como abriendo un enorme campo en su cometido, viene el Sujetador de doble finalidad: de pared y mesa, objeto del presente Modelo de Utilidad.

Consiste el Sujetador, en una varilla, que en todo su sentido longitudinal y en su parte más o menos central, lleva practicado un doble rebordeado, con el fin de plegarse y asi cumplir con plena seguridad el cometido propio de la sujección de documentos; llevando asimismo practicado un pequeño corte, que tiene por finalidad el acoplamiento o sujección, en los orificios del gancho del sujetador.

En su parte inferior, el gancho sujetador, lleva igualmente practicados unos pequeños orificios u oquedades, en su sentido horizontal, introduciendose por dichos orificios los cortes de la varilla y doblandose esta sobre

117873

si misma en forma de lengueta, quedando sujetada ambas piezas constituyendo un conjunto.

La total supresión de accesorios, tales como tornillos, clavos o similares, motivan por un lado seguridad plena al sujetador, asi como imposibilitan su deterioro o rotura y por su sencillez se consiguen precios reducidos de costo y venta.

A titulo expositivo pero no limitativo, se acompaña a la presente descripción, unos Planos en los que por sus diversas figuras se puede apreciar las caracteristicas esenciales de los susodichos Sujetadores.

La figura 1ª. representa una vista de la doble varilla, señalandose con (R) a la parte rebordeada o de doblez que la misma lleva practidada en su sentido longitudinal.

La figura 2ª. representa otra vista de la varilla doblada, señalandose con (P-P'), a los cortes que se doblan.

La figura 3ª. es una vista de la doble varilla con su gancho sujetador, señalandose con (C), al orificio central sito en la parte superior y con (O-O'), a los orificios u oquedades en donde se introcuden y dobãan, los cortes de las varillas (P-P'), asimismo, como se señala con (R) la parte rebordeada o de doblez, que lleva la varilla, en su sentido longitudinal.

Finalmente, la figura 4ª, representa a una vista general en perspectiva y en corte, del Sujetador, seña-

landose con (R), a la parte rebordeada o de doblez. Con (P-P'), a los cortes doblados. Con (O-O'), a los orificios en donde se introducen los anteriores y con (C) al orificio central, que sirve para su adaptación a cualquier objeto apropiado sito en pared o mesa.

Queda asi descrito y representado el objeto del naevo Modelo de Utilidad, el cual podrá fabricarse en cualquier material aptp y apropiado, asimismo como ser de dimensiones variables e introducirsele cuantos variantes aconseje la practica, siempre que las mismas no alteren las caracteristicas esenciales del mismo.

N O T A .- Se reivindica la propiedad de este MODELO DE UTILIDAD por:

PRIMERA.- Sujetador de doble finalidad: de pared y mesa, caracterizado por consistir en una varilla que en todo su sentido longitudinal, lleva practicado un doble rebordeado, con el fin de plegarse para la sujección de los documentos, llevando asimismo practicado un pequeño corte, que tiene por finalidad el acoplamiento o sujección en los orificios del gancho del sujetador, mientras que en la parte inferior del gancho sujetador, este lleva igualmente practicados unos orificios u oquedades en su sentido horizontal, introduciendose por dichos orificios los cortes de varilla, doblandose esta sobre si misma en forma de lengueta, quedando sujetada ambas piezas constituyendo un conjunto.

SEGUNDA.- SUJETADOR DE DOBLE FINALIDAD DE PARED Y MESA.

Esta Memoria Descriptiva, consta de cinco.

117873

hojas foliadas y mecanografiadas por una sola cara y de una hoja simple de Planos.

Madrid,

El Agente Oficial de la Propiedad Industrial,

MANUEL GIMENEZ

D. BIBIANO OTAEGUI ORBEGOZO HOJA UNICA

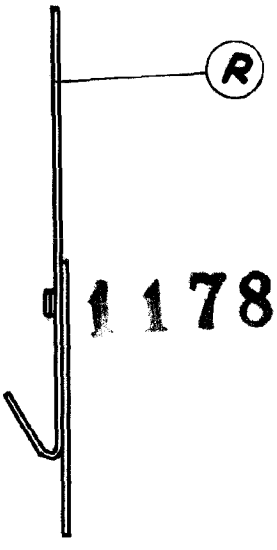

Figura 1ª

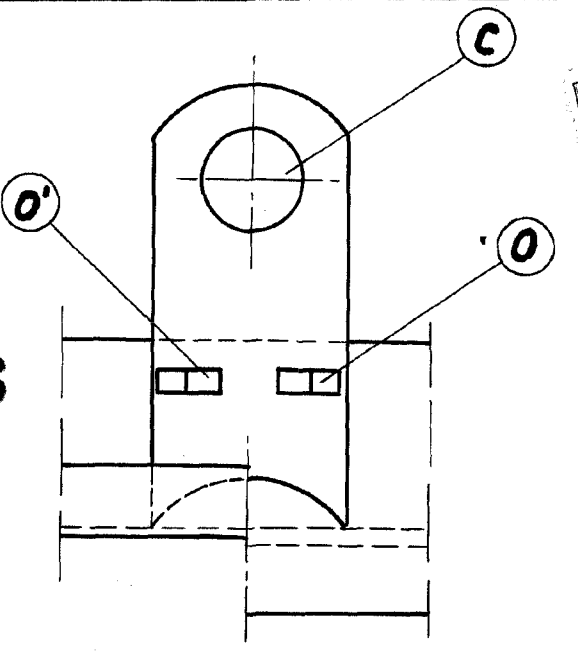

Figura 2ª

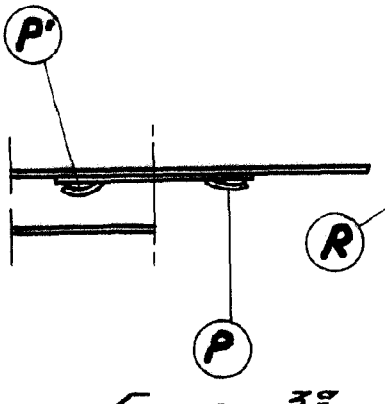

Figura 3ª

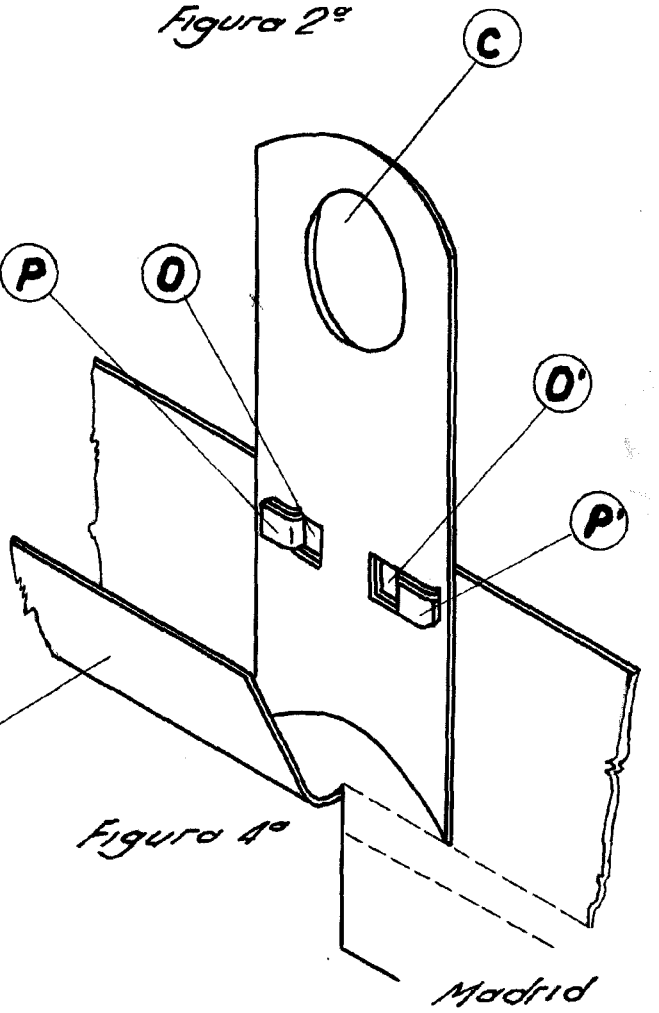

Figura 4ª

Madrid

Escala variable

117873

Gaceta Oficial de la Propiedad Industrial

MANUEL GIMENEZ