116445

MODELO DE UTILIDAD

Por V E I N T E años

a favor de D. Felipe PLAZA DEL VAL

de nacionalidad española

domiciliado en MADRID, c/ Antonio Pirala, nº 31 y 33

por:

"MESA PERFECCIONADA"

- - - - - - -

MEMORIA DESCRIPTIVA

La presente invención se refiere a una mesa perfeccionada que responde a un principio de trabajo y constitución completamente distinto de todos los sistemas conocidos hasta el presente, mejorando a los aludidos sistemas antiguos, tanto en su funcionamiento como duración y economía de fabricación.

Esencialmente consiste en un bastidor montado sobre cuatro patas, que comporta una serie de bielas, que accionadas por un pedal, permite la elevación del tablero de la mesa, y desdoblamiento del mismo, consiguiéndose un nuevo tablero de doble dimensión que el originario,

Para la mejor comprensión de la presente invención se acompaña una hoja de planos en la que la figura 1ª representa una vista en perspectiva del conjunto del sistema de elevación sobre las patas, y el tablero representado en línea de puntos, y la figura 2ª es una vista en alzado lateral con las tres posiciones.

En dichas figuras, la distinta numeración goza el mismo valor y en ellas tenemos:

1.- Bastidor.

2.- Patas.

3.- Bastidor central.

4.- Bielas secundarias.

5.- Bielas soporta-tablero.

6.- Muelle.

7.- Biela principal.

8.- Unión biela principal a tablero.

9.- Tirante biela principal.

10.- Pedal.

11.- Soporte pedal.

12.- Tablero.

13.- Revistero.

Para el funcionamiento de la invención a que nos referimos, tenemos el bastidor rectangular (1) montado sobre las patas (2) y dejando en la zona superior de estas un muñón donde van instaladas sendas conteras de material elástico que permitirán el apoyo del tablero (12), impidiendo su golpeamiento y deslizamiento.

En el centro del bastidor (1) y formando tres zonas iguales, está el bastidor central (3) el cual comporta los ejes de la biela principal (7) y el de las bielas soporta-tablero (5) llevando una de ellas el muelle (6) que permite una vez levantado el tablero (12) la elevación de dichas bielas soporta-tablero al ir ambas vinculadas al mismo eje.

Entre el bastidor (1) y el bastidor central (3) van instalados sendos par de ejes que comportan las bielas secundarias (4), dejando el eje de la biela principal (7) en el centro de ambos ejes.

La biela principal (7) está constituida por su eje apoyado en el bastidor central (3), la unión con el tablero (8) constituido por una sección de biela articulada a la misma por una charnela y un tirante (9) cuyo extremo inferior gira en un eje constituido en el pedal (10), quien a su vez presenta su eje de giro en el bastidor del revistero inferior (13).

Al pisar el pedal (10), éste tira del tirante de la biela principal (9), que por ir vinculada por una charnela a la -

biela principal (7), hace que ésta a su vez gire y acciona - a la unión (8) de la biela principal con el tablero (12) con lo cual éste se desplaza por las bielas secundarias (4) y se eleva, al girar las mencionadas bielas secundarias (4) y las bielas soporta-tablero (5) también giran sobre su eje y por - medio del muelle (6) y unas ruedas que presentan en sus ex - tremos superiores, forman un ángulo con el tablero igual al - de las bielas secundarias (4), con lo cual se consigue el nuevo bastidor-soporte del tablero (12) que se desdoblará formando un tablero doble del primario y vinculado a la mesa en sí - por las charnelas o bisagras que presentan los extremos superiores de las bielas secundarias (4) y unión de la biela principal (8) a su base inferior.

El revistero (13) está constituido por dos bastidores - pequeños laterales, comportando en el centro otro de enrejado perpendicular a los laterales, constituyendo los puntos de - apoyo del eje del pedal (10).

El tablero (12) está formado por dos mitades iguales y vinculadas entre sí por medio de bisagras.

Las ventajas de la nueva mesa perfeccionada son evidentes, puesto que su fabricación será económica, su montaje rápido y sin posibles errores y finalmente su utilización agradable, estética y cómoda.

Serán independientes del objeto de la presente invención, los materiales, forma, colores y dimensiones, tanto absolutas - como relativas y en general todo cuanto no altere, cambie o modifique la esencialidad de la invención.

Descrita suficientemente la naturaleza y objeto de este Modelo de Utilidad, se hace constar que las características -

esenciales sobre las que han de recaer la concesión del mismo, están comprendidas en las siguientes:

R E I V I N D I C A C I O N E S

1ª.- Mesa perfeccionada caracterizada por comprender un bastidor montado sobre cuatro patas, de forma rectangular, presentando en los extremos superiores de dichas patas unas conteras de material elásticos que sirven como amortiguadores al apoyar sobre ellas el tablero constituyente de la mesa. Dicho bastidor presenta tres zonas iguales y paralelas al lado inferior del mismo, formado por otro bastidor intermedio, comportando éste unos ejes que sirven como punto de giro a unas bielas situadas casi en el larguero del bastidor principal, teniendo dichas bielas en sus extremos superiores, sendas ruedas de deslizamiento. También centralmente presenta un eje de giro para apoyo de una biela principal accionadora del conjunto.

Entre el bastidor central descrito y los laterales inferiores del bastidor principal, están comportados un par de ejes paralelos en los que giran unas bielas también paralelas y situadas en los extremos de dichos ejes presentando en sus extremos superiores unas bisagras para su vinculación con el tablero.

La biela accionadora del conjunto, es movida por un pedal instalado en la zona intermedia de las patas y sobre un revistero que se apoya en las mencionadas patas.

2ª.- Mesa perfeccionada, caracterizada por comprender según la anterior reivindicación, un pedal que al ser pisado pone en acción a un tirante que a su vez hace girar una biela la cual desplaza en sentido paralelo al bastidor y ascendente, al tablero plegado de la mesa, por medio de las bielas secunda-

 116445

rias que a su vez, una vez elevado, sirven de apoyo al mismo, a la vez que las bielas portadoras de ruedas de deslizamiento, por medio de un muelle, hacen el mismo movimiento pero en sentido contrario, conformándose un nuevo bastidor que servirá de apoyo al tablero una vez girado sobre las bisagras de unión entre ambos lados iguales.

Para que la mesa vuelva a su posición primera, bastará desplazar el tablero, una vez cerrado uno sobre otro, y ayudar con el pedal para su descenso.

3ª.- MESA PERFECCIONADA.-

Todo ello conforme se describe y reivindica en la memoria que antecede que consta de SEIS hojas escritas a máquina por una sola cara y dibujos que la ilustran.-

Madrid, 5 de Octubre de 1965

LUIS RUIZ PALACIOS
P.P.

Felipe PLAZA DEL VAL 116445 HOJA UNICA

FIG. 1º

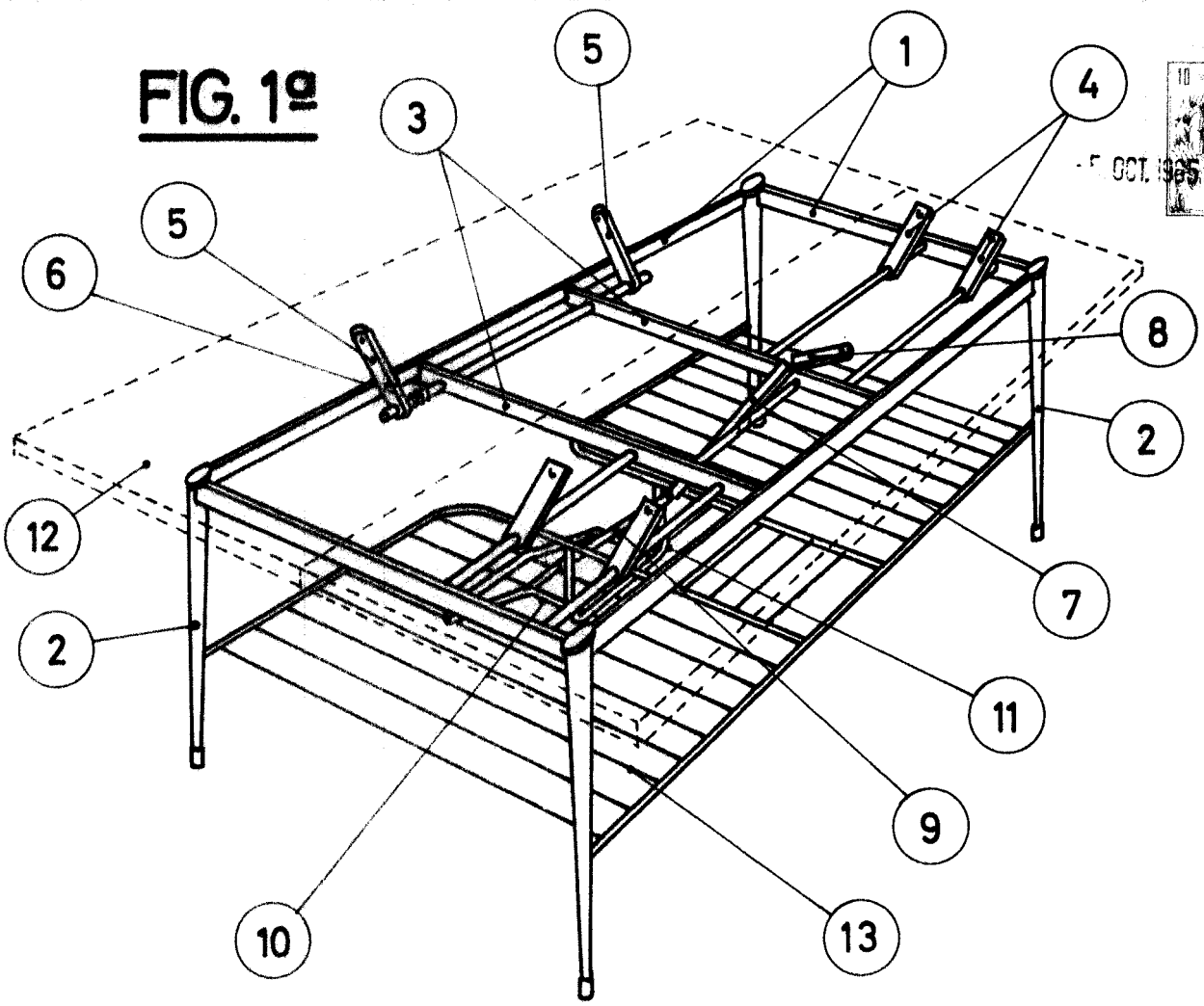

FIG. 2º

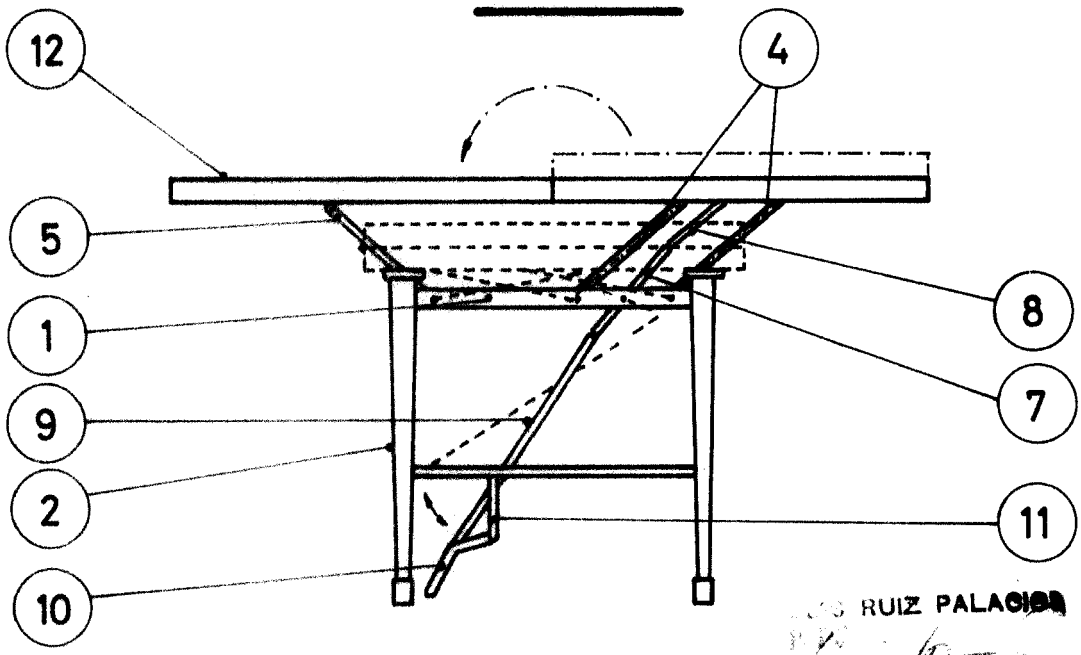

RUIZ PALACIOS

ESCALA VARIABLE