ESPECIAL MOVIL

M E M O R I A D E S C R I P T I V A

Correspondiente a una patente de introducción por diez años por "UN PASADOR AUTOMATICO" que se solicita a favor de la Unión Cerrajera S. A., residente en Mondragón (Guipúzcoa)

Este pasador automático se compone de las siguientes piezas todas ellas bien manifestadas en el dibujo que se acompaña.

De un pestillo mediacaña (A) que lleva en el extremo siperior un boton agarradero (B) y en el extremo inferior cuatro huecos (a) introduciendo sus pitones salientes (c) en los huecos (a) del pestillo mediacaña.

Una vez sujetadas las piezas (A y C) y colocando sobre ellos los muelles (P) según se ve en la figura 1., se remacha la cubierta (D) en los canales (e) de la shapa (E) lo que produce el movimiento automático del pasador accionado por el boton (B).

El sujetador (K) sirve para sujetas el pestillo mediacaña.

R E I V I N D I C A C I O N E S

Primero. Reivindicamos como novedad de esta patente de introducción en haser de chapa estampada la pala del pestillo (C) y embutidos los cantos de la chapa (E).

Segundo. Reivindicamos como objeto de esta patente un pasador automático.

La presente memoria consta de una hoja mecanografiada porm una solo cara y de 16 líneas.

Madrid 4 de Diciembre de 1929.

Juan Jauni Coca

D I S E Ñ O

E S C A L A V A R I A B L E.

Madrid 4 de diciembre de 1.929.
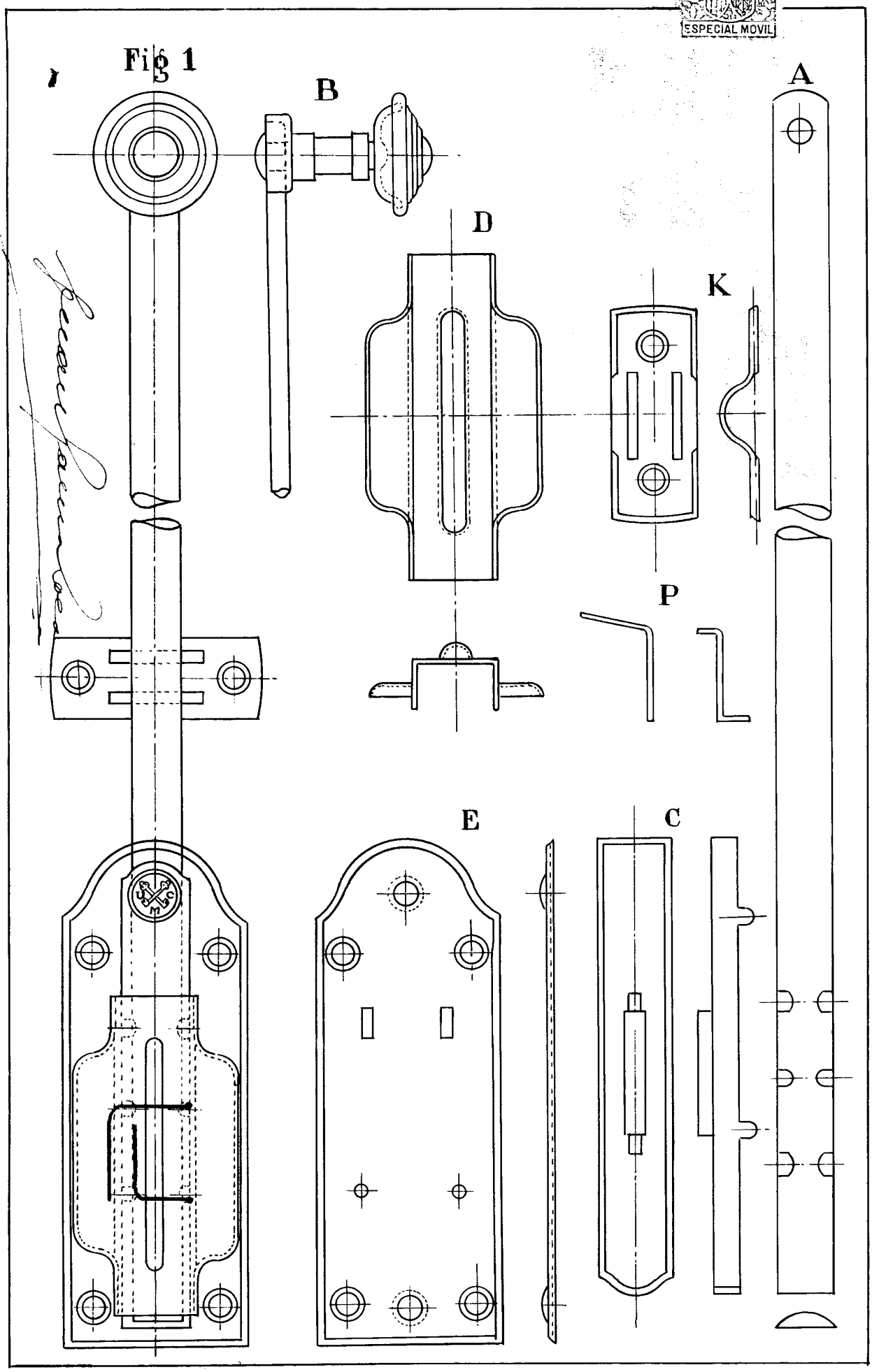
ESPECIAL MOVIL