13 AGO

115052

MODELO DE UTILIDAD

por 20 años

A favor de D. RAMÓN JANÉ CABAGNERO y D. JOAQUÍN JANÉ LAHUNES, ambos de nacionalidad española, residentes en Barcelona, Cartagena 203 y Avenida Generalísimo 519, respectivamente. - - - - - - - - - - por: "CARRITO-BOLSA PERFECCIONADO PARA LA COMPRA". - - - - - - - - -

MEMORIA DESCRIPTIVA

El presente modelo de utilidad se refiere a un carrito-bolsa para la compra, que gracias a sus especiales características constructivas se halla notablemente perfeccionado con respecto a los usuales, pues presenta una mayor movilidad y más estabilidad, resultando su manejo más cómodo.

Concurriendo a las,ventajas sucintamente expuestas, el carrito-bolsa en cuestión se particulariza en líneas generales por estar constituído por un bastidor en el que se sustenta, en posición vertical, una bolsa apoyada en una base horizontal solidaria

de dicho bastidor y portadora de un tren rodante determinado por dos ruedas laterales fijas a uno de los extremos de la base y por una rueda autoorientable prevista en el extremo opuesto. El aludido bastidor está dotado en su parte superior de un asidero que ostenta dos montantes verticales y un tramo intermedio aprehensible inclinado de manera que puede ser asido por personas de distintas estaturas.

Para facilitar la explicación, se acompaña a la presente memoria descriptiva un dibujo, en el que se ha representado un caso práctico de realización, que se cita sólo a título de ejemplo, no limitativo del alcance de la invención.

El carrito-bolsa para la compra ilustrado consta de un bastidor -1- provisto de medios oportunos para la retención de una bolsa -2-, que descansa inferiormente en una base -3- solidaria de dicho bastidor. Esta base está dotada en uno de sus extremos de dos ruedas laterales -4-, mientras que en el otro cuenta con una rueda autoorientable -5-, permitiendo esta disposición una gran movilidad al conjunto y una óptima estabilidad.

Al bastidor -1- se halla unido un asidero que comprende dos montantes verticales -6- y un tramo intermedio -7-, que está inclinado de maneraqque permite asirlo cómodamente por personas de diversas estaturas.

Como es de ver, el carrito-bolsa para la compra descrito es susceptible de aportar muy buenos resultados prácticos, a pesar de lo cual no presenta complicación constitucional de ningún género, por lomque su fabricación es muy sencilla, en favor de su coste.

El modelo, dentro de su esencialidad, puede ser llevado a la práctica en otras formas de realización que difieran sólo en detalle de la indicada a título de ejemplo, a las cuales alcanzará igualmente la protección que se recaba.

Podrá, pues, fabricarse el carrito-bolsa descrito en cualquier forma y tamaño y con los accesorios, materiales y medios más convenientes, por quedar todo ello comprendido en el espíritu de las reivindicaciones.

N O T A

Se reivindica como objeto del presente modelo de utilidad:

1.- Carrito-bolsa perfeccionado para la compra, caracterizado esencialmente por estar constituido por un bastidor en el que se sustenta, en posición vertical, una bolsa apoyada en una base horizontal solidaria de dicho bastidor y portadora de un tren rodante determinado por dos ruedas laterales en uno de los extremos de la base y por una rueda autoorientable prevista en el extremo opuesto, cuyo bastidor está dotado en su parte superior de un asidero que ostenta dos montantes y un tramo intermedio aprehensible inclinado de manera que puede ser asido cómodamente por personas de diversas estaturas.

2.- CARRITO-BOLSA PERFECCIONADO PARA LA COMPRA.

Consta la presente memoria descriptiva de cuatro hojas, mecanografiadas, numeradas, foliadas y escritas por una sola cara, acompañada de una hoja de dibujos.

Barcelona, para

115052

Madrid, a 13 AGO. 1965

RAMÓN JANÉ CABAGNERO

JOAQUIN JANÉ LAHUNES

p. a.

D. RAMÓN JANÉ CABAGNERO
D. JOAQUÍN JANÉ LAHUNES

Hoja única

18 AGO

115052

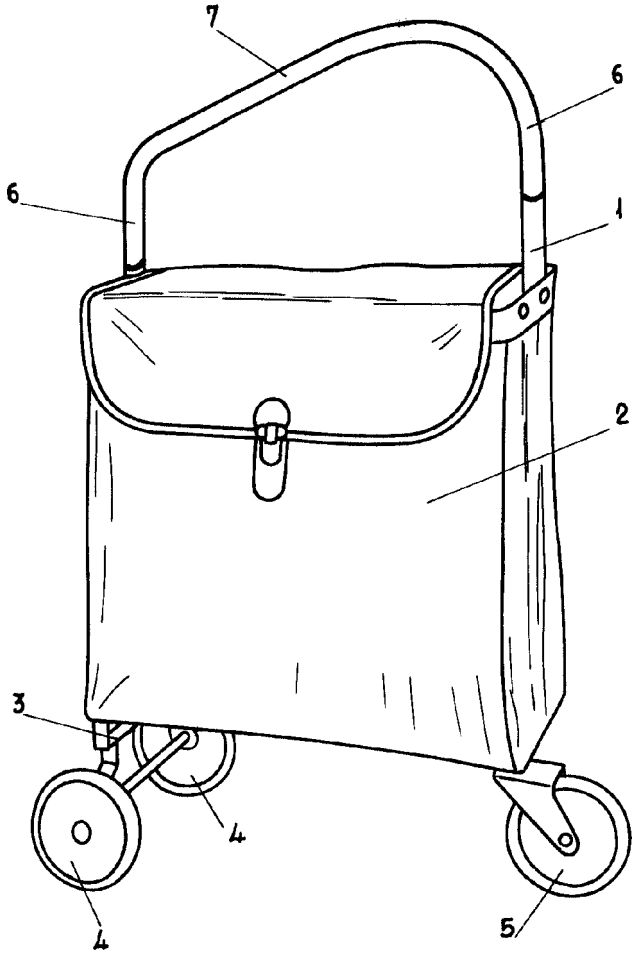

Barcelona, 13 Agosto 1965
p.a.

Escala variable