9 SEPT 1929

ESPECIAL MOVIL

P. 6240.

PL/H.

# M E M O R I A  D E S C R I P T I V A

para una patente de invención por veinte años, por " Enseñas transparentes. " a favor de don Václav PROCHÁZKA, residente en Brünn, Na vyhlidce, 12 ( Checoeslovaquia ).-

':':':':':':':':':':':':':':':':':'

Hasta el presente se han empleado para diversos objetos enseñas que son visibles bien con la luz del día o en el alumbrado de calles, espaparates, etc.

El objeto del presente invento se propone hacer visibles las enseñas aún en la oscuridad y esto por medio de fuentes luminosas colocadas en ellas.

El objeto del invento se ilustra a título de ejemplo en el adjunto dibujo, siendo la fig. 1, una vista perspectiva del invento, la fig. 2, una sección por 1-2 y la fig. 3, una sección por 3-4.

El invento se compone de una armadura de alambre a que se suspende de la varilla b. La armadura de alambre tie-

5 CTS 9 SET 1929 ESPECIAL MOVIL

ne formas diversas, como de prismas de tres o cuatro ángulos, semicilíndrica y análoga. La armadura se recubre de tela blanca c, en la que pueden aplicarse por una o por las dos caras diversas inscripciones, reclamos o dibujos (por ejemplo 1918-1928). En la armadura se suspende un marco de alambre d, sobre el que se sujeta la tela e con diversos colores y formas.

En el interior de la armadura se encuentra la fuente luminosa f constituida por lámparas incandescentes de diversa forma, clase e intensidad (lámparas tubulares, de bujía, lámparas incandescentes normales etc) las cuales se fijan en el conductor g.

La iluminación se efectua mediante corriente eléctrica, que por el alambre h se conduce a los objetos a iluminar.

Las enseñas pueden hacerse para ser colgadas o fijadas y pueden utilizarse para decorar edificios, para las fiestas, escaparates, buques, etc.

Las enseñas para ser transportadas se disponen de forma análoga con la diferencia de que la barra de sustentación es hueca y en su agujero se fija una batería eléctrica, desde la que se lleva la corriente por un alambre a las lámparas incandescentes.

N O T A.-

Descrito suficientemente el presente invento lo que se declara como de novedad e invención propia, son las siguientes reivindicaciones:

1ª.- Enseñas transparentes caracterizadas porque sobre una armadura de alambre de diversa forma (de tres o cuatro esquinas, prismáticos, semicilíndricos, etc) se fija un marco de alambre, sobre el que se sujeta la enseña de colores

9 SEP 1929

ESPECIAL MOVIL

y formas diversas.

2ª.- Enseñas transparentes según lo reivindicado en el punto 1, caracterizadas porque en una armadura de alambre se sujeta una tela blanca con diversas inscripciones, re - clamos o dibujos.

3ª.- Una enseña transparente según lo reivindicado en los puntos 1 y 2, caracterizada porque dentro de la armadura de alambre se coloca una luz constituida por lámparas incandescentes de diversa forma, clase e intensidad, luz que se alimenta por medio de corriente eléctrica.

4ª.- Enseñas transparentes según lo reivindicado en los puntos 1 á 3, caracterizadas porque la luz de las enseñas manuales se alimenta por una batería que se coloca en la parte hueca de la barra de sustentación.

5ª.- Enseñas transparentes.- Según se describe y reivindica en la presente memoria descriptiva y se ilustra con los dibujos que a la misma se acompañan.

Consta esta memoria de tres páginas foliadas y escritas por una sola cara.

Madrid, 9 de septiembre de 1929.-

Leocadio López y López.-

P.P./

9 SEPT. 1929
ESPECIAL MOVIL

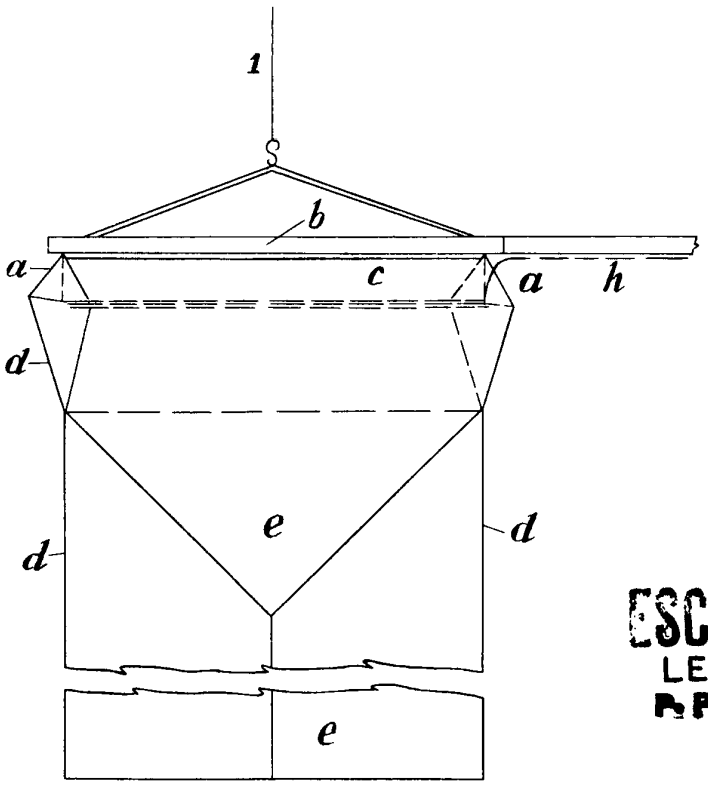

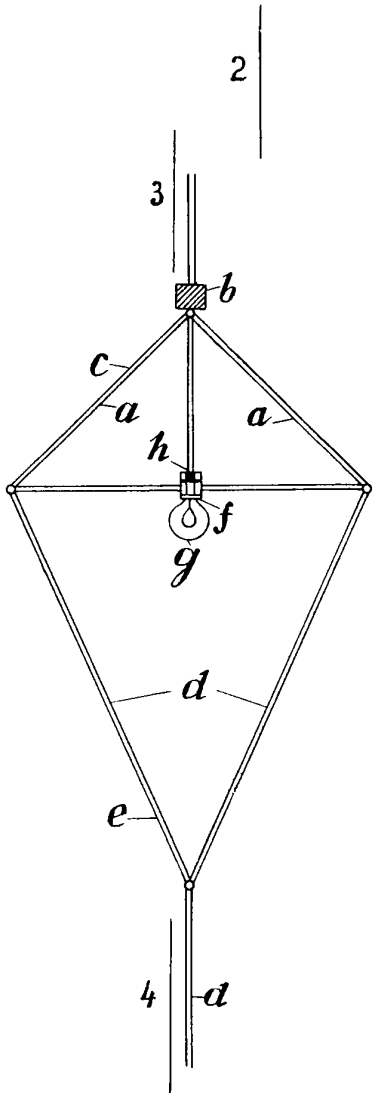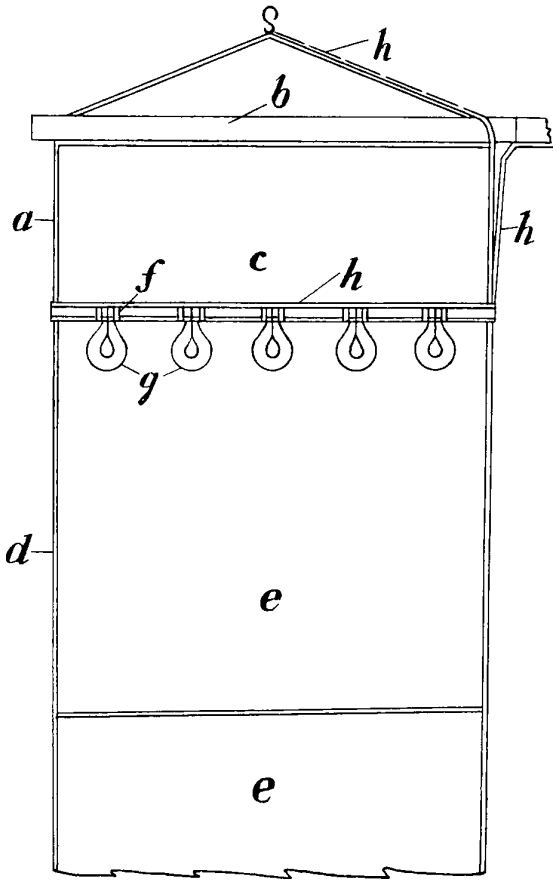
ESCALA VARIABLE
LEOCADIO LOPEZ
P.P.