112149

M E M O R I A   D E S C R I P T I V A

que se acompaña a la solicitud de

UN MODELO DE UTILIDAD

a favor de PLASTIFORT, S.L., de nacionalidad española, residente en VILLA-CARLOS (Menorca), c/ San José s/núm.

por

"DISPOSITIVO DE JUEGO PARA COMPOSICIONES ARTÍSTICAS".

=.=

La presente descripción se refiere, como su enunciado indica, a un dispositivo especialmente creado para los juegos de creaciones artísticas y de aplicaciones preferentemente infantiles, y didacticas.

La esencialidad del modelo consiste en un panel o

tablero multiperforado según un determinado órden de simetría, susceptible de recibir en todas y cualquiera de las mismas perforaciones a la espiga normalizada de unas piezas dotadas de cabezas diferenciadas en formas y coloraciones, de manera que en la yuxtaposición, se alcanzan figuras planas representativas de diferentes creaciones artísticas adecuadas a la mentalidad de la persona que lo está utilizando.

Ventajosamente, se dispone que el panel perforado se recibe en un estuche convenientemente moldeado para la creación de un espacio central susceptible de recibir al mismo panel y en alternativa a una pluralidad de ellos que posteriormente en extensión, amplian el campo de trabajo, a la vez que de unas oquedades en las inmediaciones del enmarcamiento en las que se reciben y mantienen las piezas de adición, quedando finalmente recubierto el conjunto por una tapa calada en simple presión, y que al realizarse en una materia transparente, permite la visualización inmediata del conjunto.

Para la mejor comprensión de cuanto antecede, se acompaña una hoja de dibujos en los que se representa esquemáticamente el modelo, que a continuación y con referencia a las mismas figuras, se describe detalladamente:

En dichos dibujos,

La figura 1ª, es una vista en perspectiva del conjunto del dispositivo, con semi-separación de la tapa.

La figura 2ª, es una vista lateral de una de las piezas de composición.

La figura 3ª, finalmente ilustra una sección del panel perforado con colocación de unos elementos de formación de los motivos decorativos, de los cuales uno se muestra seccionado por un plano diametral.

112149

Según queda representado en los dibujos, la marca (1) se refiere al cuerpo de la caja base del dispositivo, en las inmediaciones de cuyas paredes laterales se forman los alojamientos (2) para la recepción de las diferentes piezas de adición que mas adelante se describe. En la parte central de la misma caja se previene el alojamiento (3) para recibir al panel (4) dotado de las múltiples perforaciones (5) realizadas con determinado orden de simetría y en diámetro correspondiente al de las espigas (6) de las piezas de juego, las cuales se complementan con las cabecillas (7) de formas y colores adecuados para la formación de las figuras previstas. Todo el conjunto descrito se cubre y proteje mediante la tapa amovible (8) de material transparente.

Por razones de resistencia, economía y vistosidad, se considera preferentemente el empleo de materiales plásticos moldeables susceptibles de admitir una gran gama de coloraciones dentro de una semi-elasticidad que permite la perfecta colocación y retención de las piezas en los correspondientes tableros.

Descrita suficientemente la naturaleza y objeto del modelo, así como la manera en que el mismo puede ser llevado a la práctica, se hace constar que en su realización podrán ser variables los materiales, formas y dimensiones, y en general, cualquier otro detalle accesorio o secundario, siempre que ello no altere, cambie o modifique la esencialidad propuesta.

Los términos en que queda redactada esta memoria, son ciertos y fiel reflejo del objeto descrito, debiéndose tomar con carácter amplio y nunca en forma limitativa.

=.=.=.=.=

N O 112149

El MODELO DE UTILIDAD que se solicita, deberá recaer precisamente sobre las particularidades características de las siguientes reivindicaciones:

1ª.- Dispositivo de juego para composiciones artísticas, c a r a c t e r i z a d o por comprender una pluralidad de piezas dotadas de una espiga susceptible de ser calada en media presión en cualquiera de las múltiples perforaciones circulares establecidas en órden de simetría en paneles normalizados adecuados para ser unidos en yuxtaposición lateral, con la particularidad de que el o los paneles se reciben y exhiben en una cavidad central de un receptáculo enmarcado en los laterales por otros de menores dimensiones destinados a la recepción de las múltiples piezas encajables dotadas de sus correspondientes espigas de calado, diferenciandose los elementos contenidos en los diversos receptáculos por su diferente coloración y conformación de cabeza.

2ª.- Dispositivo de juego para composiciones artísticas, según la reivindicación anterior, caracterizado porque el conjunto del dispositivo recibe una tapa amovible realizada en material tal que permite una visualización directa, por transparencia, de los elementos integrantes y eventualmente de la obra alcanzada por el calado de una pluralidad de diferentes piezas dispuestas según la capacidad artística de la persona usuaria.

3ª.- "DISPOSITIVO DE JUEGO PARA COMPOSICIONES ARTÍSTICAS".

=.=.=.=.=.=

Todo según queda expuesto en la presente memoria, que consta de cinco hojas foliadas y mecanografiadas por una sola cara, y una hoja de dibujos que con la misma se acompaña.

MADRID, 17 de Marzo de 1.965.

P. A.

Modesto Polo

PLASTIFORT. S.L. HOJA UNICA.

112149

FIG. 1.

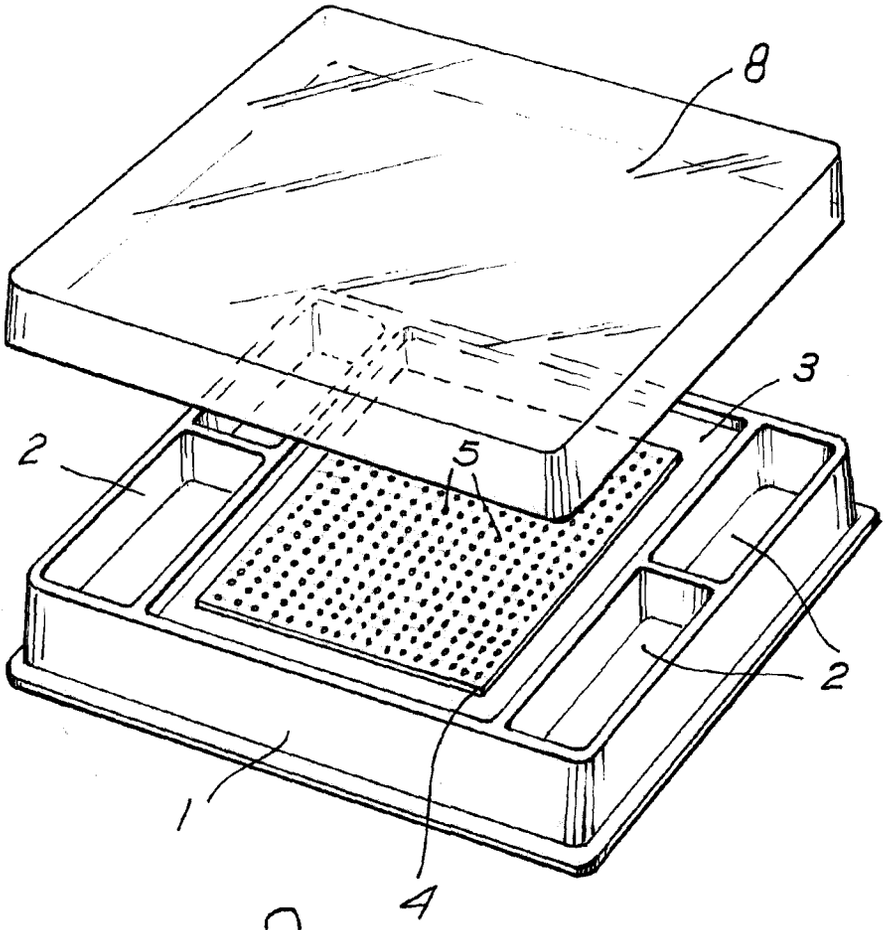

FIG. 2.

FIG. 3.

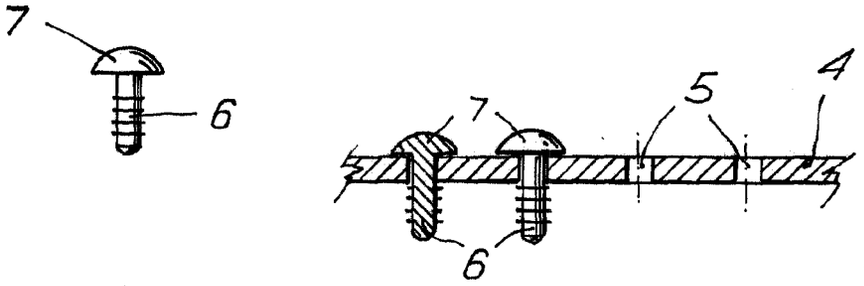

Madrid. 17 MAR/1965

ESCALA VARIABLE.