112143

12142

112142

M O D E L O D E U T I L I D A D

Por VEINTE años

en España, a favor de D. ANDRES AGUIRRE UNAMUNO Y D. LORENZO IBABE ELORZA, de nacionalidad española - residentes en C/ Mendikokale nº 10 y C/ Zuazola nº27 respectivamente OÑATE (Guipúzcoa), cuyo Modelo tiene por objeto:

"CONEXION DE CONDUCTORES ELECTRICOS DEBIDAMENTE PROTEGIDOS".

- - - - - - - - - - - - - -

M E M O R I A D E S C R I P T I V A

La presente memoria concierne, como su - enunciado indica, a la descripción de una conexión para conductores eléctricos, debidamente protegidos, que constituye una notable novedad, según se podrá - apreciar por la explicación que de los dibujos ad--

5.-

112142

juntos se realizará seguidamente, y en los cuales, - solo a título de ejemplo, se representa una preferente forma de realización.

En dichos dibujos=

La figura 1ª.- Es una sección del conjunto cuando está encajado el elemento macho con el elemento hembra.

La figura 2ª.- Muestra una vista en planta del elemento aislante, portador de los machos, para ver la disposición de los tabiques separadores en - el elemento aislante -6-, elemento que será elástico y ordinariamente esponjoso o sea de goma o similar.

La figura 3ª.- Representa una vista en - planta del elemento portador de los elementos hembra.

La figura 4ª.- Es un despiece de la totalidad de las piezas que integran este conjunto, presentando separadamente cada una de ellas.

Perfectamente se puede ver el posible intercambio entre todas las piezas que constituyen esta unidad.

La figura 5ª.- Ilustra una vista externa, separada, de todos los elementos que integra esta - conexión con su correspondiente elemento de protección.

Comentando los dibujos adjuntos, seguida-

112142

mente se realizará una descripción de las partes más importantes=

Mediante el número -1- se señala la caperuza elástica y aislante que cubre el elemento -6- portador de los elementos macho; por una parte queda encajada en el lugar -18- de la pieza intermedia y en su interior queda encajada la pieza -6-, que será de goma o material similar más bien elástico, que es la portadora de los elementos macho; y -2- es el lugar por donde se introducen las conexiones; -3- el rebaje anular que lleva la pieza -1-, que sirve de encaje al resalte, también anular, -3-, que lleva la pieza -6-; -4- se señala la pieza intermedia que cubre las dos conexiones; -5- el cuerpo de características similares al -1-, pero que es el que lleva en su interior alojados los elementos hembra. Externamente tiene la disposición peculiar de tener un elemento-guía -21-, que es encajará en la ranura -17- del elemento intermedio -4-, al ser alojada esta pieza -5- en el lugar -16-, con el fin de que gracias a esta guía se efectúe una perfecta orientación del conjunto y haya una exacta correspondencia entre los elementos hembras que lleva en su pieza -10- y los orificios -19- que tiene el tabique intermedio de la pieza -4-.

112142

Con -6- se representa el elemento iaslante, súmamente elástico, que es el portador de los elementos macho; y -7- son los tabiques separadores de las conexiones de los elementos macho o hembras, según se vea una u tra figura; -8- los elementos macho; -9- elementos hembra, que quedan perfectamente alojados en el cuerpo -10-, que también será de las mismas características que el -6-, de material elástico y completamente aislante; -10- el cuerpo elástico en el que se alojan los elementos hembra -9-. También lleva el resalte -3- en toda su periferia, con el fin de poder encajarlo en la ranura correspondiente, también -3-, del cuerpo -5-. Además este cuerpo, como se puede ver representado en planta en la figura 3ª, lleva un saliente -14- que sirve para quedar alojado en la ranura -15- del cuerpo -5-, todo ello también para efectuar un perfecto enfrentamiento en el montaje, de suerte que los orificios -19- queden siempre con seguridad perfectamente enfrentados a los orificios hembra -9-.

Siendo -11- las conexiones, de los elementos hembra; -12- las conexiones de los elementos macho, que se han señalado con -20- en el detalle separado de la figura 4ª; y -13- es visto en planta, el nervio -3- que está colocado periféricamente en

112142

el cuerpo -6-; y -14- el saliente que se aloja en la ranura -15- del cuerpo -5-; -15- la ranura que lleva el cuerpo -5- para orientar perfectamente a la pieza -10- cuando se introduce en su interior; -16- es el lugar donde se introduce el elemento portador de los elementos hembra, Precisamente es la pieza -5- la - que se introduce en el lugar -16-; -17- la ranura - interna que lleva el alojamiento -16- para dar paso al saliente -21- que externamente tiene el citado - cuerpo -5-.

Y -18- es el lugar donde se aloja el cuerpo -1-; -19- los orificios que permiten el pado de los elementos macho cuando se ha de hacer la conexión. Estos orificios serán en número variable, según el número de elementos que se disponga en el - enchufe; -20- es lugar de la conexión de los machos, que se representa en el despiece de la figura 4ª; - y -21- son los salientes que tiene la pieza -5- exteriormente con el fin de encajarlo en la ranura - -17- del alojamiento -16- a fin de que haya enfrentamiento de orificios de entrada de los machos.

Aun cuando en la descripción realizada - hasta aqui, se cita la constitución elástica de -- las piezas integrantes de la unidad, se desea aclarar que, naturalmente, la misma podrá fabricarse a

112142

partir de materiales más o menos rígidos por ejemplo, baquelita.

Descrita convenientemente, la naturaleza del actual Modelo de Utilidad, como asimismo la forma de poderlo, llevar a la práctica para convertirlo en una realidad industrializable se hace constar que en el mismo, serán susceptibles de introducir todas aquellas modificaciones de detalle que las circunstancias y la práctica pudieran aconsejar, siempre y cuando que con las variantes que se introduzcan no se cambie, alterer o modifique la esencialidad del objeto descrito.

N O T A.-

Se declaran como de novedad y propiedad para todo el territorio español el contenido de las siguientes:

R E I V I N D I C A C I O N E S

1ª.- "Conexiones de conductores eléctricos debidamente protegidos" que esencialmente se caracteriza por estar constituida por una pieza tubular, provista de un tabiquillo transversal intermedio, que limita dos compartimientos separados por la misma, y comunicados opuestamente hacia el exterior en cada uno de los cuales puede alojarse un enchufe macho y hembra, respectivamente integrados por una

112142

caperuza, en la que interiormente existe un rebaje - anular, en el que se aloja un resalte similar dispuesto en una pieza de cierre, aislante, en la que - están acoplados los citados dispositivos de conexión de los cuales, los machos atraviesan el tabiquillo - de la pieza tubular, por pasos existentes al efecto.

2ª.- "Conexiones de conductores eléctricos debidamente protegidos" según apartado anterior, que esencialmente se caracteriza porque la caperuza -- correspondiente a los dispositivos de conexión hembra, presenta una ranura, adecuada para alojar un - resalte dispuesto en el compartimiento de la pieza tubular previsto para recibir la misma, con lo cual, se garantiza la posición de los terminales en coincidencia con los opuestos.

3ª.- CONEXION DE CONDUCTORES ELECTRICOS DEBIDAMENTE PROTEGIDOS".

Todo ello, conforme se describe y reivindica en la presente memoria que consta de SIETE hojas escritas a máquina por una sola de sus caras y dibujos que la ilustran.

Madrid, 17 de Marzo de 1.965

E. GONZALEZ VACAL

Andrés Aguirre Unamuno
Lorenzo Ibabe Elorza

Hoja única

Figura 1ª

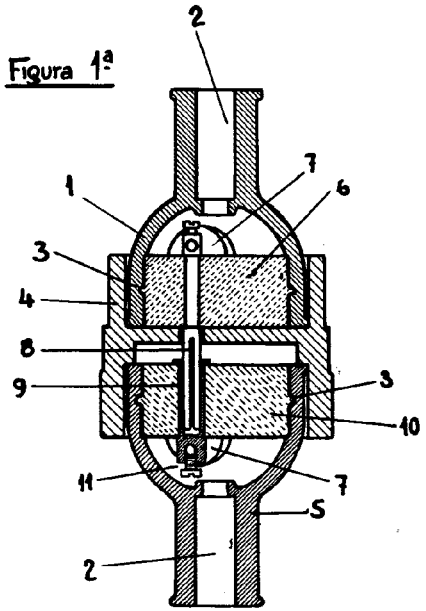

Figura 2ª

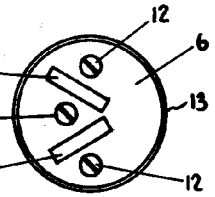

Figura 3ª

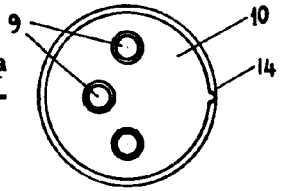

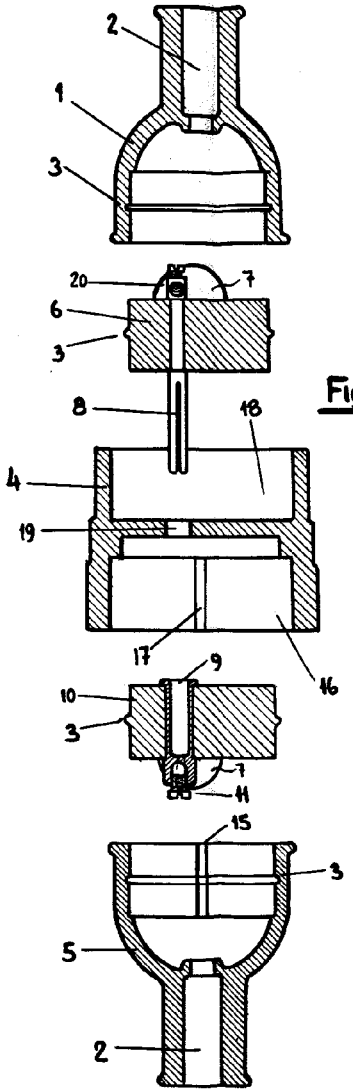

Fig. 4ª

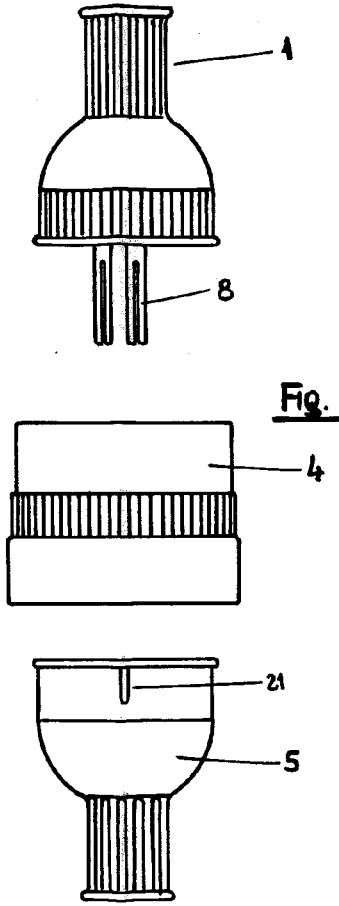

Fig. 5ª

MADRID 17 MARZO DE 1965

Escala variable