0,6569

27 OCT 1964

MODELO DE UTILIDAD

Grupo 6º, Clase 60ª.

109485

M E M O R I A D E S C R I P T I V A

sobre:

» UN MUÑECO GROTESCO ».

Solicitante: Don CARLOS BUSQUETS BUSQUETS, de nacionalidad española, residente en SAN JUSTO DESVERN (Barcelona), Pasaje Bell-Esguard, 6.

109485

La presente solicitud se refiere a un muñeco grotesco que, constituido por un palo rígido central que en sus dos extremos lleva dispuestos, respectivamente, la cabeza y los pies, y por debajo de la cabeza un cuerpo representativo del tronco y brazos, se caracteriza, esencialmente, porque la cabeza y los pies están unidos firmemente con el referido palo, en tanto que el cuerpo representativo del tronco y brazos va acoplado con dicho palo a través de un órgano elástico, de modo que a la más pequeña vibración de la superficie de apoyo del muñeco, o por una corriente de aire, quede sometido dicho cuerpo a movimientos oscilatorios, dando así la impresión de que el muñeco se esté moviendo.

Otras características y particularidades del muñeco grotesco de que se trata se desprenderán de la siguiente descripción que se hace con relación a los dibujos adjuntos, en los cuales se ilustra, a título de ejemplo no limitativo, una forma de realización. En dichos dibujos:

La Fig. 1 ilustra dicho muñeco en vista frontal;

la Fig. 2 muestra el mismo muñeco en vista de perfil; y

la Fig. 3 es una vista frontal análoga a la de la Fig. 1, pero ilustrando el cuerpo del muñeco en corte vertical.

El muñeco representado está constituido por un palo rígido central 1 que en sus dos extremos lleva dispuestos, respectivamente, la cabeza 2 y los pies 3, en tanto que por debajo de la cabeza lleva un cuerpo 4 representativo

27 OCT 1964

del tronco y brazos. Los pies 3 constan de un material pesado para dar estabilidad al muñeco. Conforme puede apreciarse en el dibujo, la cabeza 2 y los pies 3 están unidos firmemente con el referido palo 1, en tanto que el cuerpo 4 representativo del tronco y brazos va acoplado de manera flotante con dicho palo. A tal fin, el referido cuerpo 4 está dotado de un orificio axial 5 de encaje del palo mencionado, siendo el diámetro de este orificio considerablemente mayor que el del palo y presentando dicho orificio en la proximidad de su extremo superior un escalón 6, a través del cual va apoyado dicho cuerpo sobre la base ancha 7 de un muelle helicoidal cónico 8 que por su otro extremo 9 va unido al referido palo 1, todo ello dispuesto de manera tal que el muelle helicoidal cónico mencionado queda totalmente cubierto por el cuerpo 4 del muñeco y que este cuerpo, a la más pequeña vibración de la superficie de apoyo del muñeco, o por una corriente de aire, queda sometido a movimientos oscilatorios.

Se hace constar que todo cuanto no altere, cambie o modifique lo esencial del muñeco descrito puede quedar sometido a variaciones de detalle.

N O T A:

27 64

N O T A

El Modelo de Utilidad que se solicita recae sobre las siguientes reivindicaciones:

1ª.- Un muñeco grotesco, constituido por un palo rígido central que en sus dos extremos lleva dispuestos, respectivamente, la cabeza y los pies, y por debajo de la cabeza un cuerpo representativo del tronco y brazos, constando dichos pies de un material pesado para dar estabilidad al muñeco, caracterizado porque la cabeza y los pies están unidos firmemente con el referido palo, en tanto que el cuerpo representativo del tronco y brazos va acoplado con dicho palo a través de un órgano elástico, de modo que a la más pequeña vibración de la superficie de apoyo del muñeco, o por una corriente de aire, queda sometido dicho cuerpo a movimientos oscilatorios.

2ª.- Un muñeco grotesco según la reivindicación 1ª, caracterizado porque el cuerpo representativo del tronco y brazos está dotado de un orificio axial de encaje del palo mencionado, siendo el diámetro de este orificio considerablemente mayor que el del palo y presentando dicho orificio en la proximidad de su extremo superior un escalón, a través del cual va apoyado dicho cuerpo sobre la base ancha de un muelle helicoidal cónico que por su otro extremo va unido al referido palo.

3ª.- Un muñeco grotesco según las reivindicaciones 1ª y 2ª, caracterizado porque el muelle helicoidal cónico mencionado está dispuesto de modo que queda totalmente cubierto por el cuerpo representativo del tronco y

brazos del muñeco.

4ª.- UN MUÑECO GROTESCO,

tal y como queda descrito y reivindicado en la presente memoria que consta de cinco hojas mecanografiadas por una sola cara y de una lámina de dibujos.

BARCELONA, 27 de Octubre de 1964.

CARLOS BUSQUETS BUSQUETS
P.P.

A. GOMEZ-ACEBO Y MODET
P.P.

D. CARLOS BUSQUETS BUSQUETS

HOJA ÚNICA

ESCALA VARIABLE.

27

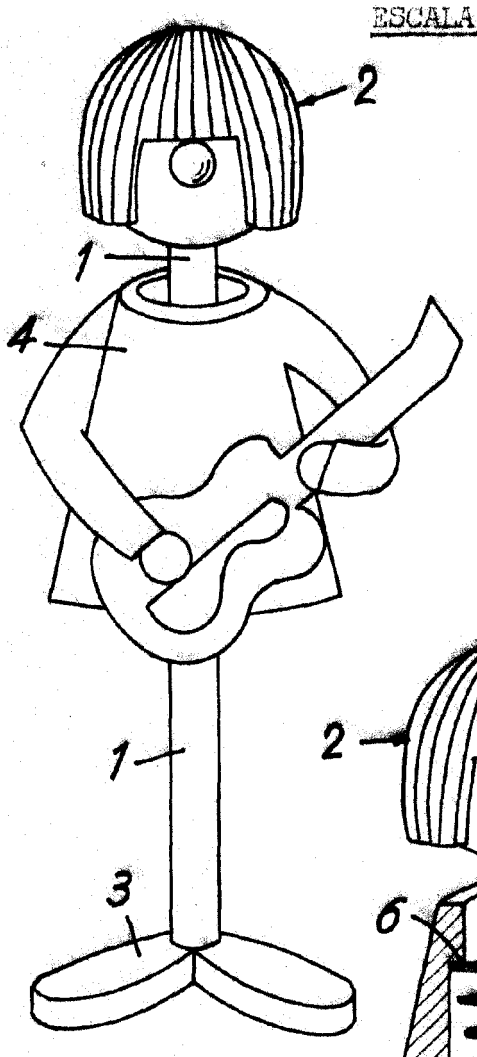

FIG. 1

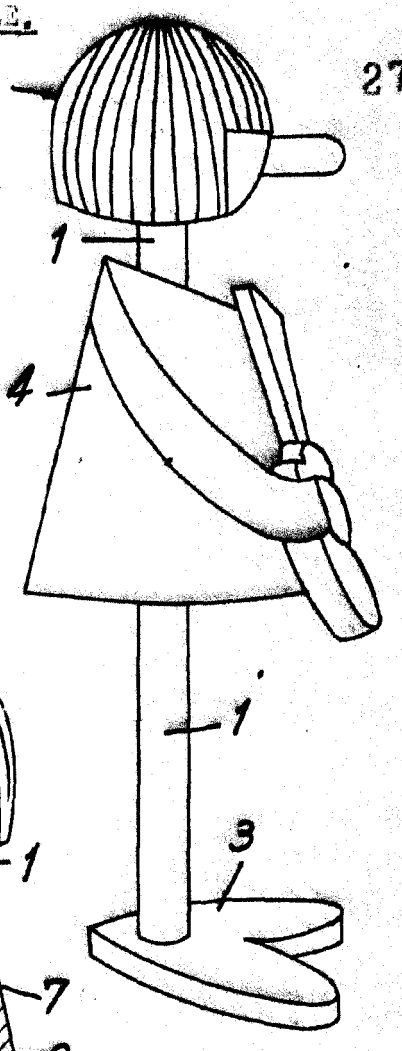

FIG. 2

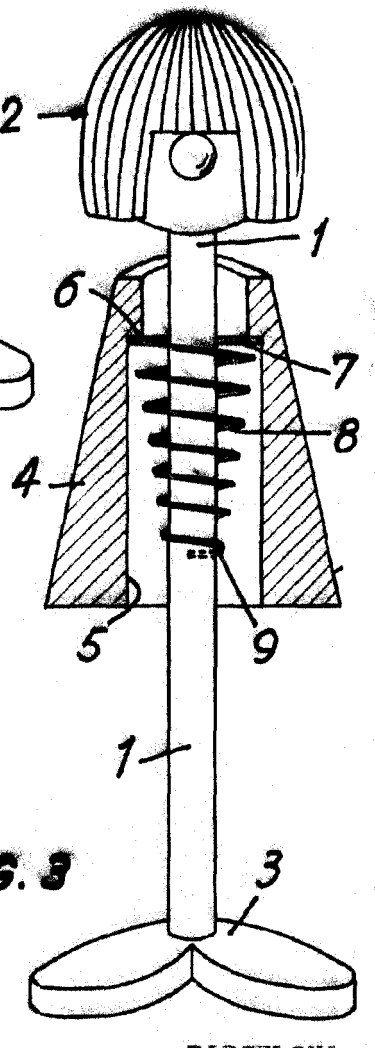

FIG. 3

109485

BARCELONA, 27 de Octubre de 1964
CARLOS BUSQUETS BUSQUETS
P.P. A. GOMEZ-ACEBO Y MODET

0.0569