Carpeta nº 6.013. Expediente nº 106683

106683

3 JUN 19

MODELO DE UTILIDAD

a favor de

Dn. EMILIO RAKOSNIK CASAS, de nacionalidad española, domiciliado en Barcelona, calle Guipúzcoa nº 29-31,

por:

" ASAS-CIERRE PARA CAJAS "

-oOOo-

MEMORIA DESCRIPTIVA

El presente modelo de utilidad tiene por objeto, como su enunciado indica, unas asas-cierre para cajas, las cuales ofrecen la particularidad de que la solapa de cierre propiamente dicha, se determina por troquelado del hueco de una de las dos asas, cumpliendo el conjunto los fines esenciales para los que específicamente ha sido concebido con la máxima seguridad y eficacia.

Es sabido que en bolsas de papel o cartón, las asas no son prolongación solidaria del cuerpo que conforma la bolsa o la caja, sino que son elementos que se obtienen por separado del cuerpo y se fijan a él por cualquier medio adecuado, pegamento, cosido por grapas, etc.. En casos especiales las asas son prolongación de la lámina que conforma el cuerpo de la caja o bolsa. Pero tanto en un caso como en otro las asas en sí no determinan el elemento de cierre del conjunto de que forman

3 JUN. 1

parte.

Es objeto de este modelo de utilidad, unas asas solidarias de la lámina que forma el cuerpo de la caja o bolsa y, al propio tiempo, constituyen el medio de cierre del envase, todo ello con una construccion sencilla y efectiva que puede ser llevada a la práctica con toda facilidad.

De conformidad con ello, el presente modelo se caracteriza por estar constituido por una lámina que, mediante los troquelados y dobleces pertinentes, determina el cuerpo de la caja y, superiormente, dos asas de modo que el material de vaciado de una de ellas conforma una solapa con dos apéndices extremos, pasandose esta solapa por el hueco de la otra asa para alojar los citados apéndices extremos en las correspondientes ranuras previstas en la superficie de la que se prolonga el asa contigua, quedando las dos asas, al ser cerrado el envase, totalmente adosadas determinando un agarradero único, o dos asas o agarraderos cuando el envase es abierto.

Como se puede apreciar, las asas-cierre objeto de este modelo proporcionan notables ventajas sobre las ya conocidas para este menester, ya que tanto el cierre como el agarradero determinado son de gran resistencia y solidez en razón a que son prolongación de la lámina que forma el envase o caja.

Estas son a grandes rasgos las caracteristicas del modelo que se preconiza, las cuales se pondrán de manifiesto, más particularmente, en el transcurso de la descripción que a continuación se dá, en la que, para facilitar su comprensión, se hace referencia a la lámina de dibujos adjunta, en la que de manera un tanto esquemática y tan solo

106683

por vía de ejemplo se muestran las partes esenciales del modelo. Estos detalles se dan a título ilustrativo, por tanto esta memoria debe ser considerada sin carácter restrictivo alguno.

En la lámina de dibujos adjunta:

La figura 1 muestra una vista en perspectiva del conjunto de las asas y del elemento de cierre del envase o caja, en posición de abierto.

En la figura 2 se muestra el mismo conjunto en perspectiva, pero por el plano opuesto al mostrado en la figura 1, poniendo de manifiesto las aberturas para paso de los apéndices de la solapa de cierre.

En la figura 3 se muestra el conjunto en posición de cerrado, formando las asas un agarradero único.

Como se puede apreciar en las figuras enumeradas las asas -1- y -2- se determinan por troquelado de sendas prolongaciones -3- y -4- de las caras laterales de la caja o envase, produciendo en una de dichas asas, en este caso la -1-, aprovechando el material del hueco de la misma, una solapa -5- con dos apéndices -6- extremos. La citada solapa -5- es pasada por el hueco del asa -2- hasta la superficie del lateral -4-, opuesto, que tiene practicadas unas aberturas -7- en las que son recibidos los apéndices extremos -6- de la citada solapa -5-, determinando de este modo el cierre del envase o caja, al propio tiempo que las asas -1- y -2- quedan totalmente adosadas formando un agarradero único.

La forma del cuerpo de la caja, así como sus dimensiones podrán ser cualesquiera, ya que la esencialidad de este modelo radica en la particular constitución de las asas y elemento de cierre determinado por aprovechamiento

del material de vaciado de una de ellas.

Se hace constar a los efectos oportunos que en el objeto de este modelo se podrán introducir todas aquellas variaciones de detalle que las circunstancias y la práctica pudieran aconsejar, siempre y cuando que, con las mismas, no se modifiquen las características esenciales de las asas-cierre descritas.

N O T A

Se declara de novedad el contenido de las siguientes

REIVINDICACIONES

1.- Asas-cierre para cajas, que se caracterizan por constituirse en la prolongación superior de las caras laterales del cuerpo del envase, formando el material del hueco de una de dichas asas una solapa con dos lengüetas extremas, cuya solapa se pasa a través del hueco del asa complementaria y se abate sobre la superficie de que ésta se prolonga, cuya superficie tiene practicadas dos ranuras por las que se alojan las lengüetas extremas de la citada solapa, determinando el cierre del envase, en cuya posición las dos asas quedan adosadas formando un agarradero único.

2.- ASAS-CIERRE PARA CAJAS.

Todo ello tal y como se describe y reivindica en la presente memoria que consta de cuatro hojas mecanografiadas por una sola de sus caras y se muestra en la lámina de dibujos adjunta.

Barcelona, 3 de Junio de 1964.

P. PUJOL

p. p.

Dn. EMILIO RAKOSNIK CASAS

HOJA UNICA.

Fig. 1

106683

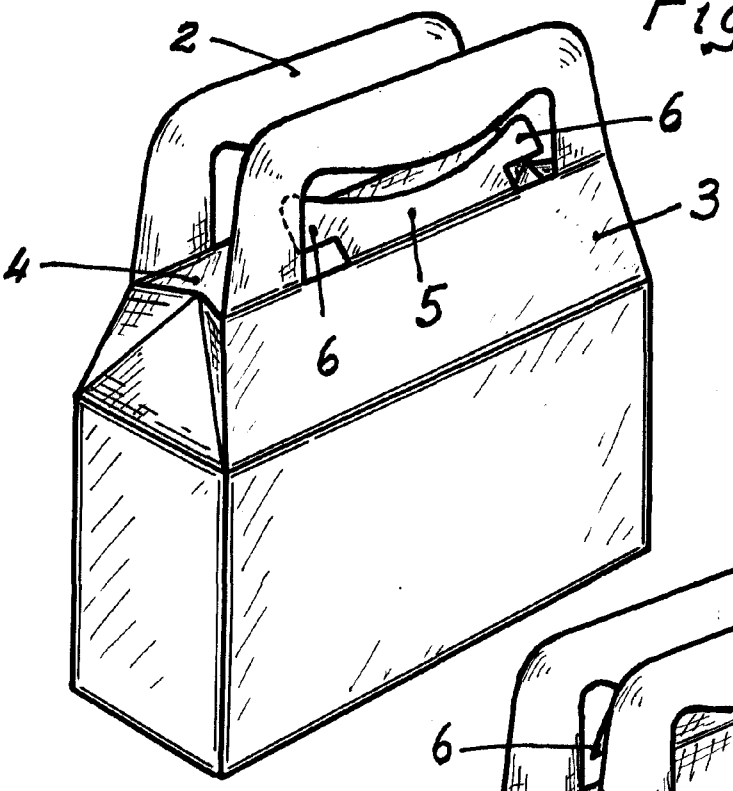

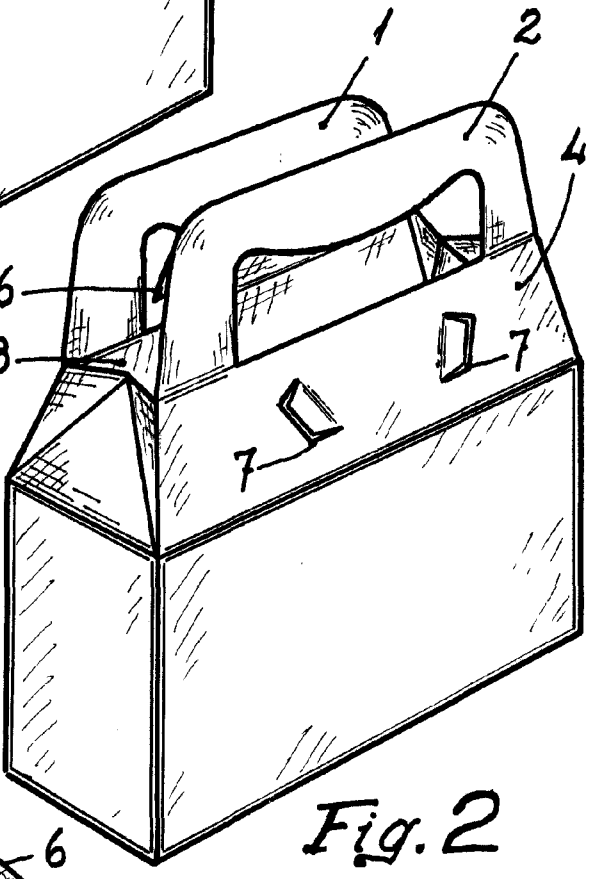

Fig. 2

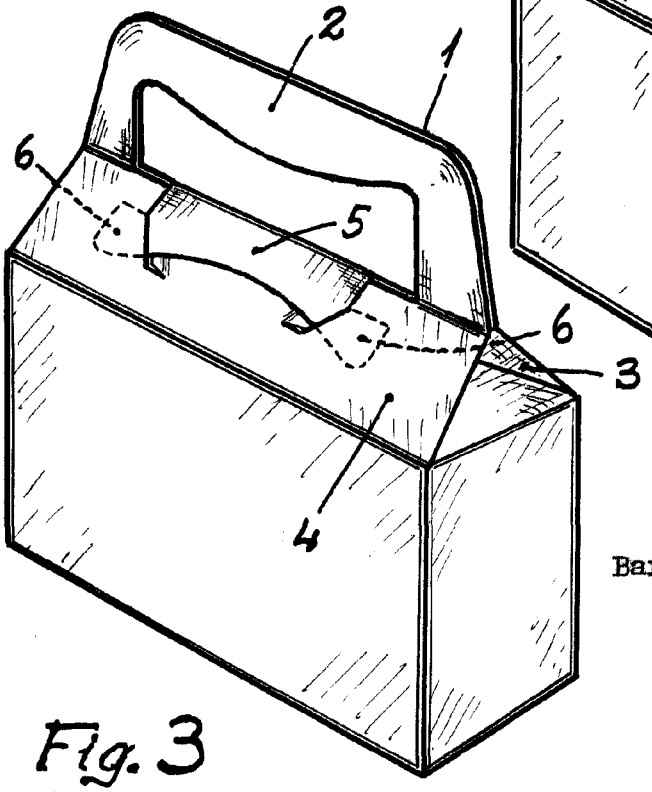

Fig. 3

ESCALA VARIABLE

Barcelona, 3 de Junio de 1964.

P. PUJOL

P. p.