100871

-1 AGO.

M E M O R I A D E S C R I P T I V A.-

MODELO DE UTILIDAD.

P A I S : ESPAÑA.

DURACION : 20 AÑOS.

OBJETO : "UNA CAFETERA EXPRES DE JUGUETE"

= =

A nombre de : INDUSTRIAS SHAMBER´S, S. A.-

Residente en : VALENCIA, Padre Rico nº. 13.-

Nacionalidad : ESPAÑOLA.

(M. U. 1.477, M-S.).-

- 1 AGO.

100871

La presente Memoria se refiere, como indica su enunciado, a una cafetera exprés de juguete, de características especiales, que, por su constitución, simula la ebullición del agua que se introduzca en la misma, apareciendo por una caperuza existente en la tapa, las burbujas que salen de un tubo vertical, al estilo de las cafeteras denominadas americanas.

En esencia, esta cafetera, está constituida por un recipiente de forma adecuada, dividido en su interior en dos cámaras, por un tabique, una superior y otra inferior, comunicadas entre sí por un tubo y una válvula, independientes ambos, así como por unos pequeños orificios, habiendose previsto en el tubo una toma lateral, a fin de que al pasar el agua vertida en la cámara superior, hacia la inferior, por los pequeños orificios, el aire existente en esta segunda cámara, salga por el tubo, tomando parte de agua de la toma lateral, para formar burbujas en el extremo superior del tubo, hasta que la totalidad del agua pasa a la cámara inferior, estando prevista la válvula antes mencionada para permitir el paso posterior del agua desde la cámara inferior a la superior, al inclinar el recipiente.

Por el aludido objeto, se solicita el correspondiente privilegio de Modelo de Utilidad, conforme y al amparo del vigente Estatuto Ley sobre Propiedad Industrial, a fin de garantizar a favor del recurrente el derecho a la explotación exclusiva del mismo en toda España.

A continuación se hará una detallada descripción de la cafetera mencionada, con referencia al plano que se acompaña en el que se representa a simple título de ejemplo, no limitativo, una forma preferente de realización susceptible de todas aquellas variaciones de detalle que no supongan una alteración fundamental de las características esenciales de la misma.

En dicho dibujo se ilustra una vista en sección longitudinal de la cafetera.

Según el ejemplo de ejecución representado, la cafetera de juguete que se preconiza, está constituída por un recipiente 1 de forma adecuada, dividido por un tabique interior 2 colocado a media altura, en dos cámaras, una superior 3 y otra inferior 4, habiéndose previsto para tapar este recipiente, una tapa 5 dotada de una caperuza central 6 transparante.

En la zona central del tabique 2, se ha previsto un saliente central cilíndrico 7 en cuya base superior se ajusta centrado un tubo vertical 8 que llega hasta las inmediaciones de la tapa 5 bajo la caperuza transparente 6.

Este tubo 8, lleva una toma lateral 9 acodada para dejar su boca 10 próxima al tabique 2.

En otro punto del tabique 2 se ha previsto una abertura 11 cerrada por una válvula 12 cónica, con un vástago inferior 13 dotado de travesaños 14 que impide su salida hacia la parte superior 3, en las inmediaciones de ésta válvula, existen unos pequeños orificios 15 que comunican las cámaras superior e inferior.

Organizada de esta forma la cafetera que se describe, al llenarla de agua hasta la señal marcada por un travesaño 16 existente en el tubo 8, este agua, pasa lentamente a la

cámara inferior 4 por los orificios 15 hasta conseguir en ésta una presión que oblique al aire encerrado en ella a salir por el tubo 8, el cual, por tener su toma lateral 9 introducida en el seño del líquido, hace burbujear a dicho líquido en la boca superior del tubo 8 simulando la ebullición del mismo.

Cuando todo el líquido ha pasado a la cámara inferior 4, se vierte éste al exterior, inclinando la cafetera, con lo que la válvula cónica 12 se levanta de su asiento, pasando por el orificio 11 el líquido de la cámara inferior a la superior 3 y de ésta al exterior por la vertedera 17. El travesaño 16 está colocado a la altura calculada para que la presión del agua sea la precisa para que el funcionamiento explicado sea correcto.

La forma, materiales y dimensiones podrán ser variables y en general, cuanto sea accesorio y secundario siempre que no altere, cambie o modifique la esencialidad del objeto que se describe.

Los términos en que queda redactada esta Memoria, son ciertos y fiel reflejo del objeto descrito, debiéndose tomar con caracter amplio y nunca en forma limitativa.

R E I V I N D I C A C I O N E S.

1ª.- Una cafetera exprés de juguete, caracterizada por estar constituida por un recipiente de forma adecuada, con tapa provista de caperuza central transparente, en cuyo recipiente se ha previsto un tabique transversal que le divi-de en dos cámaras, una superior y otra inferior, existiendo en dicho tabique, un saliente central hacia el compartimiento superior, en cuyo centro se acopla un tubo vertical que deja su boca bajo la caperuza transparente de la tapa, teniendo dicho tubo una toma lateral acodada para dejar su boca a poca distancia de la superficie superior del tabique de separación, a fin de tomar

100871 - 1 AGO. 1963

por ella líquido cuando se llene la cámara superior, y este líquido salga en burbujas por el extremo superior del tubo vertical, al salir el aire existente en la cámara inferior, simulando la ebullición del líquido.

2ª.- Una cafetera exprés de juguete, según reivindicación primera, caracterizada por haberse previsto en el tabique de separación unos orificios de pequeño diámetro para permitir el paso dosificado de líquido de la cámara superior a la inferior, expulsando al aire existente en ésta por el tubo central.

3ª.- Una cafetera exprés de juguete, según anteriores reivindicaciones, caracterizada por haberse previsto en el tabique de separación un orificio de paso, cerrado por una válvula que se abre cuando se inclina el recipiente, a fin de dejar pado al líquido de la cámara inferior a la superior, cuando todo éste ha terminado de pasar en sentido inverso.

4ª.- "UNA CAFETERA EXPRES DE JUGUETE".-

Madrid, - 1 AGO. 1963

P. A.

-1 AGO 1963

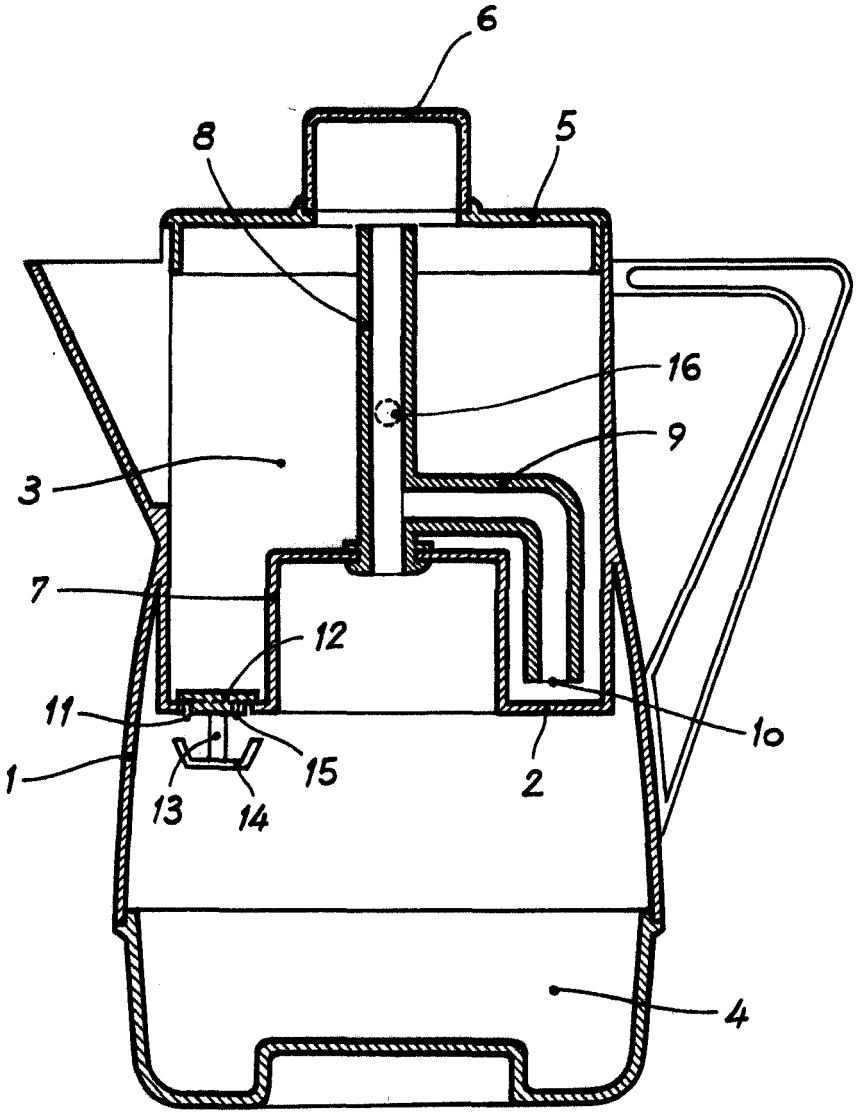

Madrid, 1 AGO 1963
P.A.

Escala variable.