100249

M E M O R I A D E S C R I P T I V A

que se acompaña a la solicitud de

UN MODELO DE UTILIDAD

a favor de Don Adolfo MARTINEZ Lorenzo, de nacionalidad española, residente en SAN SEBASTIAN, Paseo de Hériz, - Villa Gametxe,

por :

"MESA RODANTE PARA CALENTAMIENTOS DIVERSOS"

=.=

La presente descripción corresponde, como su enunciado indica, a una mesa transportable mediante rodadura y dotada de medios que permiten el calentamiento de elementos dispuestos sobre la bandeja superior de la
5 misma, a la vez que dispone de conexionados internos de

alimentación general por corriente eléctrica y de distribución de la misma para el calentamiento selectivo de la superficie activa y de dispositivos auxiliares incorporados.

El objeto del modelo que se preconiza, consiste en el mantenimiento en caliente de platos, o por el contrario, la finalización de la cocción hasta el momento de consumo, para lo cual, anteriormente se han empleado calientaplatos que forzosamente han de presentar unas dimensiones reducidas y que sobre lo anterior, han de ser transportados manualmente. Por otra parte, estos elementos conocidos se concretan a la labor de calentar los platos, sin posibilidad de efectuar funciones propias.

La esencialidad de la mesa que se describe a continuación consiste en un elemento en el que se incorpora, en la balda superior, unas resistencias convenientemente protegidas por blindaje y reguladas por un termostáto de accionamiento manual y externo, recubiertas por una bandeja destinada a la recepción de los platos o recipientes a calentar o mantener, disponiendo el anterior elemento de una segunda balda inferior, a la que no alcanza el calor, en la que se depositan alimentos accesorios que no han de ser calentados, y simultáneamente con lo anterior, sobre los laterales del bastidor rodante que facilita el transporte, de unos enchufes para toma de corriente de elementos accesorios como lámparas de iluminación, cafeteras, tostadores, batidoras y semejantes, los cuales complementan el efecto de la mesa, realizándose una toma general mediante un cable extensible para el conexionado en

100249

cualquier toma de la red de alimentación. Sobre lo anterior, se previene un conmutador general de encendido y una serie de lámparas testigo establecidas en cualquiera de los frentes, en demostración del alcance momentáneo del funcionamiento.

Para la mejor comprensión de cuanto antecede se acompaña una hoja de planos en los que se representa esquemáticamente la mesa de referencia, la cual, a continuación y respecto a los mismos dibujos, se describe detalladamente.

En la figura única, una vista en perspectiva de la nueva mesa, en la cual, sobre un bastidor resistente formado por los elementos tubulares (1), soportados por los medios de rodadura (2) y dotados superiormente de inflexiones (3) determinativas de asideros que facilitan el transporte, se ha dispuesto una primera balda (4) en semejanza con cualquier otro elemento del mismo tipo, y destinada al transporte de alimentos u objetos que no han de experimentar efectos de calentamiento. Por el contrario, en la parte superior, se previene un cajeado (5) recubierto por una plancha metálica (6) que en los laterales se dota de varillas (7) que evitan la caida de los elementos superpuestos, y con la particularidad de que la dicha caja (5), comporta los elementos de calentamiento, no representados por quedar constituidos en elementos conocidos, tal como son las resistencias blindadas que por irradiación determinan el efecto de calentamiento en la plancha (6) y por tanto en los cuerpos superpuestos.

A este cajeado activo (5), se le dota en uno de los laterales de una toma de corriente (8) para co-

nexionado mediante cables de alargamiento, a la red general de distribución de corriente, a la vez que de un mando exterior de un mecanismo de graduación de intensidad de alimentación, o reostato (9), para la regulación del calentamiento en las resistencias incorporadas en el cajeado (5), en tanto que en uno de los frentes del mismo elemento se previene una serie de lámparas testigo que indican la actividad del funcionamiento.

En uno de los costados, se dispone una pluralidad de tomas de corrientes seriadas, a las cuales puede ser acoplado cualquier clavija macho de dispositivos auxiliares para iluminación o usos diversos.

La amplitud de la bandeja caliente, permite no sólamente el mantenimiento o finalización de cocción de alimentos superpuestos, sino, simultáneamente la preparación y secado de cubiertos o servilletas, todo ello dentro de la característica de transportabilidad del conjunto que permite el acoplamiento en cualquier lugar de un hogar o de un establecimiento de servicio público.

Descrita suficiéntemente la naturaleza y objeto del presente modelo, se hace constar que en su realización podrán ser variables los materiales, formas y dimensiones, y en general, cualquier otro detalle accesorio o secundarios, siempre que ello no altere, cambie o modifique la esencialidad propuesta.

Los términos en que queda redactada la presente Memoria, son ciertos y fiel reflejo del objeto descrito, debiéndose tomar con carácter amplio, y nunca en forma limitativa.

- - - - - - -

100249

N O T A :

El MODELO DE UTILIDAD que se solicita, deberá recaer precísamente, sobre las particularidades características de las siguientes reivindicaciones.

1ª.- Mesa rodante para calentamientos diversos, esencialmente c a r a c t e r i z a d a por comprender un bastidor resistente, preferéntemente tubular y dotado de medios de rodadura y asideros laterales que facilitan el transporte, cuyo bastidor comporta una balda inferior normalizada y una superior formada por un cajeado que comporta un circuito de alimentación y control de unas resistencias eléctricas blindadas que irradian a una placa superior de sustentación de los cuerpos a calentar, cuya placa queda enmarcada mediante varillas ligéramente separadas de la misma superficie y destinadas a evitar la caida de los elementos superpuestos.

2ª.- Mesa rodante para calentamientos diversos, según la reivindicación, 1ª, c a r a c t e r i z a d a por disponer de una toma general de corriente de alimentación en uno de los laterales del cajeado portador de las resistencias de calentamiento, con control de la intensidad de funcionamiento de las mismas a través de reostato incorporado en el mismo elemento y con indicación de las posiciones alcanzadas progresívamente en lámparas testigo establecidas en uno de los laterales del mismo cajeado, en el cual, complementariamente se disponen unas tomas de corriente para elementos auxiliares, tales que cafeteras, medios de iluminación, tostado

100249

res y otros.

125 3ª.- "MESA RODANTE PARA CALENTAMIENTOS DIVERSOS".-

- - - - -

Todo según queda expuesto en la precedente Memoria, que consta de seis hojas foliadas y mecanografiadas por una sola cara y hoja de dibujo que con la misma se acompaña.

MADRID, 21 JUN. 1963

P.A.

ADOLFO MARTINEZ LORENZO. HOJA UNICA.

100249

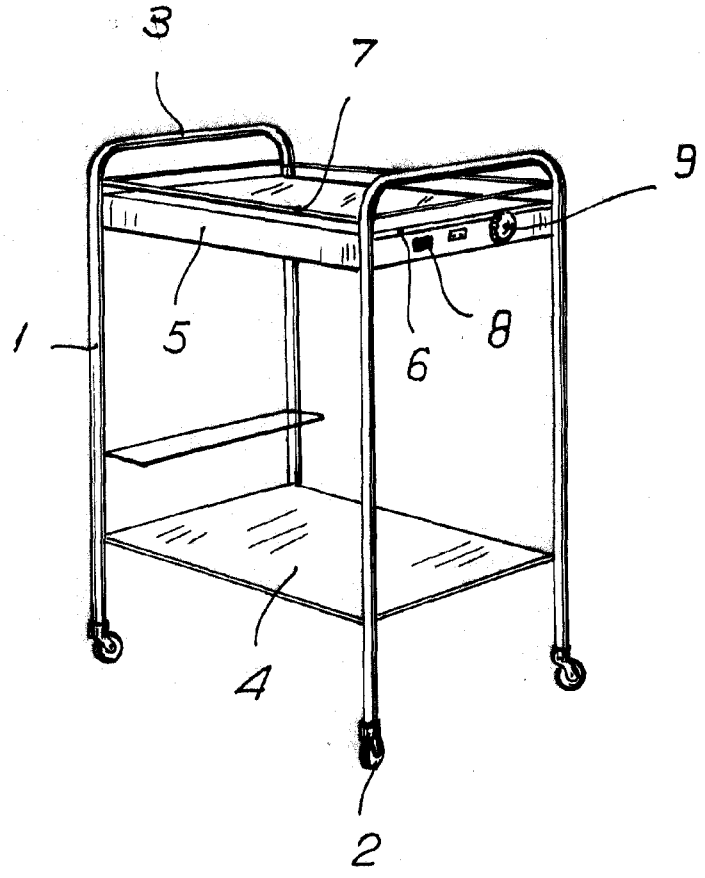

Madrid. 21 JUN. 1963

ESCALA VARIABLE.