NUMERO 16.427

9 - NOV 1926

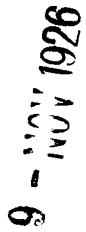

MEMORIA DESCRIPTIVA

para solicitar

P A T E N T E D E I N V E N C I O N

en

E S P A Ñ A

por VEINTE años

por "Un tapón expansible"

Inventor:

Eugene Linner

residente en:

Budapest,

H U N G R I A.

UQUQUQUQUQUQUQUQUQUQUQUQUQUQUQUQUQUQUQUQUQUQUQUQUQUQUQUQUQUQUQUQU

El presente invento se refiere a una clase de tapón llamado "expansible", el cual va provisto de un tapón propiamente dicho y para obtener por medio de una expansión en sentido diametral, un cierre hermético, puede ser apretado por una espiga filetada y una tuerca atornillada a la misma contra un soporte que descansa sobre el borde del gollete de la botella.

De construcción sumamente sencilla, este dispositivo está al mismo tiempo constituido de tal manera que la espiga no pueda caer dentro de la botella, aun cuando la tuerca se haya desatornillado. Los elementos del tapón objeto de este invento están combinados de manera que permiten el cambio del tapón propiamente dicho sin tener que servirse de harramienta alguna. Para asegurar la permanencia de la varilla suspendida en el soporte, aun cuando la tuerca se haya desatornillado por completo, su extremo filetado es mas grueso - y esto es precisamente lo que constituye la parte esencial del invento - y su introducción en la abertura practicada en el centro del soporte se verifica lateralmente por una hendidura correspondiente del mismo, puesto que dicha abertura no permite el paso de la parte engrosada de la espiga.

La figura 1 del adjunto dibujo es una sección longitudinal, la figura 2 un plano de un tapón objeto del invento. La figura 3 representa una vista particular de la oreja que forma el asa de la tuerca. La figura 4 representa el soporte en sección vertical y la figura 5 el mismo soporte, mitad en vista plana y mitad en sección horizontal.

El tapón propiamente dicho es una anilla de caucho 1 dispuesta en la parte inferior de la espiga 2 que termina en una cabeza. El soporte colocado entre la anilla 1 y la tuerca 3 está constituido por una placa de metal 4 provista de un reborde, la cual descansa sobre el gollete de la botella. Alrededor del pasador 5 se puede replegar la oreja 6, en cuyo estado la representa la figura 2 en trazos mixtos, y que sirve de asa para la tuerca 3. Como ya se ha dicho, el extremo filetado de la varilla 2 del tapón objeto del presente invento es más grueso que su par-

te lisa y la abertura 7 horadada en el centro del soporte 4 tiene un diámetro comprendido entre los de la parte filetada y la parte lisa de la varilla. Para poder introducir la varilla 2 de lado por la abertura 7 del soporte, la parte inferior de este último lleva practicada una entalladura vertical 8 (fig. 4) cuya anchura excede del diámetro de la parte engrosada de la espiga 2, la cual entalladura va unida por medio de una hendidura radial más estrecha 9, practicada en el fondo del soporte, a la abertura 7 (fig. 5). La anchura de la hendidura radial 9 corresponde a un estrechamiento 10 de la varilla 2 inmediatamente debajo de la parte engrosada. Puede, sin embargo, prescindirse de ese estrechamiento; en ese caso, la anchura de la hendidura radial 9 es igual al diámetro de la abertura 7.

Para hacer el tapón aplicable en el comercio, la parte superior del asa 6 lleva practicado un pequeño orificio 11 visible en las figuras 1, 2, 3 por el que se enhebra un bramante y después de replegar el asa, como en la figura 2, se fijan sus extremos con un plomo y se les pega con una viñeta al gollete de la botella.

Esta solicitud que corresponde a la presentada en Hungria, el 10 de Noviembre de 1925, si bien en forma algo reducida, por causa de las modificaciones que desde entonces se han operado en el exámen previo del mismo expediente en otros paises, se acoge a los beneficios del artículo 16 de la Ley de Propiedad Industrial.

-o-o-o- N O T A -o-o-o-

Los puntos de invención propia y nueva

que se presentan para que sean objeto de esta Patente de VEINTE años, son los siguientes:

1º. - Un tapón expansible provisto de un tapón propiamente dicho que puede ser apretado por una varilla o vástago filetado y una tuerca atornillada al mismo contra un soporte que descansa sobre el borde del gollete de la botella, y se caracteriza por el hecho de que la varilla o vástago de extremo filetado y engrosado se introduce lateralmente en la abertura practicada en el centro del soporte, la cual no permite el paso del extremo engrosado del vástago.

2º. - Un tapón expansible.

Tal y como se ha descrito en la Memoria que antecede, representado en el dibujo que se acompaña y con los fines que se han especificado.

Esta Memoria consta de cuatro hojas escritas por una sola cara.

Madrid, 9 de Noviembre de 1926.

P. A.

Alberto de Elzaburu
Por Poder

LM/

100214

ESPECIAL MOVIL

LLAVE VARIABLE

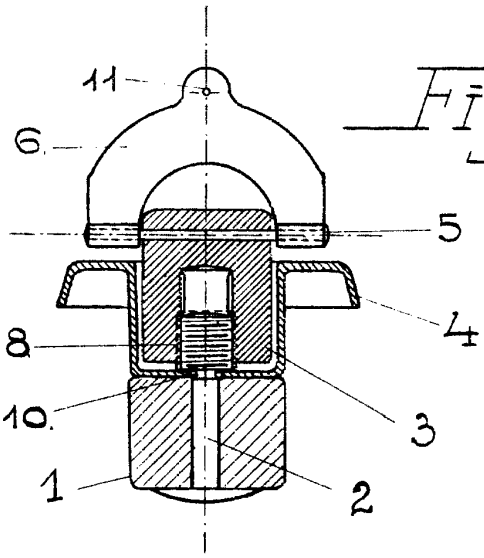

Fig. 1.

Fig. 2.

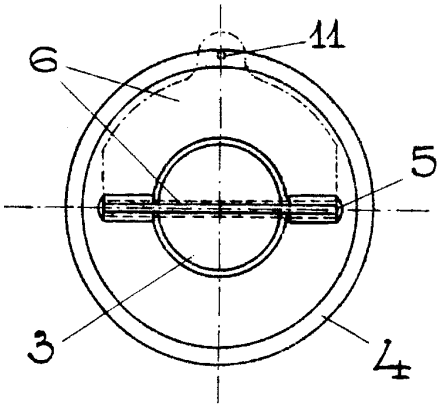

Fig. 3.

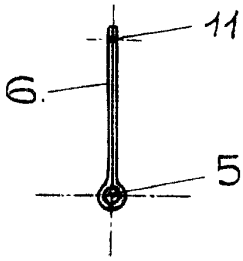

Fig. 4.

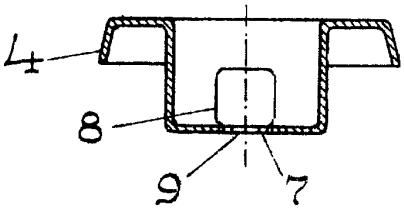

Fig. 5.

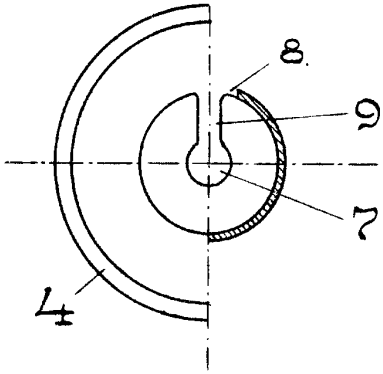

P.A.

Alberto de [illegible]

Por Poder