99587

99587

MEMORIA DESCRIPTIVA
DE UN
MODELO DE UTILIDAD

por VEINTE AÑOS, a favor de D. Alfonso Favaro, de nacionalidad Italiana, con domicilio en Via Pola, 13 por:
" PORTEZUELA PARA ELEMENTOS DE BUZONES PARA CARTAS"

Hace parte del presente modelo de utilidad una portezuela para elementos de buzón para cartas, en especial con bateria, de material transparente, que puede abrirse por una bisagra de abajo hacia arriba constituido por un perfilado metálico horizontal en H, cuya parte superior está formada de tal modo que pueda sostener un bástago cilíndrojo fijo a los dos extremos de la bateria, para permitir la apertura de la portezuela de resistencia regulable. La parte inferior del perfilado en H está destinada a recibir y fijar el extremo superior de la portezuela y a recibir una plaquita desmontable que lleva el nombre de la persona a la que va destinada el contenido del buzón; una cerradura de bloqueo que atraviesa el espesor de la portezuela que se - coloca independientemente en su parte inferior y que va provista en la parte interna del buzón de un diente destinado a incrustarse en el ala de un perfilado en L fijado en la base de todos los elementos constituyentes de la bateria.

El dibujo adjunto ilustra, a título de ejemplo no limitativo, el invento según el presente modelo de utilidad en el cual: La figura 1 representa la portezuela en vista en perspectiva en posición vertical y en líneas de punto en

posición abierta. La figura 2 es una vista parcial de lado ampliada de la parte superior de la portezuela.

La figura 5 es una vista de frente de la figura 2.

Con referencia al dibujo, con el número 1 se ha indicado la portezuela en material transparente, provista de la ranura que constituye la abertura para la introducción de las cartas. En la parte inferior de la portezuela 1 se ha colocado la cerradura 2 constituida por un bloque cilíndrico que atraviesa el espesor de la portezuela 1, mientras que en el extremo superior de dicha portezuela se ha colocado a caballo la parte inferior de un perfilado 3 en H que va fijado por los tornillos 9. La parte superior del perfilado 3 está formada en 5 a V y presenta una base circular a lo largo del perfilado 3 destinada a recibir un bástago cilíndrico 4 que va a fijarse en los extremos laterales de la bateria. Un perno 6 atraviesa el espesor de la parte superior del perfilado 6 y sirve para crear un mayor o menor razonamiento sobre el bástago 4 y para permitir por consiguiente la abertura de la portezuela 1 con una resistencia regulable. La parte inferior del perfilado 3 en H sirve a mantener fijada por medio de los tornillos 9 la portezuela 1 y que es de un largo superior al espesor de 1 de manera a poder acoger en el espacio resultante el saliente de una plaquita 7 que lleva el nombre de la persona, la cual es desmontable del pomo con tornillo 8. Dicha plaquita 7 está situada hacia el interior del buzón.

Con la portezuela para elemento de buzón para cartas, según el presente modelo, se obtiene, en relación con los tipos ya existentes una economia de construcción y por consiguiente un bajo precio de costos destinado pues a un mayor empleo.

Descrito suficientemente el invento, y el funcionamiento del mismo solo resta concretar la nota de las

R E I V I N D I C A C I O N E S

PRIMERA.- PORTEZUELA PARA ELEMENTOS DE BUZONES DE CARTAS, especialmente de bateria, caracterizado por el -

hecho de que puede abrise con una bisagra de abajo hacia arriba que está constituida por un perfilado mecanico horizontal en H en cuya parte superior está formada de manera a sostener un bástago cilindrico fijo a los dos extremos de la bateria, de tal forma que permita la abertura de la portezuela con resistencia regulable; la parte inferior del perfilado en H está destinada a recibir por otra parte una plaquita inamovible en la que figura el nombre de la - persona.

SEGUNDA.- PORTEZUELA PARA ELEMENTOS DE BUZONES DE CARTAS,

según la reivindicación 1 caracterizada por el hecho de que una cerradura de bloqueo cilíndrico atraviesa el espesor de la portezuela y se coloca independientemente en la parte inferior de la misma y que va provista hacía el interior del buzón de un diente que va a incrustarse en el ala de un perfilado en 9 fijo en la base de todos los elementos constituyendo la bateria.

Todo ello substancialmente como se ha descrito e ilustrado y para los efectos especificados.

TERCERA.- PORTEZUELA PARA ELEMENTOS DE BUZONES DE CARTAS.

Todo tal y como se escribe en esta memoria compuesta de tres hojas foliadas y mecanografiadas por una sola cara.

Madrid, a veinte de mayo de mil novecientos sesenta y tres.

P.A.

FRANCISCO FLORIZ

DON ALFONSO PAVARO

99587

Hoja única

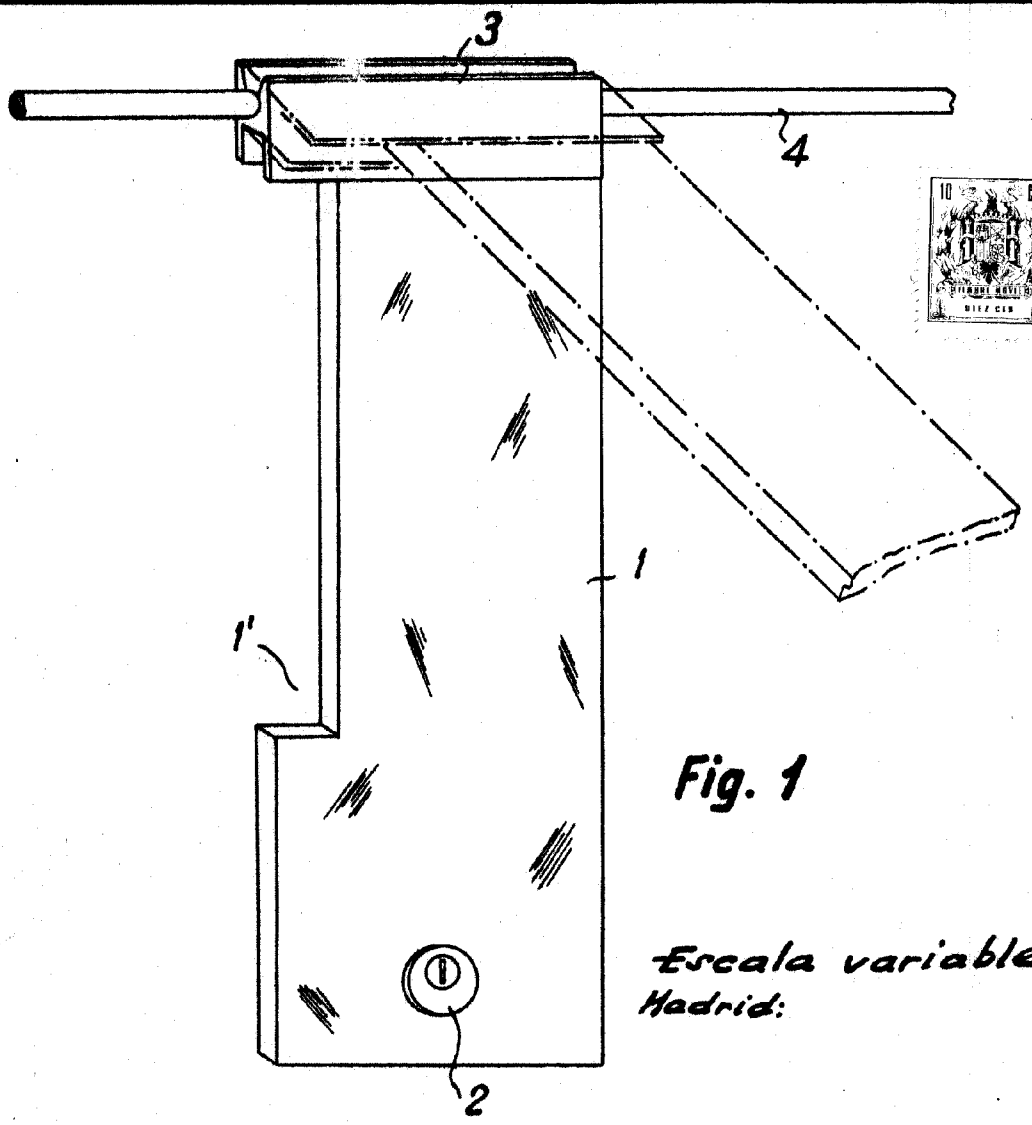

Fig. 1

Escala variable
Madrid:

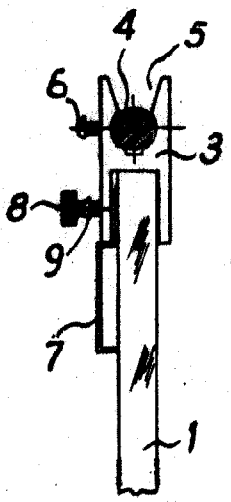

Fig. 2

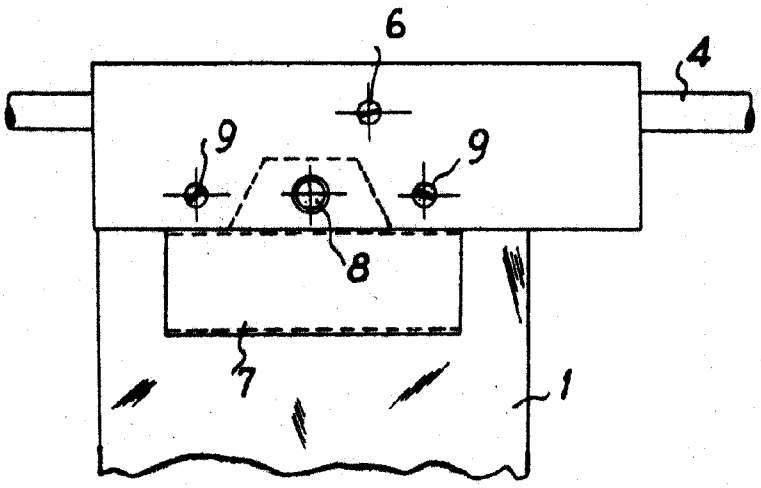

Fig. 3

Madrid, a 21-mayo-63
P.A.