87

MEMORIA DESCRIPTIVA

19

97943

MODELO DE UTILIDAD

por 20 años

a favor de D. CARLOS SCHWARZ OESTERREICHER, de nacionalidad española, residente en Barcelona, Mariano Cubí, 67. - - - - por: "ELEMENTO PARA CONEXIONES ELÉCTRICAS". - - - - - - - -

MEMORIA DESCRIPTIVA

La presente memoria descriptiva se refiere a un elemento para conexiones eléctricas, particularmente para aparatos radiorreceptores, televisores y similares.

Más concretamente concierne al presente modelo a perfeccionar el sistema de montaje de tales elementos, de manera que pueda efectuarse individualmente en forma rápida y efectiva, a cuyo efecto, la fijación del elemento de conexión al chasis del aparato se efectúa mediante un vástago roscado aplicado en el extremo inferior del mismo.

97048

19 F

Para la mejor comprensión de la presente memoria descriptiva, se acompaña una hoja de dibujos, en los que se representa a título de ejemplo no limitativo, un caso práctico del alcance de este modelo de utilidad.

En los dibujos:

La figura 1, muestra un elemento para conexiones, del indicado tipo, visto en alzado.

La figura 2 constituye un detalle en sección del elemento para conexiones, en el que el vástago roscado está constituído por un tornillo.

Comprende esta realización, un pilarillo dieléctrico -1-, en el extremo superior del cual va acoplado a presión una doble patilla -2- para la conexión de los terminales correspondientes.

En el extremo inferior del pilarillo está acoplado un casquillo-soporte -3- dotado de un vástago roscado -4- para el montaje en la placa o chasis -5- del aparato mediante una tuerca de fijación -6- con su correspondiente arandela -7-.

Igualmente podrá montarse el elemento para conexiones por el propio sistema de rosca, mediante un tornillo -8-, (Fig. 2), con su arandela -9-, que se atornilla en una cavidad fileteada a rosca -10- prevista en el casquillo-soporte -3-.

El modelo, dentro de su esencialidad, puede ser llevado a la práctica en otras formas de realización que difieran sólo en detalle de la indicada a título de ejemplo, a las cuales alcanzará igualmente la protección que se recaba. Podrá, pues, fabricarse el elemento para conexiones de referencia, en cualquier forma y tamaño, con los materiales y

97 19 FEB

medios más adecuados, por quedar todo ello comprendido en el espíritu de las reivindicaciones.

N O T A

Se reivindica como objeto del presente modelo de utilidad:

1.- Elemento para conexiones eléctricas, de la clase que comprende un pilarillo dieléctrico dotado en su extremo superior de una doble patilla para la conexión, c a r a c t e r i z a d o por llevar acoplado, en su extremo inferior, un casquillo-soporte provisto de un vástago roscado, para su montaje en la placa o chasis del aparato mediante una tuerca de fijación.

2.- Elemento para conexiones eléctricas, según la reivindicación anterior, caracterizado porque el montaje al chasis se efectúa mediante un tornillo que se acopla a una cavidad fileteada que presenta el casquillo-soporte del elemento.

3.- ELEMENTO PARA CONEXIONES ELÉCTRICAS.

Consta la presente memoria descriptiva de tres hojas, mecanografiadas, foliadas, numeradas y escritas por una sola cara, acompañada de una hoja de dibujos.

Barcelona, para Madrid, a 19 de Febrero de 1963.

CARLOS SCHWARZ OESTERREICHER

P. A.

MANUEL DE RAFAEL

P.P.

19 FEB

97 48

Fig. 1

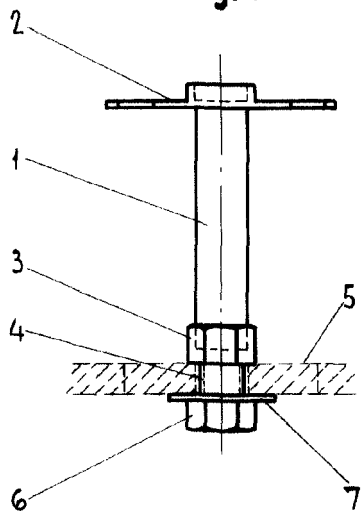

Fig. 2

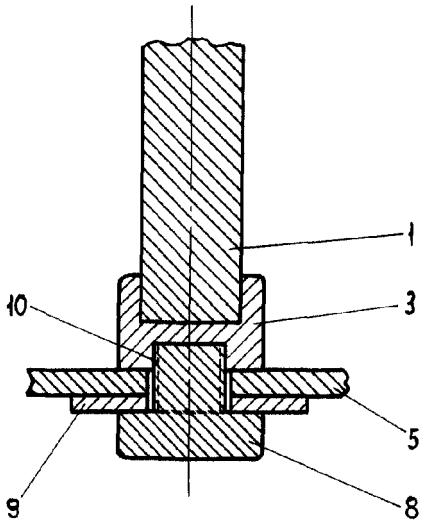

Barcelona, 19 de Febrero de 1963

MANUEL DE RAFAEL

P. P.

Escala variable