97 880

M E M O R I A D E S C R I P T I V A

Correspondiente a la solicitud de registro de Modelo de Utilidad que, por veinte años, se solicita para España y sus Colonias, a favor de Don Ramón IRURE ARZALLUS, de nacionalidad española, residente en Eibar (Guipúzcoa), calle Chonta, núm. 34,

p o r

" MORDAZA PARA SERIES "

La presente Memoria, se refiere, como indica su enunciado, a una mordaza de características especiales, que permite su utilización, con un máximo de comodidades y rapidez en la manipulación de la misma, efectuando una presión entre labios, segura y activa, que en un instante puede quedar aflojada para extracción de la pieza que se sujeta, y -

recambiarla por otra sin necesidad de tener que variar en cada operación la posición inicial de la mordaza, ya que se ha previsto un mecanismo de aproximación y separación de los labios de la misma, sencillo y rápido sin movimiento de los elementos bases de cada labio.

En esencia, la mordaza que se cita, está constituída por una base en la que solidariamente está previsto uno de los labios de la mordaza, mientras que sobre ella, se mueve el elemento móvil que constituye la otra mordaza, habiéndose previsto un dentado en la base, para fijación de la parte móvil en la posición de acercamiento que se desee. La parte móvil está formada por dos elementos, enlazados entre sí por una varilla guía de un muelle de retroceso, existiendo también entre ambas partes, una leva que apoya en un tope graduable, a fin de que por la acción de dicha leva, se consiga el movimiento de desplazamiento necesario para aflojar o presionar de forma rápida la pieza que se haya de sujetar.

Por el aludido objeto se solicita el correspondiente privilegio de Modelo de Utilidad conforme y al amparo del vigente Estatuto sobre Propiedad Industrial, a fin de garantizar a favor del recurrente el derecho a la explotación exclusiva del mismo en toda España.

A continuación se hará una detallada descripción de la mordaza mencionada, con referencia a los planos que se acompañan, en los que se representa, a simple título de ejemplo, no limitativo, una forma preferente de realización, susceptible de todas aquellas variaciones de detalle que no supongan una alteración fundamental de las características esenciales de la misma.

Em dichos dibujos se ilustra:

En la Fig. 1ª, alzado de la mordaza en perfil.

En la Fig. 2ª, vista en sección longitudinal del mismo - alzado de perfil de la mordaza.

Según el ejemplo de ejecución representado, la mordaza - que se preconiza, está constituída por un cuerpo (1) de la mordaza, fijo a una base dotada de unos canales o escotaduras laterales (6) para su sujeción a la máquina, habiéndose previsto en la cara superior de esta base, un dentado (7) - para asegurar la fijación del labio móvil (2) y cuerpo que le contiene.

El cuerpo del labio móvil (2), está atravesado longitudinalmente por un taladro roscado, en el que entra un tornillo (4) dotado de contratuerca (3) para fijarle en la posición que se desee para limitar el recorrido de este cuerpo móvil.

Otro taladro longitudinal paralelo al anterior, permite la introducción de una varilla guía (10) dotada de una arandela y tuerca en su extremo, contrario apoyado sobre la base del taladro con el fin de impulsar en todo momento al — cuerpo del labio (2) hacia atrás mientras otra fuerza no lo impida.

Una tuerca (11) permite fijar a este cuerpo sobre la guía en la posición que se desee.

La varilla (10), continua hacia atrás para insertarse en otro segundo cuerpo formado por dos partes, una superior — (14) y otra inferior (13) atravesados por un tornillo continuación del eje (12) de una leva (8) dotada de palanca de - acción. Este tornillo, es accionable por medio de una tuerca (5) con palanca de acción, para por medio de ella fijar las dos piezas (13 y 14) y a la varilla (10) entre ellas dejando libre para giro a la leva (8). Esta leva (8) apoya - sobre el tope regulable del tornillo (4), con lo que, al gi

rar la palanca (8) de la misma, se consigue avanzar el cuerpo del labio móvil (2) comprimiento el muelle (9), volviendo a retroceder este cuerpo por la acción del muelle (9) — cuando la leva en su giro, deja espacio entre el tope (4) y ella.

Organizada de esta forma la mordaza, el cuerpo móvil se coloca a la distancia que se desee del cuerpo fijo (1), en función del espesor de la pieza a sujetar. En esta posición, la acción de la leva (8), permitirá aflojar la presión entre labios al dejar que el muelle (9) se distienda, consiguiendo de esta forma de manera sencilla y rápida la liberación de la pieza.

La forma, materiales y dimensiones, podrán ser variables y, en general, cuanto sea accesorio y secundario, siempre que no altere, cambie o modifique la esencialidad del objeto que se describe.

Los términos en que queda redactada esta Memoria, son ciertos y fiel reflejo del objeto descrito, debiéndose tomar con carácter ámplio y nunca en forma limitativa.

N O T A

EN RESUMEN: El Modelo de Utilidad que, por veinte años, se solicita para España y sus Colonias, ha de recaer sobre las siguientes reivindicaciones:

1ª.- " MORDAZA PARA SERIES ", caracterizada por haberse previsto el labio móvil, montado sobre una pieza que se adopla sobre una base fija dotada de dientes en sus guías para determinar el punto de fijación por medio de un tornillo — previsto en el cuerpo del labio móvil, quedando éste a la distancia conveniente del labio fijo, en función de las dimensiones de la pieza a sujetar.

2ª.- " MORDAZA PARA SERIES ", según reivindicación 1ª, ca

racterizada por haberse previsto en el cuerpo del labio móvil, un taladro longitudinal roscado interiormente para acoplamiento de un tornillo con contratuerca para su fijación que regula la distancia entre este cuerpo y otro posterior enlazado con el primero.

3ª.- " MORDAZA PARA SERIES ", según anteriores reivindicaciones, caracterizada por haberse previsto el enlace entre los dos cuerpos móviles, por medio de una varilla que atraviese longitudinalmente al cuerpo del labio móvil, y dotada de un muelle que la rodea, y que apoya su extremo anterior en una arandela fija al extremo de la varilla, y el posterior en la base del taladro en que se introduce la varilla, con el fin de que este muelle tienda siempre a hacer retroceder al citado cuerpo del labio móvil.

4ª.- " MORDAZA PARA SERIES ", según reivindicaciones anteriores, caracterizada por haberse previsto la sujeción del extremo contrario de la varilla en el segundo cuerpo, por su inserción entre dos tuercas fijas por un tornillo vertical accionable por una manilla exterior.

5ª.- " MORDAZA PARA SERIES ", según precedentes reivindicaciones, caracterizada por haberse previsto sobre el mismo tornillo que fija los dos cuerpos y varilla, una leva que queda en contacto con el tornillo tope que regula la distancia entre el cuerpo anterior y posterior, quedando esta leva libre para su giro mediante la acción sobre una palanca solidaria de la misma, con el fin de que las distintas posiciones de esta leva, hagan comprimir o distender al muelle de la varilla, y por tanto deslizar longitudinalmente al labio móvil para presión o aflojado rápido de la pieza a sujetar.

6ª.- Por último, se reivindica como objeto sobre el cual

ha de recaer el Modelo de Utilidad que, por veinte años, se solicita para España y sus Colonias, ——————

p o r

" MORDAZA PARA SEMILLAS "

135 Todo conforme queda expresado en la presente Memoria descriptiva, que consta de seis hojas, escritas a máquina por una sóla cara y dibujos que se acompañan.

Madrid, 23 de Febrero de 1.963.

P.A.,

RAMON IRURE ARZALLUS

HOJA UNICA

97880

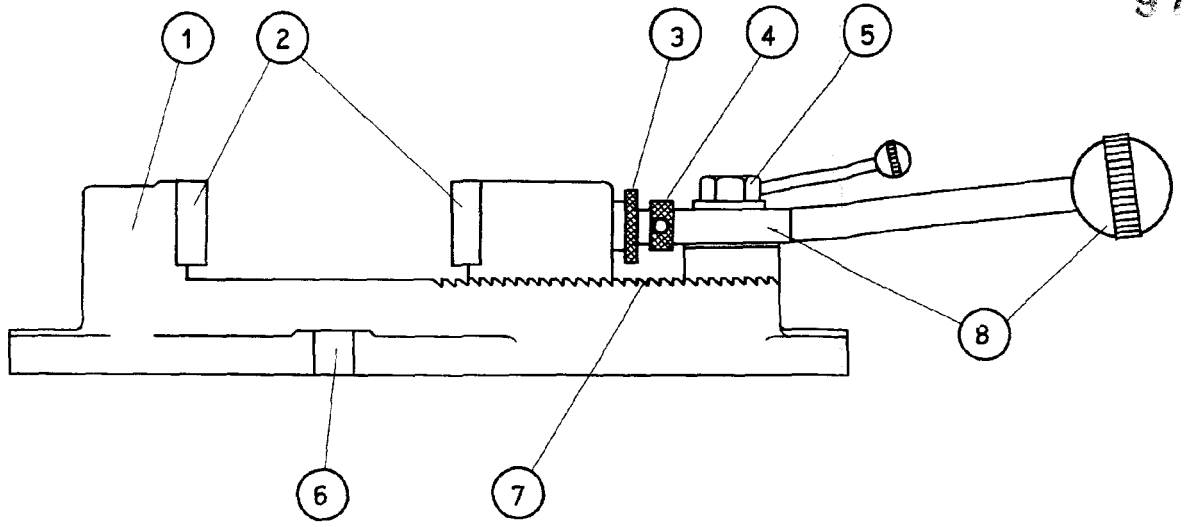

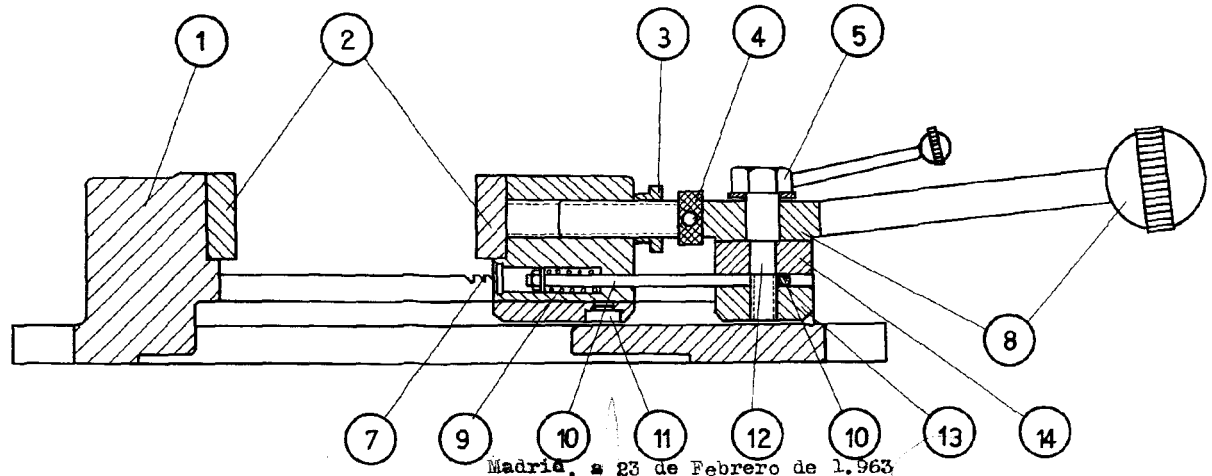

Madrid, a 23 de Febrero de 1.963

P.A.,

ESCALA VARIABLE