Grupo 6° Clase 60ª

M E M O R I A D E S C R I P T I V A

de la PATENTE DE INVENCION, por 20 años, solicitada à favor de Don Eduardo Toràn Torres, residente en Barcelona, para "UN PALILLERO".

La Patente de Invenciòn à que se refiere la presente memoria descriptiva, està destinada à garantizar la propiedad y la explotaciòn exclusiva de un nuevo palillero.

La ventaja primordial de este palillero sobre los otros conocidos, la constituyen las condiciones higiènicas que presenta por quedar los palillos encerrados en una cajita que forma el cuerpo de tal palillero de la cual automaticamente se hacen salir aquellos.

En las Figuras de la hoja adjunta se representa à tìtulo de ejemplo un caso practico de ejecuciòn del mismo, representando las Figs. 1, 2 y 3 una vista lateral, otra de frente y otra por encima, respectivamente del referido palillero; las Figs. 4 y 6 son cortes transversales segùn a-a - y la Fig. 5, es un corte longitudinal segùn b-b.

Consta este palillero de una tablilla horizontal -1-, que sirve de base o apoyo al palillero. En el centro de dicha base y colocada verticalmente va otra tablilla -2-, que lleva en su borde superior -3-, una hendidura o muesca -4-. Esta tablilla

-2-, va introducida dentro de una cajita -3-, para lo cual stà provista en su base inferior de una abertura -6-, y en la superior de otra -7-, que es por donde sobresale el extremo de la tablilla -2-, con la hendidura -4-, El fondo interior de la caja presenta dos superficies -8-, inclinadas hacia la tablilla -2-. Esta cajita podrà puès deslizarse verticalmente à lo largo de la tablilla -2-; pero para limitar su carrera ascensional hasta que la abertura -6-, inferior de la caja estè à la altura de la hendidura -4-, se provee à las caras internas de las paredes extremas -9- y -10-, de la cajita de unas guias -11- y -12-, por entre las cuales deslizaran unos salientes -13- y -14-, à modo de topes solidarios à los extremos laterales de la tablilla -2-, y en su parte superior, estos salientes chocaràn contra unos topes -15- y -16-, fijos al cuerpo mòvil del palillero, en el momento en que la parte inferior del mismo estè à la altura de la hendidura -4-.

El funcionamiento de este palillero es como sigue:

Levantada la cajita hasta una altura conveniente, deja abierta la abertura -7-, por la que se introducen cierta cantidad de palillos, los cuales una vez bajada la caja se situan en su fondo y à ambos lados de la tablilla -2-. Una vez los palillos dentro, se levanta la caja hasta el final de su carrera, entonces los palillos que estaban en el fondo cubriran la hendidura -4-, y uno de ellos, por no haber espacio para màs, queda en el fondo de la hendidura -4-, el cual al bajar la caja saldrà por la abertura -7-, ya que la hendidura queda al exterior, pudiendo retirarse el palillo facilmente de ella. Repitiendo el movimiento de sube y baja, de la cajita iràn saliendo automaticamente los palillos del interior de la misma.

El palillero descrito, aun conservando su forma interior invariable, exteriormente podrà variar y en lugar de aparentar una cajita rectangular como à tìtulo de ejemplo se representa en el dibujo, podrà ser de cualquier otra forma, tal como oval, cilindri

ca u otra cualquiera que se crea conveniente y en lugar de ser de madera como en el ejemplo, puede ser de otro material, bien sea pétreo o metàlico y dotar el conjunto de toda clase de adornos, fantasias, es decir, todo lo que no afecte à la esencialidad de este palillero .

Tambien pueden ser multiples los procedimientos los procedimientos empleados en la mencionada fabricaciòn asi como las màquinas y utensilios de que se valga el recurrente.

========== N O T A ==========

Se reivindica como objeto de esta Patente:

1° - Un palillero esencialmente constituido por una placa sobre la que se levanta una tablilla y una caja o cuerpo dispuesto sobre la propia placa y à travès de la cual pasa la mencionada tablilla por unas aberturas que al efecto presenta aquella en sus paredes superior è inferior, de manera que cuando la citada caja, que puede desplazarse verticalmente, descansa sobre la placa, el borde superior de la tablilla que va provista de una regata longitudinal, sobresale de la propia caja, la cual à su vez presenta el fondo interior inclinado hacia la citada tablilla.

2° - El propio palillero en el que para limitar el recorrido de la caja o cuerpo mòvil del mismo, èste presenta unas regatas verticales por los que pasan unos salientes solidarios à la tablilla citada en la reivindicaciòn 1.

3° - Un palillero. Grupo 6° Clase 60ª.

Consta la presente memoria de tres hojas foliadas escritas por una sola cara.

Barcelona 3 de Mayo de 1926

P. A.

FIG. 1.

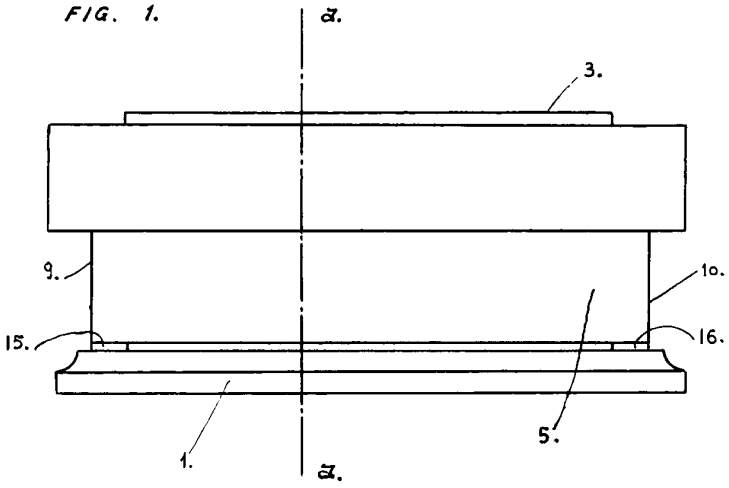

FIG. 2.

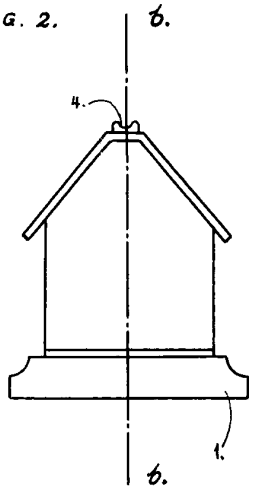

FIG. 3.

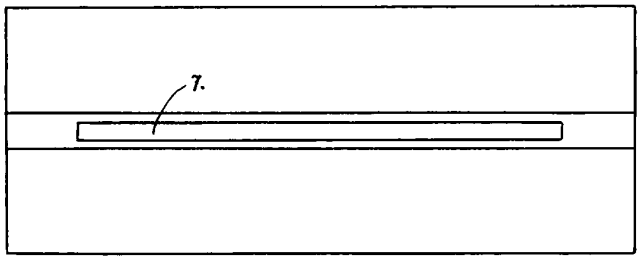

FIG. 4.

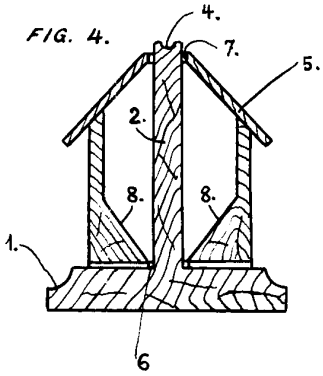

FIG. 5.

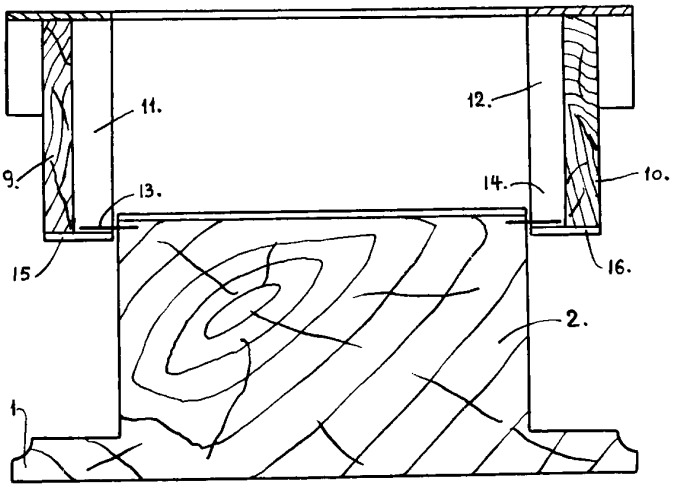

FIG. 6.

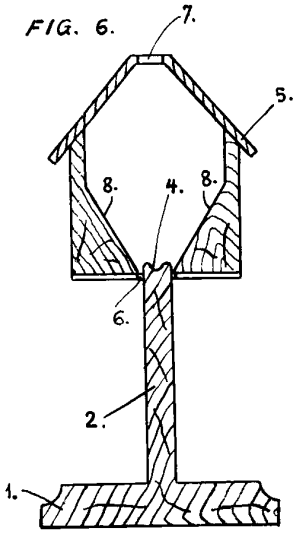

ESCALA VARIABLE.

3 Mayo 6