97802

20

97802

MODELO DE UTILIDAD

que por veinte años, para España y sus Posesiones, se solicita a favor de la firma: JOSE LANTERO E HIJOS, S.A., de nacionalidad española, residente en MADRID (ESPAÑA), Meneses, núm. 5; por: "SEPARADOR PERFECCIONADO DE APLICACION A ENVASES PARA BOTELLAS".- - - -

Memoria Descriptiva

La presente invención se refiere, como su enunciado indica, a un separador perfeccionado para botellas contenidas en el interior de un envase en el que han de ser almacenadas y transportadas, con aplicación directa a otro tipo de recipientes frágiles a que han de ser mantenidos con una cierta separación que evite los contactos mutuos.

Para realizar el transporte de los aludidos recipientes o botellas, se emplean normalmente cajas o cajones, en los que se almacenan los dichos recipientes que posteriormente son separados por la intercalación de tablillas, cartones absorbentes de impactos o cualquier otra materia de características semejantes, comprendiéndose

la dificultad de la colocación de estas materias. Por lo anterior, se han recurrido por diferentes marcas de productos contenidos en envases frágiles a la realización de un reticulado a base de tablillas provistas de semihendiduras en una dirección que se complementan con otras muescas semejantes pertenecientes a tablillas complementarias y colocadas en disposición transversal respecto a las primeras. De esta manera se logra un reticulado eficaz que mantiene a los recipientes, pero que resulta ser muy entretenido de montaje al tiempo que su duración es limitada, especialmente en los casos en que las cajas de transporte efectúan su función una pluralidad de veces, y siempre en manos de empleados que tratan de ganar tiempo antes que alcanzar una conservación eficaz del envase.

La esencialidad de la invención, radica precisamente en un separador de acoplamiento en el interior de los envases de transporte realizado con el mismo costo de los tableados de media superficie y una resistencia infinitamente superior que alcanza al límite de duración del envase exterior, sin que por otra parte se recurra al procedimiento de utilización de materiales moldeados, de gran efectividad, pero de precios prohibitivos.

Para la obtención de los resultados propuestos, se recurre al empleo de las necesarias tiras de madera o material semejante que actúan como separadores longitudinalmente respecto a los ejes del envase, y cuyas tablillas disponen de unas perforaciones rasgadas, simplemente obtenibles por un mecanizado en una fresa o taladradora, a través de las que discurre la integridad de la sección de otras tablillas transversales que delimitan los alvéolos de alojamiento de los recipientes a transportar. De lo anterior, se deduce que el costo de fabricación resulta ser incluso inferior al de solapado, en tanto -

que la resistencia es considerablemente superior, y todo ello, prescindiendo de los complicados elementos moldeados, que sinbien en el análisis del material y tiempo son altamente económicos, en cuanto se considera el desembolso de matricería y maquinaria, son francamente ruinosos, especialmente habida cuenta de que su resistencia es siempre menor que la de la madera que se considera preferentemente como el material básico para la realización del nuevo separador que se proconiza.

Para la mejor comprensión de cuanto antecedem se acompaña una hoja de planos en los que se representa esquemáticamente la invención que a continuación y con referencia a los mismos dibujos, se describe detalladamente.

En dichos dibujos:

En la fig. 1ª se muestra una vista en planta del nuevo separador.

En la fig. 2ª se ilustra una representación esquemática de una vista de alzado a lo largo de un plano representado como I-I en la fig. 1ª;

Finalmente, en la figura tercera una vista en perspectiva de una de las zonas de esquina del nuevo separador.

Según queda representado en los dibujos, prescindiendo de los enmarcados realizados nuevamente a título simplemente complementario para la mejor captación de la idea, se parte de la disposición de unas tablillas (1) en paralelismo, y provistas de una pluralidad de perforaciones rasgadas (2) que comprenden la parte central de la altura del elemento. Estas aberturas o perforaciones (2) por quedar uniformemente espaciadas determinan un enfrentamiento entre las correspondientes al conjunto, de manera que por estos enfrentamientos es factible la introducción de unas tiras (3) rectas

de altura limitada a una fracción de la total de las tablillas (1) y siempre de manera que su area ocupa integramente el espacio determinado por la rasgadura o perforación (2). De esta manera, se efectúa un mutuo anclaje que se complementa por la adición de unas puntas o clavos de dimensiones adecuadas a la totalidad del conjunto, cuyas cabezas se muestran en las figuras con la marca (4).

El conjunto que queda anteriormente descrito y que constituye la esencialidad de la invención preconizada, se complementa exteriormente mediante unas tablas o semejantes que a pesar de quedar representadas en las ilustraciones, se omiten expresamente en la descripción por constituir elementos de dominio público.

Descrita suficientemente la naturaleza y alcance de la presente invención así como la forma en que la misma puede ser llevada a la practica, se hace constar que en la realización de la misma podrán ser variables los materiales, formas y dimensiones, y en general todos aquellos otros detalles accesorios o secundarios, siempre que ello no altere, cambie o modifique la esencialidad propuesta.

Los términos en que queda redactada la presenta memoria, son ciertos y fiel reflejo del objeto descrito, debiéndose tomar con caracter amplio y nunca en forma limitativa.

N O T A

EL MODELO DE UTILIDAD que se solicita, deberá recaer precisamente sobre las características esenciales de las siguientes reivindicaciones:

1ª.- SEPARADOR PERFECCIONADO DE APLICACION A ENVASES PARA BOTELLAS; esencialmente caracterizado por comprender una pluralidad de tablillas paralelamente dispuestas, cada una de las cuales presenta

97802

20 FEB

en una parte de la altura abarcada, una perforación rasgada que se corresponde exactamente en el enfrentamiento con las pertenecientes a las restantes tablillas del conjunto, y a través de las cuales discurren, con espaciamiento uniforme de las anteriores tablillas, una serie de tiras de un material de análogas características, que el de formación de las citadas tablillas, cuyas tiras presentan una sección transversal equivalente al de cada una de las perforaciones rasgadas de los anteriores elementos, fijándose alternativamente los puntos de incidencia mediante clavazón pasante de las zonas superiores de las mencionadas tablillas y que comprenden a las tiras, con la particularidad de que el elemento separador reivindicado ocupa la totalidad de la superficie útil del envase de que se trate.

2ª.- "SEPARADOR PERFECCIONADO DE APLICACION A ENVASES PARA BOTELLAS.-

Consta la presente memoria descriptiva de cinco hojas numeradas y mecanografiadas por una sola cara a las que se acompañan una hoja de planos para su mejor comprensión.

MADRID, 20 de Febrero de 1.963.-

Rodolfo de la Torre

p. p.

Hoja única

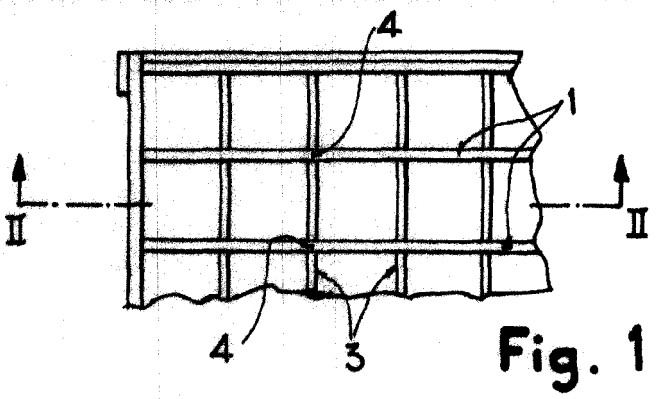

Fig. 1

97802

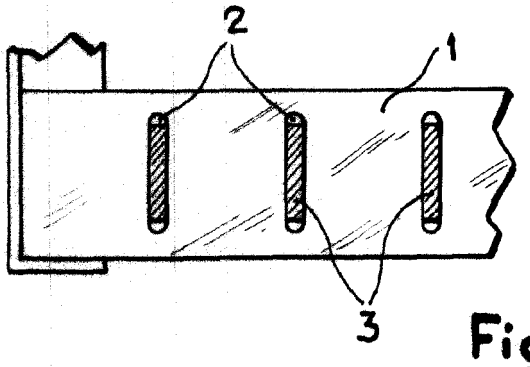

Fig. 2

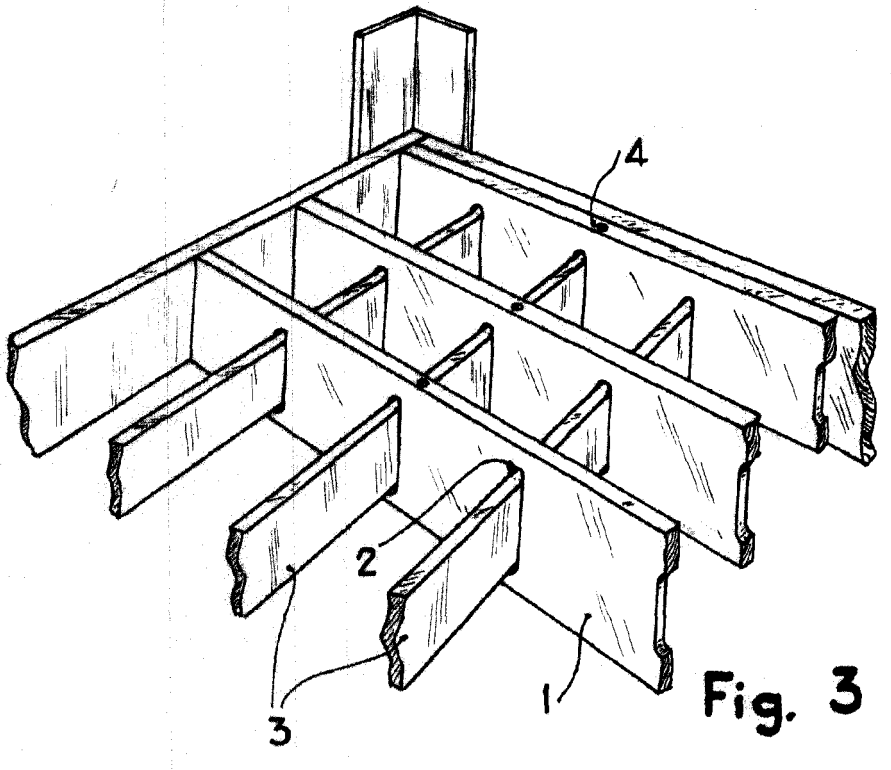

Fig. 3

Madrid, 20 FEB 1963

ESCALA VARIABLE

Rodolfo de la Torre

p.p.