Caso C. 216.-

H.V.

M E M O R I A D E S C R I P T I V A

para una patente de invención por veinte años, por = Mejoras introducidas en los tableros de mesa, de los teléfonos automáticos = a favor de la Automatic Electric Company, residente en Chicago, Ill (Estados Unidos) 1033, West Van Buren Street.-

- - - - - - - - - - - - - - - -

El presente invento se refiere a los aparatos telefónicos en general y principalmente a mejoras en los tipos que no son para colgados en la pared, sino de mesa o pupitre en forma de cuna o artesa; el objeto de la invención es mejorar la construcción y dispositivo, en forma de simplificar la fabricación del aparato, disponiendo las piezas operantes o funcionantes mas accesibles para reparaciones o ajuste y en una palabra mejorar el aspecto general del conjunto de piezas de la mesa o tablero y reducir su coste de construcción.

En estos tipos de tableros de cuna que se usan hasta ahora, se coloca corrientemente el conjunto o combinación de piezas de muelles que operan la distribución o conexiones de circuitos de subestación desde la señal a la posición de hablar en la base o zocalo del pupitre o mesa. En este tipo de mesa, a fin de hacer funcionar los muelles y dejar un lugar o sitio para el teléfono manual, cuando no se usa, se ha dispuesto un miembro en forma de artesa. Este miembro en ciertos casos, está montado en un puesto que funciona verticalmente dentro del fuste o especie de columna del pie o base del aparato, cuyo puesto se extiende hacia abajo dentro de la base en relación con los muelles de las conexiones.

En otra disposición conocida, dicho miembro es rigido respecto al fuste y a la base, estando entonces el puesto provisto de una plataforma que mediante su puesto funciona los muelles de conexiones en la base de la mesa, cuando se coloca el teléfono de mano en el elemento o miembro de la artesa.

En el presente invento la artesa y el fuste están formados de una sola pieza y mantenidos en reciprocidad rigida respecto a la base de las piezas de la mesa.

Este elemento de artesa está hueco a fin de dejar espacio para montar los muelles de conexión en dicho elemento mismo. Los muelles funcionan mediante un botón o cosa similar, en contacto con el teléfono manual cuando este descansa en el elemento.

El invento está representado en los dibujos adjuntos, de los cuales la;

Fig. 1 es una vista de arriba o plano del tablero de mesa, no figurando el teléfono manual, porque el invento no tiene relación con esta parte del aparato. La chapa 30 que en general sirve de tapa a los muelles de las conexiones y que está sujeta por la tuerca 31 tampoco figura en el dibujo.

Fig. 2 es una elevación que resulta cortando la fig. 1 por

la linea A - A, aunque solo muestra ciertas partes en sección transversal.

Fig. 3 es una combinación modificada del muelle.

Fig. 4 muestra una de las dos abrazaderas iguales usadas para mantener la combinación elastica o de muelles, en su lugar en el elemento de artesa.

Fig. 5 es una vista parcial de la abrazadera 10, viendose, como se ha cortado el miembro o elemento 18 para hacer sitio para los muelles de conexiones.

Fig. 6 es una vista del fondo de la disposición elastica (muelles) cuando se quita del elemento de artesa.

Fig. 7 muestra en diagrama esquemático el invento aplicado a un circuito telefónico de subestación tipica.

Fig. 8 representa perspectivas parciales, frontal, lateral y de la parte superior de una mesa telefónica del tipo de artesa, con un dispositivo de llamada automática.

Fig. 9 muestra una modificación lateral y parcial de arriba, de una combinación de mesa de artesa con una caja de resonancia o timbre, en perspectiva.

La base 1 es de construcción normal o corriente identica a la descrita en la patente británica número 195929 estando el miembro 2 de artesa del presente invento simplemente sustituido por el fuste de columna 3 de dicha patente.

Todo el mecanismo está calado en una abrazadera 10 que se ve en las figs. 1, 2 y 6 y parcialmente en la fig. 5. Como se deduce de la fig. 1 las aristas o cantos de la abrazadera 10 estan dobladas en ángulo recto respecto a la parte vista en corte de la fig. 2, actuando de abrazaderas para la combinación o conjunto elástico comprendido por el juego de muelles 23 a 26 inclusive. Un miembro 18 está remachado al miembro 10 y actua como guia del pasador 22, cooperando tambien con la tuerca 31 a mantener la tapa 30 en su sitio sobre el juego de muelles.

A fin de disponer sitio para los muelles 24 y 26, el miembro 18 está cortado eliminado como se ve en la fig. 3.

En forma a poder pivotar o girar sobre las partes 16 del miembro 10 hay una abrazadera o palanca 19 teniendo taladradas unas asas u orejas 33 para recibir o encajar el pasador de gorron 28 que se extiende a lo largo de las partes 16 de la abrazadera 10. El otro extremo del miembro 19 está provisto también de asas 32 taladradas para recibir un pasador 36 de gorron, que se extiende por la articulación 27. El otro extremo de esta articulación 27 esta fijado en forma pivotante al pasador vertical 22 alojado en el miembro 18. De las figs. 1 y 2 se deduce que el pasador 22 está mantenido en la posición normal de la fig. 2 mediante la tensión de los muelles 23 y 25 contra los rodillos 21 fijados al miembro 19 por los remaches 20.

El mecanismo descrito en su disposición completa como se ve en la fig. 6, se coloca en el miembro de artesa y mantiene en posición por las dos abrazaderas 17 (veáse figs. 2 y 4) que a su vez estan sujetas por unos tornillos que entran en dicho miembro de artesa. La tapa de cubierta 30 descansa sobre bordes cortados del miembro 2 de artesa, estando sujeta por una tuerca 31 que coopera junto con la pieza 18. La tuerca 31 tiene muescas cortadas en sus aristas de modo a poderse ajustar solidamente con una llave tensora.

Cuando el teléfono manual está en su lugar, como se apoya o descansa sobre el pasador 22, su peso es bastante para vencer la tensión de los muelles 23 y 25, con lo que comprime el pasador 22 hacia abajo y como con esto se mueve la palanca 19, a su vez los rodillos 21 desconectarán los muelles 23 y 25 respectivamente de los muelles 24 y 26.

El juego de palancas entre el pasador 22 y los rodillos 21 está agenciado de modo que la presión mas ligera que sufra el miembro 22, desconectarán los muelles 23 y 25, de los muelles 24

y 26, estando los muelles tan ajustados que el movimiento de un octavo de pulgada del miembro 22 promueve o provoca la conexión, de modo que aun en el caso de que la cuerda o hilo que conecta el teléfono manual con la base, se enredará entre dicho teléfono y la cuna o artesa, el miembro 22 mantine aun la eficacia necesaria para operar las conexiones de los muelles.

Naturalmente que las conexiones correspondientes a los muelles conectadores 23 - 26 se hacen en forma usual llevandose las guias o empalmes hacia abajo a traves del fuste de la cuna o artesa, conectandose a un bloque de distribución, tal como esta descrito en la patente antes mencionada.

La posición normal de los muelles 23 - 26 está expuesta en diagrama esquematico del circuito de subestación de la fig. 7, en que los muelles estan normalmente separados cuando el telefono manual esta en su sitio o no esta en uso.

En ciertos casos pudiera requerirse aplicar este aparato tubular a circuitos que necesitan la combinación de ambas operaciones de conectar y desconectar los muelles, cuya ilustración está representada en la fig. 3.

En virtud de cuanto se ha manifestado, se deduce que el invento es una disposición y construcción de innovación y mejora de mesas telefónicas portatiles, que posee distintas ventajas sobre este genero de aparatos hasta hoy conocidos.

N O T A.-

Descrito suficientemente el presente invento lo que se declara como de novedad e invención propia, son las siguientes reivindicaciones:

1.- Un instrumento teléfonico del tipo de cuna o artesa, fija, en cuyo aparato los muelles de conexión de los circuitos se

hallan en una cavidad del mismo elemento o miembro de la cuna.

2.- Un instrumento telefónico del tipo de artesa que comprende una base, a la que está rigidamente unida una columna o fuste o caña montada excentricamente, en forma a poder disponerse en la base un dispositivo de llamada automatica o mecanismo similar, asi como un miembro o elemento de artesa dotado de brazos que se extienden hacia arriba, juntamente con una extensión lateral desde el fuste o caña.

3.- Un aparato telefónico de tipo cunero, cuyos muelles conectadores de circuitos y miembros o elementos operadores, estan dispustos en una cavidad, con medios de acceso por separado.

4.- Un instrumento telefónico del tipo cunero o de artesa según reivindicaciones, 1, 2 y 3, en que los muelles operadores estan dispuestos a funcionar mediante un elemento que desde la artesa proyecta o promueve la conexión o desconexión de un teléfono manual.

5.- Un instrumento telefónico según reivindicaciones, 2 o 4, en que los muelles que conectan los circuitos, estan alojados en dicho elemento de cuna.

6.- Un instrumento telefónico según reivindicaciones, 1 3 o 4, en que el elemento que se proyecta de la cuna gobierna o hace funcionar los muelles que conectan los circuitos del instrumento mediante una palanca pivotante que lleva rodillos y actua sobre dichos muelles.

7.- Mejoras introducidas en los tableros de mesa, de los teléfonas automáticos,según se describe y reivindica en la presente memoria descriptiva y se ilustra con los dibujos que a la misma se acompañan.

Consta esta memoria de seis hojas foliadas y escritas por una sola cara.

Madrid, a 25 de Noviembre de 1925.

Leocadio López y López.

P.P.=

FIG. 1.

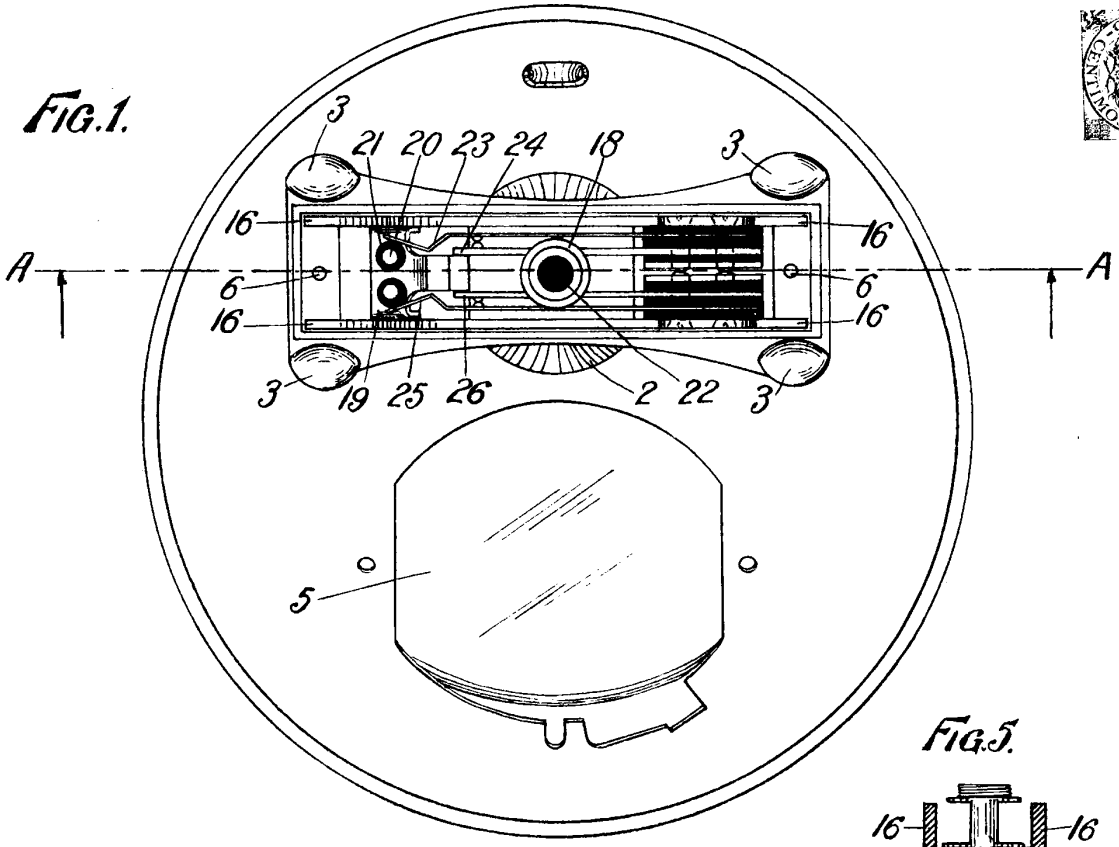

FIG. 5.

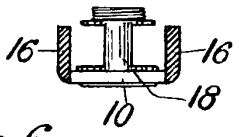

FIG. 2.

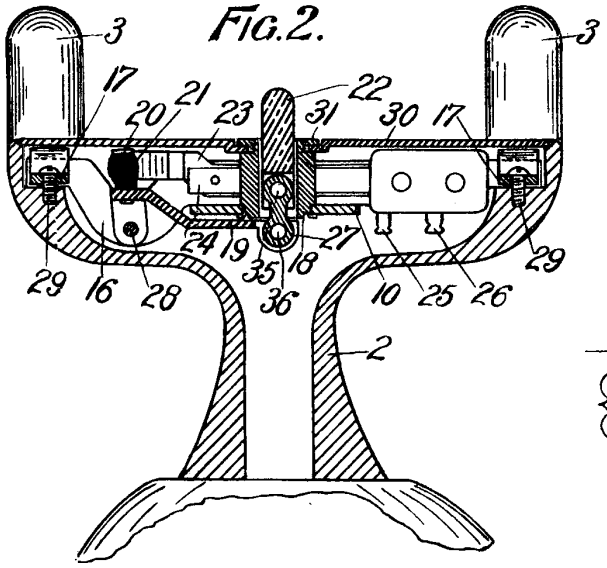

FIG. 6.

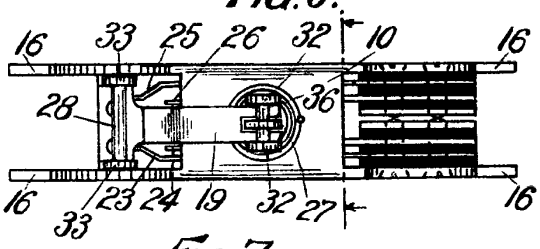

FIG. 7.

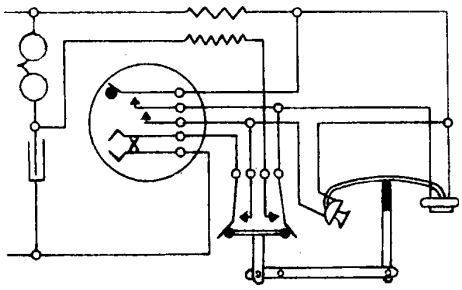

FIG. 3.

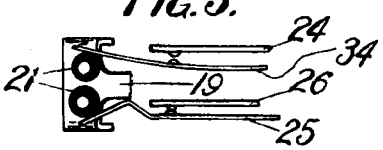

FIG. 4.

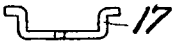

ESCALA VARIABLE

LEOCADIO LÓPEZ

P. P.

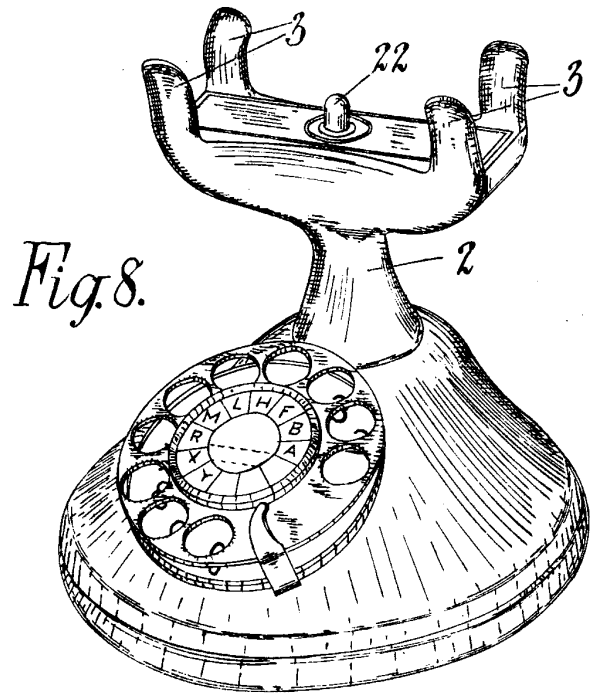

Fig. 8.

ESCALA VARIABLE

LEOCADIO LÓPEZ

P. P.

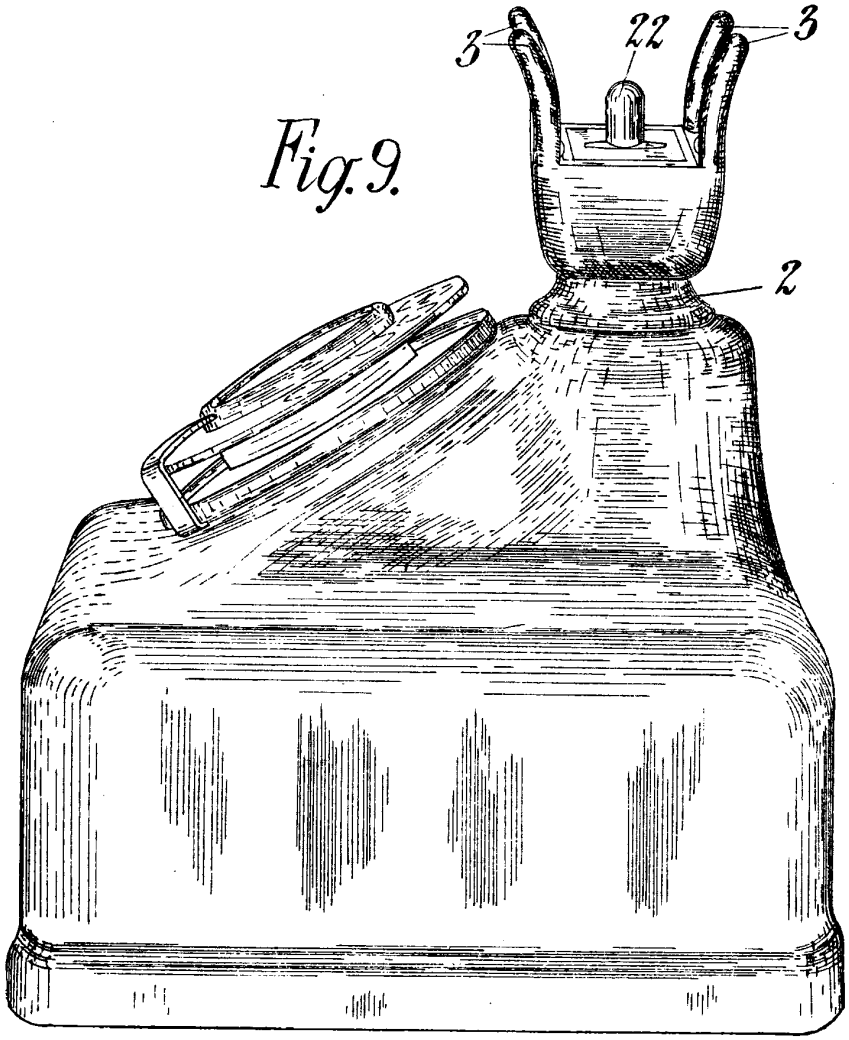

ESCALA VARIABLE

LEOCADIO LÓPEZ

P. P.