ARMIÑÁN
OFICINA DE PATENTES DE INVENCIÓN
MARCAS DE FÁBRICA, DIBUJOS
Y MODELOS INDUSTRIALES, & &
Plaza Independencia, 2, dupdo.
MADRID

75122
26 NOV 1925

MEMORIA DESCRIPTIVA

Para solicitar Patente de Invención por veinte años en España.

Por

"UN NUEVO ENVASE PARA HERVIR TODA CLASE DE LIQUIDOS Y EN ESPECIAL LECHE, QUE EVITA LA SALIDA DE ESTOS AL LLEGAR AL MAXIMUN DE COCCION".

Inventor: German Röhrs.

Residente en Madrid.

-o-o-o-o-o-o-o-o-o-o-o-o-o-o-o-o-o-o-o-o-o-o-o-o-o-o-o-o-o-o-o-o-o-o-o-o-o-o-

Se ha tratado con bastante empeño idear un dispositivo que evite, sobre todo cuando se trata de hervir leche, que esta al llegar a su grado máximo de cocción se salga del recipiente en que va envasada, produciendose la pérdida del líquido, asi como el mal olor de la leche al mezclarse con el fuego.

Despues de numerosos ensayos, he logrado construir el envase por el cual solicito la presente Patente de Invención.

El recipiente en cuestión está constituido en el caso representado en el adjunto dibujo, por un jarro, aunque puede ser cacerola, puchero y demas.

En dicha hoja de dibujos y a título de ejemplo se representa una forma de ejecución del mismo en el cual.

La Fig.1 representa una vista de conjunto del recipiente.

La Fig.2 indica una vista del fondo del citado recipiente, asi como la, pieza supletoria del mismo.

La Fig.3 denota una vista del fondo del recipiente con la pieza supletoria separada, y

La Fig.4 es la pieza supletoria vista de dos maneras.

En un recipiente 1 Fig.1 y en el fondo del mismo hay un saliente 2 en el cual encaja una pieza 3 que puede ser circular, cuadrada o de otra forma conveniente, llevando una o varias ranuras 4 Fig.3 que tambien pueden afectar cualquier forma.

ESPECIAL-MOVIL CENTIMOS
56 NOV

Antes de introducir en el envase el líquido que se ha de cocer, se encaja la pieza 3 sobre el saliente 2 y una vez efectuada esta operación se pone el recipiente en el fuego y tan pronto como empieza la cocción, penetra aire entre el saliente 2 y la pieza 3 por la ranura 4 evitándose que la leche al llegar a su grado máximo de cocción se salga, dando tiempo suficiente para que el recipiente 1 pueda ser retirado del fuego sin pérdida de líquido.

Como se puede apreciar esta disposición tiene tambien la ventaja de que el recipiente despues de usado se puede limpiar con facilidad evitando que los resíduos de la leche u otro líquido puedan perjudicar a la próxima cocción.

Me reservo el derecho de introducir en mi invento todas las mejoras que aconseje la práctica asi como de emplear cualquier material apropiado.

0----------0
o----------o
0----------0

ARMIÑÁN
OFICINA DE PATENTES DE INVENCIÓN
MARCAS DE FÁBRICA, DIBUJOS
Y MODELOS INDUSTRIALES, & &
Plaza Independencia, 2, dupdo.
MADRID

6 NOV 1925

N O T A

Los puntos de invención propia y nueva, que se presentan para que sean objeto de esta patente de invención por veinte años en España, son los siguientes:

1º.- En UN NUEVO ENVASE PARA HERVIR TODA CLASE DE LIQUIDOS Y EN ESPECIAL LECHE, QUE EVITA LA SALIDA DE ESTOS AL LLEGAR AL MAXIMUN DE COCCION, un saliente colocado en el fondo de un recipiente de cualquier forma y tamaño adecuado.

2º.- En UN NUEVO ENVASE PARA HERVIR TODA CLASE DE LIQUIDOS Y EN ESPECIAL LECHE, QUE EVITA LA SALIDA DE ESTOS AL LLEGAR AL MAXIMUN DE COCCION, según se reivindica en el punto anterior, una pieza con una o varias ranuras la cual encaja en el saliente colocado en el fondo del envase por cualquier medio conveniente.

3º.- En UN NUEVO ENVASE PARA HERVIR TODA CLASE DE LIQUIDOS Y EN ESPECIAL LECHE, QUE EVITA LA SALIDA DE ESTOS AL LLEGAR AL MAXIMUN DE COCCION, según queda reivindicado en los puntos anteriores, de cualquier material adecuado, la colocación y disposición de los medios reseñados con objeto de evitar la salida del líquido al llegar a su grado máximo de cocción.

4º.- En UN NUEVO ENVASE PARA HERVIR TODA CLASE DE LIQUIDOS Y EN ESPECIAL LECHE, QUE EVITA LA SALIDA DE ESTOS AL LLEGAR AL MAXIMUN DE COCCION, todo tal y conforme se describe en la presente memoria y a título de ejemplo lo representa el adjunto dibujo.

Madrid 6 de noviembre de 1925.

P. A.

ARMIÑAN
OFICINA DE PATENTES DE INVENCIÓN
MARCAS DE FÁBRICA, DIBUJOS
Y MODELOS INDUSTRIALES, & &
Plaza Independencia, 2, dupdo.
MADRID

ESCALA VARIABLE

6 NOV 1925

Fig 1

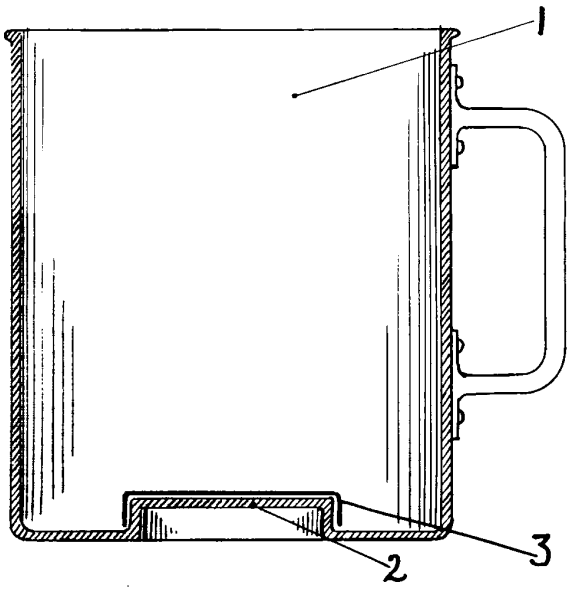

Fig 2

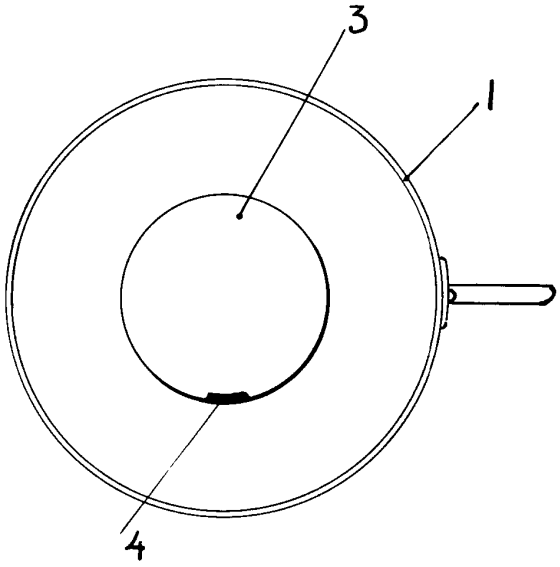

Fig 3

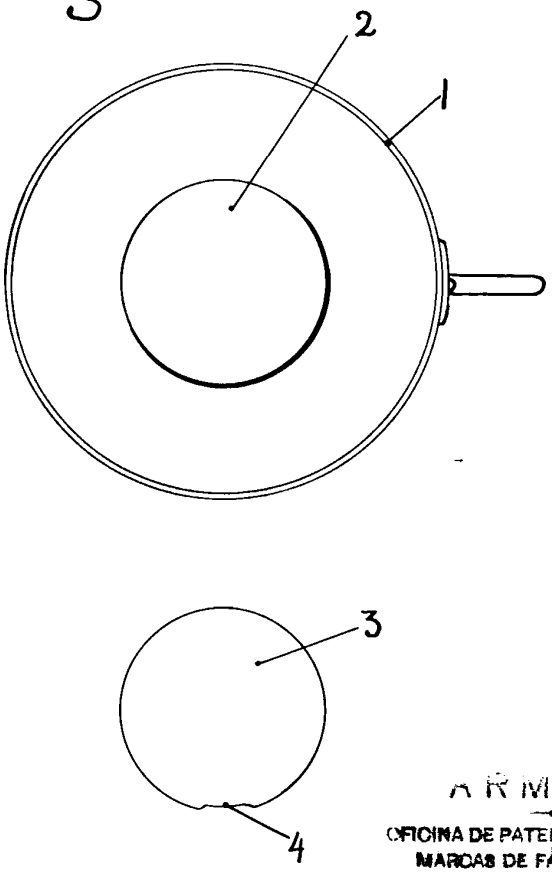

Fig 4

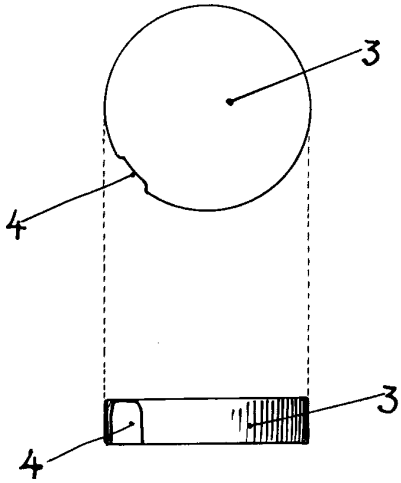

Madrid 6 NOV 1925 de 19

ARMIÑAN

OFICINA DE PATENTES DE INVENCIÓN
MARCAS DE FÁBRICA, DIBUJOS
Y MODELOS INDUSTRIALES, & &

Plaza Independencia, 2, dupdo.
MADRID