2 NOV 1925

PROPIEDAD INDUSTRIAL

75729

MUNAR Y GUITART

SOCIEDAD EN COMANDITA

DIRECTORES:

MIGUEL MUNAR CONA — INGENIERO

BENITO GUITART TRULLS — ARQUITECTO

OFICINAS:

Calle de Diego de León, 4 y 6.-Teléfono S-52

MADRID

CERTIFICADO DE ADICION A LA

PATENTE DE INVENCION

POR VEINTE AÑOS

A FAVOR DE

Mr. Joseph Jean Marie Gueux.

RESIDENTE EN

Paris (Francia), Avenida de Italia, 125

Por:

"MEJORAS INTRODUCIDAS EN EL OBJETO DE LA PATENTE PRINCIPAL"

REGISTRADO

EN EL NEGOCIADO DE LA PROPIEDAD INDUSTRIAL

En el libro ..... *folio* ..... *número* .....

NOTAS. Las anualidades sucesivas deberán pagarse antes del ..... de ..... de cada año.

La práctica del objeto de la Patente deberá hacerse antes del ..... de ..... de 19.....

IMP. CIUDAD LINEAL.—TELÉF. S-12.

MEMORIA DESCRIPTIVA de una solicitud de CERTIFICADO DE ADICION a la patente principal Nº 83.724 expedida en 9 de Abril 1923 a favor de Mr. Joseph Jean Marie Gueux, por "Distribuidor de líquidos con medición exacta de volúmenes", y cuyo Certificado recaerá por "MEJORAS INTRODUCIDAS EN EL OBJETO DE LA PATENTE PRINCIPAL".

La presente invención se refiere a perfeccionamientos introducidos al distribuidor de líquidos con medición exacta de volúmenes, descrito en la patente Nº 83.724 expedida el 9 de Abril de 1923. Según estos perfeccionamientos, las cantidades de líquido distribuidas quedan registradas por un totalizador único completado por un tambor provisto de un dispositivo de vuelta a cero.

Este totalizador está accionado por cada golpe de la manezuela del robinete por medio de ruedas de trinquete. Gira mas o menos según la cantidad de líquido que distribuye el robinete maniobra.

Mientras se utiliza el distribuidor para expender un líquido por cantidades iguales de cinco litros o múltiples de cinco litros, el totalizador debe funcionar por fraccion de un veinteavo de vuelta. Para asegurar una correspondencia exacta entre los diferentes tambores que componen este totalizador, el tambor de las unidades posee veinte divisiones de cinco en cinco litros y los otros tambores llevan veinte divisiones de diez cifras respectivamente repetidas dos veces: 0,0 - 1,1 - 2,2 etc.....

Cada golpe de empuñadura o manezuela del robinete se pone enlazado desde el menor desplazamiento con las muescas de un dedo de retención que le impide de volverse atrás mientras no se levante este dedo por medio de una palanca acodada comun a todos los dedos de retención del aparato maniobra

ble desde el exterior. Además, el extremo inferior de cada manezuela actua sobre una de las palancas sostenidas por un árbol transversal susceptible de accionar diversas disposiciones de seguridad.

Es de esta manera que una varilla, terminada por una horquilla entre los brazos de la cual pasa el árbol transversal mencionado, está articulada a una palanca acodada y presenta un espaldon actuando en cooperación con un dedo de soporte que lleva el árbol transversal. Esta disposición tiene los fines siguientes:

1º. Impedir cualquier acción sobre una cualquiera de las manezuelas del robinete, si se hace apoyo sobre la palanca acodada.

2º. Impedir apoyar sobre la palanca acodada cuando ha sido ejercida una acción parcial sobre una manezuela de robinete.

3º. Impedir llevar a su posición de partida la manezuela del robinete maniobrado si no ha sido previamente empujada al fondo.

Una union mecánica está prevista por una parte entre el árbol transversal inferior susodicho y el flotador dispuesto en la parte superior de la campana del aparato. Esta unión es tal que todo movimiento del árbol transversal y por consiguiente de las manezuelas de robinete, es impedido en tanto que el flotador no ocupe un nivel determinado, es decir, mientras la campana no esté llena.

Por último, la palanca acodada y las manezuelas de robinete deben ser accionadas por medio de una varilla que se introduce en hendiduras convenientes de una placa que forma la parte delantera del mecanismo de distribución. Esta placa está doblada interiormente de una contra-placa de corredera maniobrable desde el exterior por medio de una manezuela, y provista de hendiduras repartidas de tal manera que no pueden descubrir a la vez sino una sola hendidura de la placa exterior. La contra-placa presenta en su interior un salien-

te provisto de muescas y accionando en cooperación con un sector llevado por el árbol transversal inferior del mecanismo; la acción del sector es tal que en cuanto se acciona una manezuela de robinete, la contra-placa es inmovilizada y no permite descubrir ninguna otra manezuela y por consiguiente impide la abertura de dos robinetes.

Una forma de ejecución del aparato llevando los perfeccionamientos conforme a la presente invención, está representada, a título de ejemplo, en los adjuntos dibujos, en los cuales:

La fig. 1 es una vista en alzado del aparato completo.

La fig. 2 es una vista a mayor escala de la placa visible en la fig. 1.

La fig. 3 es una vista del mecanismo, estando la placa supuesta levantada.

La fig. 4 es un corte del mecanismo según la línea IV-IV de las fig. 2 y 3.

La fig. 5 es un corte en planta según la línea V-V de la fig. 2.

La fig. 6 es un corte simplificado del aparato representando la parte superior de la campana y de los órganos anexos.

La fig. 7 es una vista representando en detalle el totalizador del aparato.

Las fig. 8, 9 y 10 son vistas representando ciertos órganos del mecanismo en las diferentes posiciones sucesivas.

El aparato representado en la fig. 1 lleva una campana de cristal 240 destinada a recibir el líquido y colocada encima de un mecanismo de distribución protegido por una placa 350. Este mecanismo es llevado por un zócalo 380 colocado en el suelo y al interior del cual está colocada una bomba accionada por un volante o manezuela exterior 87.

Los órganos que aseguran la alimentación de la campana 240 en líquido, después de la distribución de este líquido en cantidad mesurada por medio de un tubo débil 37, han sido

descritos completamente en la patente Nº 83.724 del 9 Abril de 1923, y la presente invención comprende perfeccionamientos introducidos en el mecanismo de maniobra y de comprobación de estos órganos.

Es así, como lo representa la fig. 4, que cada varilla 40 de robinete es accionada por una manezuela 202 articulada alrededor de un eje 203 solidario del bastidor del aparato. La acción de la manezuela 202 sobre la varilla 40 se efectúa por medio de una anilla 91 deslizando sobre esta varilla y repelida por un resorte 43 que toma apoyo sobre la cabeza 90 de la varilla 40.

La manezuela 202 en su movimiento repele desde luego la anilla 91 y no acciona sobre la varilla 40 sino cuando esta anilla vuelve a encontrar la cabeza 90.

En la proximidad de su extremo inferior cada manezuela 202 lleva un cubo 255 que es susceptible de recibir una varilla de maniobra 256 que se encaja por la de las hendiduras 351, 352, 353, 354 de la placa 350, que corresponde a la manezuela de robinete de accionar.

Cada manezuela de robinete 202 es articulada en 209 a una bielita 208 cuyo otro extremo está enlazado a un trinquete a resorte 210, accionando sobre una rueda catalina 211 calada sobre el árbol 212 de un totalizador único 213 comun a los cuatro robinetes de distribución.

Según la cantidad de líquido susceptible de ser distribuido por el robinete correspondiente, la distancia comprendida entre el punto de articulación 203 de la manezuela y el punto de articulación 209 de la bielita 208, difiere de un robinete al otro y es tanto mas grande cuanto la cantidad de líquido distribuido por ella misma es mayor. La fig. 4 representa desde luego las cuatro bielitas 208 situadas a niveles diferentes.

De esta manera, el árbol 212 del contador totalizador gira a cada maniobra de un ángulo correspondiendo exactamente a

la cantidad de líquido distribuido por el robinete accionado.

El contador totalizador llevado por el árbol 212 es visible en las fig. 4 y 7. Comprende un cierto número de tambores 213, 214, 215 en relación unos con los otros de una manera conocida.

Como, en el ejemplo escogido, el totalizador debe inscribir litros cinco por cinco, es necesario que el primer tambor 214 lleve veinte números y para asegurar una correspondencia exacta con los tambores siguientes 213, es necesario que estos lleven igualmente veinte cifras que deben estar por consecuencia constituidas por las diez cifras repetidas dos veces sucesivamente, como lo representa claramente la fig. 7.

Este totalizador está acompañado de un gran tambor 215 para las indicaciones de cantidades entregadas en cada distribución. Este tambor está montado loco sobre el árbol 212 del contador, pero lleva una serie de veinte agujeros regularmente repartidos sobre su circunferencia y susceptibles de recibir un espolon 216 colocado sobre un disco 217 solidario del árbol 212.

El tambor 215 es prolongado por un manguito 218 accionado desde el exterior por un tope 219; este tambor es mantenido apoyado contra el disco 217 por un resorte 380 contenido en el manguito 218 y retenido por una cabeza 381 terminando el árbol 212.

El manguito 218 está entallado en su extremo según dos hendiduras inclinadas tales como 382 en las cuales es susceptible de penetrar un piton 383 atravesando el tapón 219.

La cabeza 381 y las hendiduras 382 están previstas de tal manera que normalmente el piton 383 está a la entrada de las hendiduras 382, en contacto con la cabeza 381.

La vuelta a cero del tambor 215 se efectúa, después de cada distribución completa, de la manera siguiente independiente del totalizador: se gira, en el sentido conveniente, el

tapon 219 y en razon de las hendiduras 382 el manguito 218 es, a pesar de laacción del resorte 380, atraido hasta el tapon. El tambor 215 se separa del disco 217, el piton 216 se desprende y el tambor, libertado de este modo, puede ser vuelto hasta que vuelva a quedar a cero. Aflojando el tapon 219 el tambor se inmoviliza de nuevo sobre el piton 216 del disco 217.

Esta vuelta a cero es facilitada por la disposición en el interior del tambor de un redamiento 252 (fig. 4) accionando en cooperación con una especie de trinquete a resorte 253 fijado a una prolengación 254 del bastidor. La posición de la rotación es tal que vuelve a encontrar el trinquete en el momento en que el cero aparece al exterior del aparato. Se concibe que haciendo su vuelta a cero antes de cada distribución de líquido, la cantidad de líquido distribuida en seguida se inscribe en valor absoluto en frente de la parte del tambor 215 visible del exterior.

Cada manezuela de robinete 202 está terminada en su parte superior por un pico 221 susceptible de encajarse desde el menor desplazamiento de la empuñadura en la dentadura de un dedo de retención 222 que impide volver a venir a la parte posterior. Los cuatro dedos de retención correspondientes a las cuatro manezuelas de robinete 202 son susceptibles de ser levantadas simultáneamente por una palanca acodada común 223 oscilando alrededor de un eje 300 solidario del bastidor del mecanismo. El extremo del brazo inferior de la palanca acodada 223 se presenta delante de un orificio 370 de la placa 350, fig. 2, en la cual se puede introducir la varilla de maniobra 256 mencionada anteriormente.

La parte inferior de cada manezuela 202 apoya sobre una de las palancas 225 llevadas por un árbol transversal 224 atornillado en extensiones apropiadas del bastidor y sometidas a la acción de un resorte, no representado, que tiene tendencia a mantener cada palanca 225 contra el extremo in-

ferior de la manezuela 202 correspondiente. Resulta de esta disposición que cuando una manezuela 202 es accionada, la palanca 225 es rebatida, como lo representa las fig. 9 y 10. y el árbol 224 gira de un ángulo correspondiente.

La palanca acodada 223 lleva una prolongación en la parte posterior 301 (fig. 3, 8, 9 y 10) a la cual está articulada una varilla 302 que termina por una horquilla 303 entre los brazos de la cual pasa el árbol transversal inferior 224. A una altura conveniente la varilla 302 presenta un espaldon 304 colocado sobre el trayecto de un dedo de rodamiento 305 solidario del árbol transversal 224 y presentando una forma apropiada.

Cuando se acciona una manezuela 202 de robinete y se le lleva a la posición representada en la fig. 8 a la representada en la fig. 9, este movimiento tiene por efecto hacer girar, gracias a la pequeña palanca 225, el árbol 224 y con el dedo del rodamiento 305 que se encaja bajo el espaldon 304, como lo representa la fig. 9.

La manezuela 202 es mantenida en una de las muescas del dedo de retención 222 y este último no puede ser levantado por medio de la palanca acodada 223 porque esta palanca está bloqueada en razon del contacto que existe entre el dedo de rodamiento 305 y el espaldon 304. En estas condiciones, la vuelta de la manezuela 202 a su posición de reposo es imposible.

Es por consecuencia necesario apoyar a fondo sobre esta manezuela y llevarla a la posición de la fig. 10 en la cual la distribución normal del líquido tiene lugar.

En este caso el árbol 224, arrastrado por la pequeña palanca 225, ha girado suficientemente para que el dedo de rodamiento 305 se desprenda del espaldon 304. Cuando la distribución está terminada, la palanca acodada 223 puede ser accionada y llevada a la posición representada en la fig. 10 sobre la cual se vé claramente la varilla 302 bajada con su

espaldon 304 por detrás del rodamiento 305.

La manezuela 202 desprendida del dedo de retención 222 puede volver a venir inmediatamente a su posición de reposo, pero el árbol 224 no puede seguirla por el momento puesto que el rodamiento 305 es encajado por detrás del espaldon 304; solamente cuando se deja volver a venir la palanca acodada 223 a su posición normal, es que el árbol 224, solidario del rodamiento 305 vuelve él también a su posición de partida.

Otra disposición de seguridad accionada por el árbol 224 está prevista para impedir abrir el robinete de purga de la campana 240 cuando un robinete de distribución es abierto, y a la inversa. Este dispositivo está constituido por una bielita 232 (fig. 3, 4 y 5) terminada por una horquilla 233 entre los brazos de la cual pasa la llave 234 del robinete de purga.

El extremo de la horquilla 233 es ensanchado, por otra parte la llave 234 lleva una entalladura visible en la fig. 4. Resulta de esta disposición que la llave 234 puede girar en el extremo ensanchado de la horquilla, es decir, que el robinete de purga puede ser abierto cuando no es accionada ninguna manezuela 202 de robinete. Desde que es accionada una de estas manezuelas, la parte estrecha de la horquilla se encaja en la entalladura de la llave 234, a condición evidentemente que esta entalladura se presente en la posición favorable, es decir, que el robinete de purga sea cerrado, si no la horquillazo podría encajarse ahí y la maniobra de la empuñadura 202 accionada sería imposible.

Por último, cuando la llave 234 se encuentra en la parte reducida de la horquilla, es decir, cuando una distribución de líquido está en curso, es imposible girar esta llave y abrir el robinete de purga.

El árbol 224 acciona igualmente un dispositivo de seguridad que priva toda maniobra de robinete de distribución en tanto que el líquido contenido en la campana 240 no ha al-

cenzado su nivel superior de partida; este dispositivo está representado en la fig. 6 y comprende un flotador 238 contenido en la campana 240 y cuyos movimientos son transmitidos por una palanca 236 a una varilla 237 terminada por un cilindro 238 que lleva un agujero 239.

El árbol 226 lleva en sitio conveniente una bielita 241 (fig. 3, 5 y 6) cuyo extremo es susceptible de penetrar en el agujero 239 a condición que el flotador esté en su posición superior, es decir, que la campana 240 sea correctamente llena. Si no estuviera así el extremo de la bielita 241 vendría a encontrar una parte llena del cilindro 238 y la maniobra de todo robinete de distribución sería imposible.

Como lo representan las figuras 1 y 2, la placa 350 que protege el mecanismo presenta cuatro hendiduras verticales 351, 352, 353 y 354, abriéndose respectivamente delante de los cubos 255 de las manesuelas 202 de los cuatro robinetes. Por encima de las cuatro hendiduras 351 a 354 están colocadas en 355 las indicaciones de la cantidad de líquido distribuida por el robinete correspondiente.

Detrás de la placa 350, se halla dispuesta una contraplaca 356 susceptible de deslizar en corredoras 357 (fig. 4) fijadas a la placa 350. La contra-placa 356 lleva una corredera 358 encajada en una hendidura horizontal 359 de la placa 350 y en la hendidura de una manesuela 360 maniobrable desde el exterior y pivotando alrededor de un eje 361 de la placa 350. Esta manesuela se desplaza delante de las señales 362 indicando en el órden las cantidades de líquido a distribuir.

La contra-placa 356 presenta igualmente hendiduras verticales 363 y 364 de iguales condiciones que las hendiduras de la placa 350, y dispuestas de manera que, cuando la manesuela 360 se halla delante de un número determinado, una de sus hendiduras coincide con la hendidura de la placa 350 que

[illegible]

[illegible] una varilla [illegible]. Esta [illegible] dos hendi[illegible] la contra-[illegible], como una sola [illegible] a la vez, no es posible [illegible].

[illegible] si otra [illegible] ha sido ya re-[illegible]. [illegible] una especie de [illegible] muescas tales [illegible] (fig. [illegible]).

[illegible]

[illegible]

sobre una manivela de retroceso y sobre la palanca [illegible]: esta particularidad da una nueva garantía contra toda falsa maniobra.

El dispositivo está previsto para que en [illegible] de marcha de las manivelas de retroceso el tambor [illegible] del cilindro distribuidor [illegible] que [illegible]; de manera que aun cuando la maniobra de la manivela [illegible] haya sido hecha bruscamente el tambor [illegible] no pueda [illegible], por tanto, un posible perversión y no puede faltar así una cantidad superior a la distribuida.

A este efecto, el tambor está provisto, sobre su periferia exterior, de una dentadura [illegible] en la cual se encuentra [illegible] de adaptarse un tope a resorte [illegible] convenientemente articulado a una biela de bielas [illegible] que vuelve a encontrar un lado [illegible] del árbol [illegible] cuando este árbol gira [illegible] acciona una de las manivelas [illegible].

La Fig. 6 representa algunos detalles de construcción de la parte superior de la compuerta [illegible] del agente. De esta manera está provista una válvula [illegible] que permite hacer penetrar aire fresco en la compuerta durante las distribuciones de líquido; esta válvula cierra automáticamente durante el llenado de la compuerta, el cierre un escaso margen de vapor combustible en marcha atrás por el tubo de vertedero [illegible].

Dos chavetas tales como [illegible] sujetas por tapones tales como [illegible], están previstas en la parte superior de la compuerta y permiten enfocar así un instrumento de limpieza.

Bien entendido, que todos los dispositivos que acaban de ser descritos en detalle no deben ser considerados como limitación de la invención y que, sin salir del cuadro general de esta, se le puede introducir todas las modificaciones de construcción deseadas.

[redacted]

[redacted]

[redacted]

[redacted]

ESPECIAL-MOVIL 15 CENTIMOS 1925

[redacted]

[redacted]

[redacted]

[redacted]

[redacted]

[redacted]

[illegible]

Fig. 1

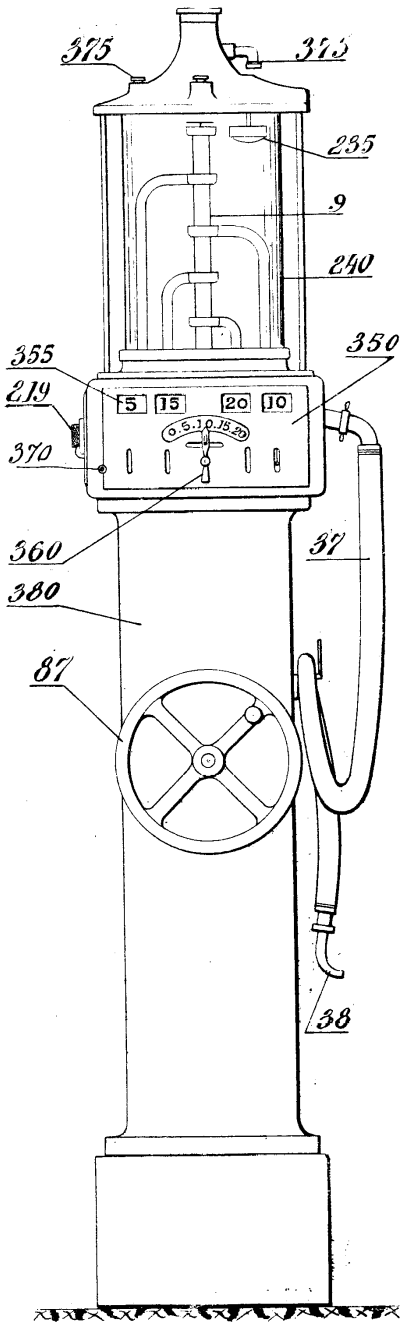
375
375
235
9
240
355
350
219
5
15
20
10
0.5.10.15.20
370
360
37
380
87
38

Fig. 7

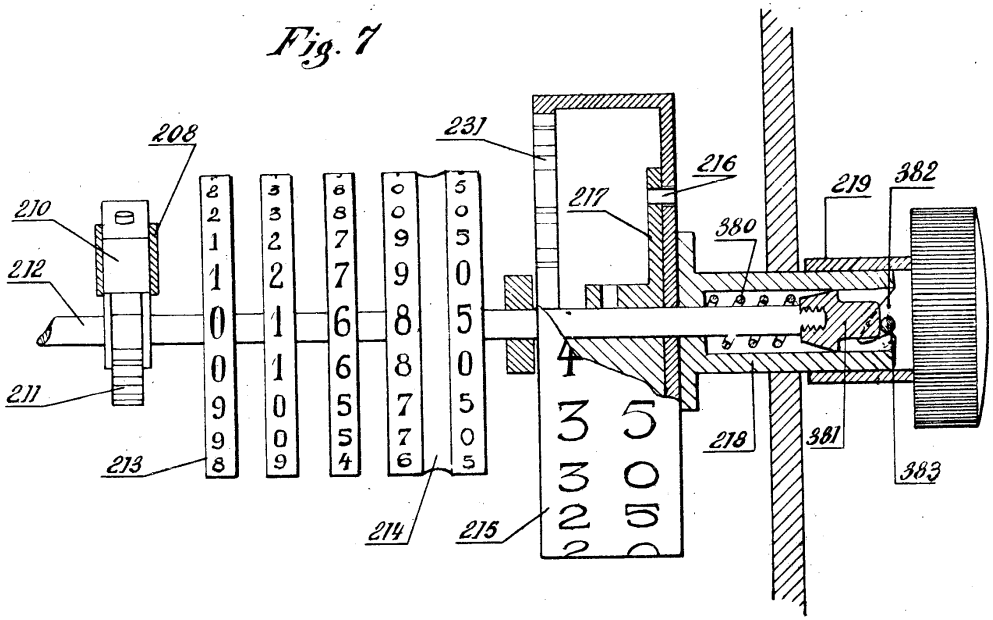
208
231
216
217
219
382
210
380
212
211
213
214
215
218
381
383

Fig. 2

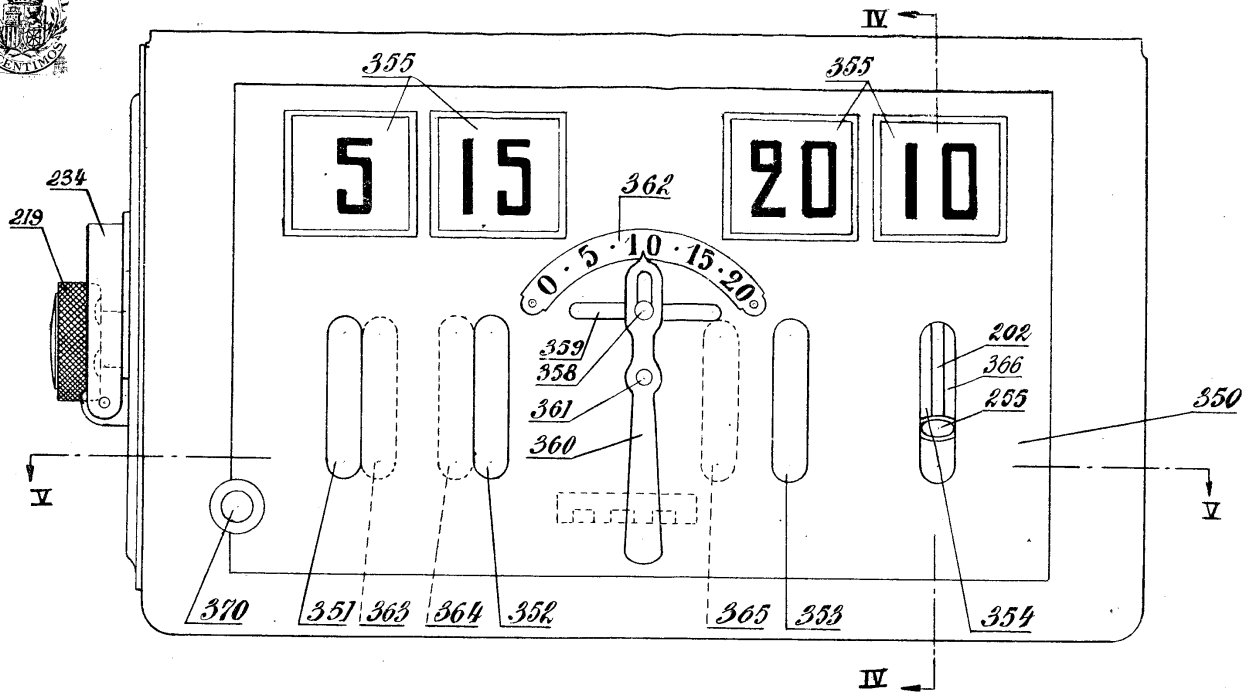
IV
355
355
5
15
20
10
362
0 · 5 · 10 · 15 · 20
234
219
359
358
361
360
202
366
255
350
V
V
370
351
363
364
352
365
353
354
IV

Fig. 3

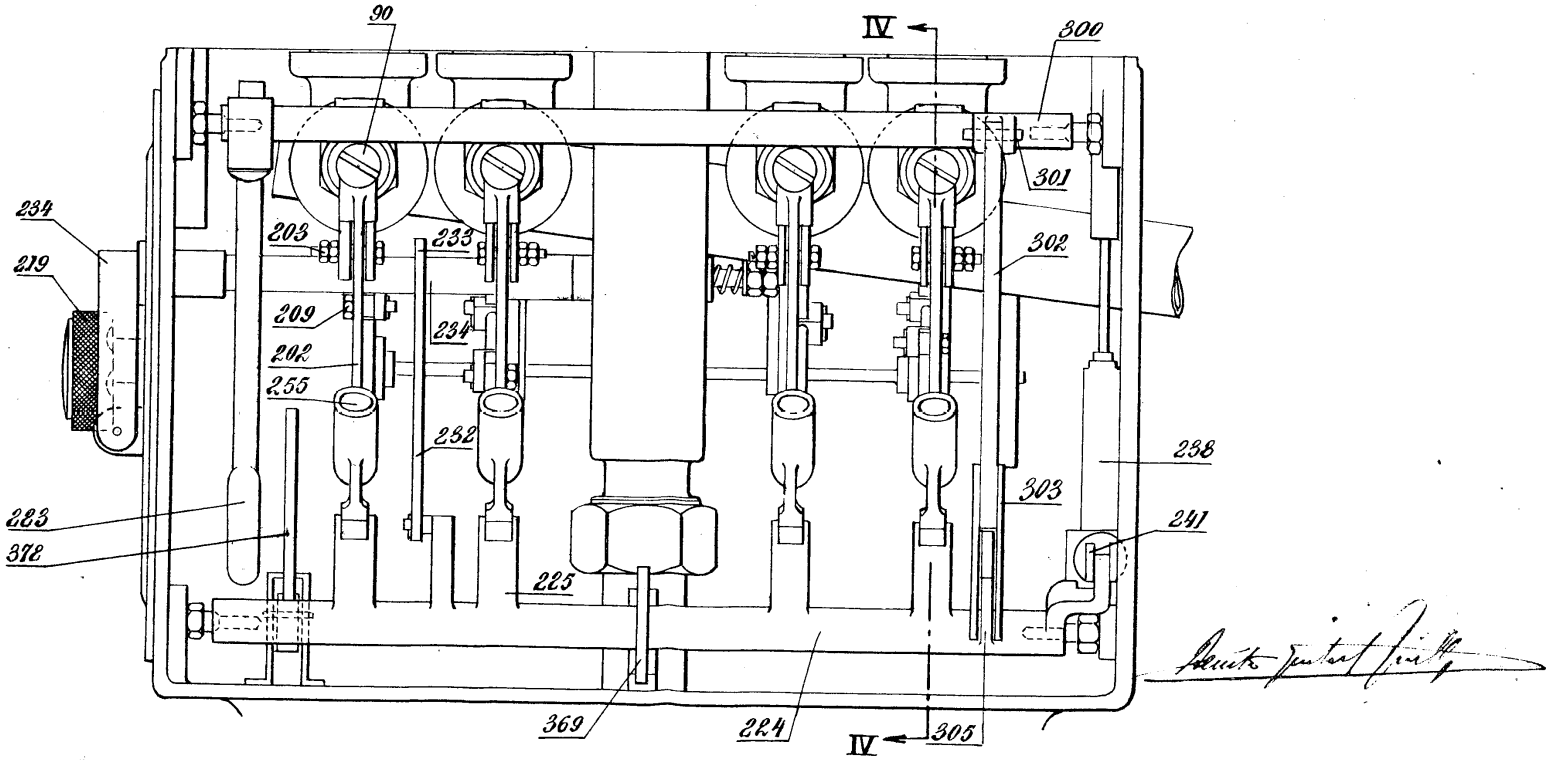
90
IV
300
301
234
219
203
233
302
209
234
202
255
232
238
303
223
372
241
225
369
224
IV
305

Fig. 4

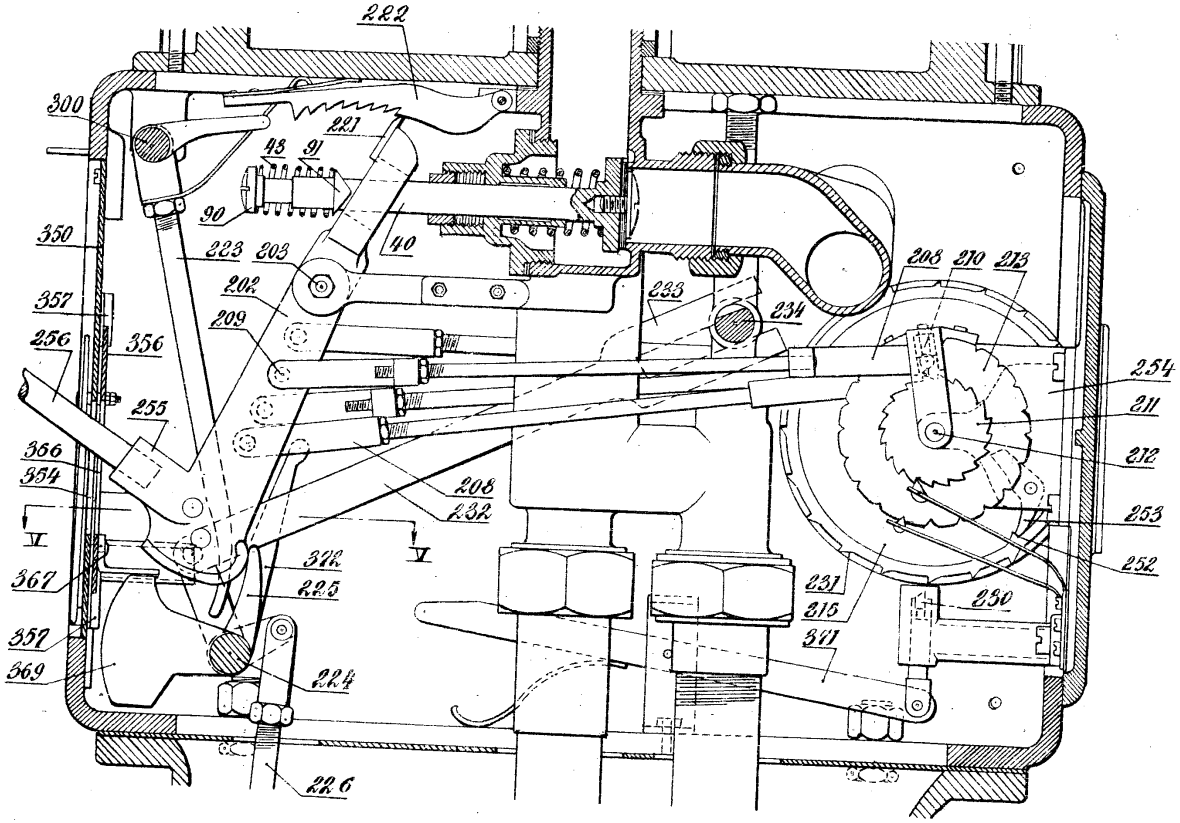

Fig. 6

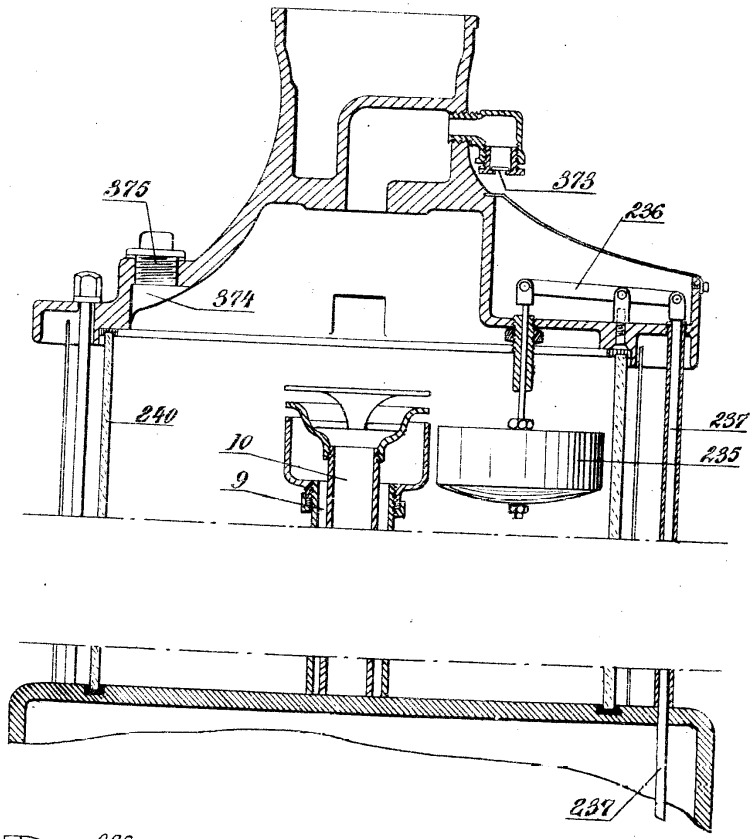

Fig. 5

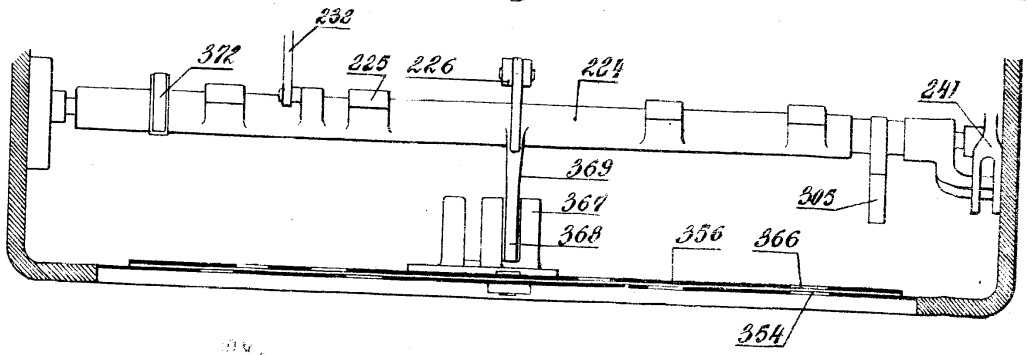

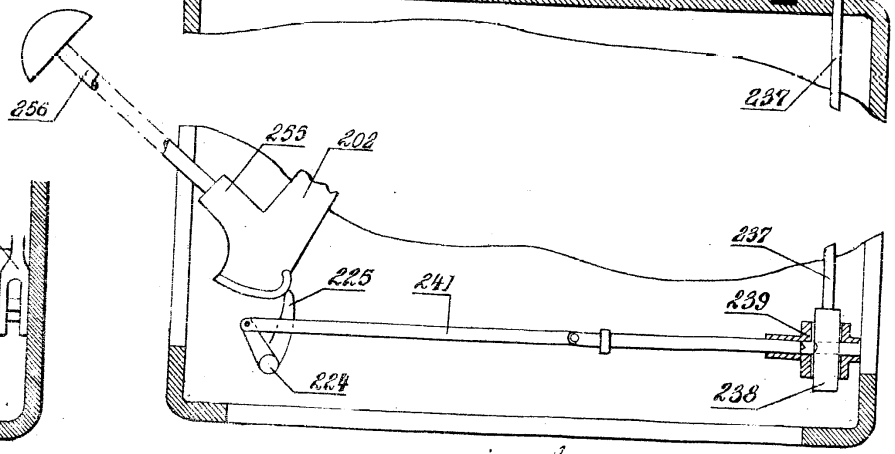

Aviso pedido pelo

Fig. 8

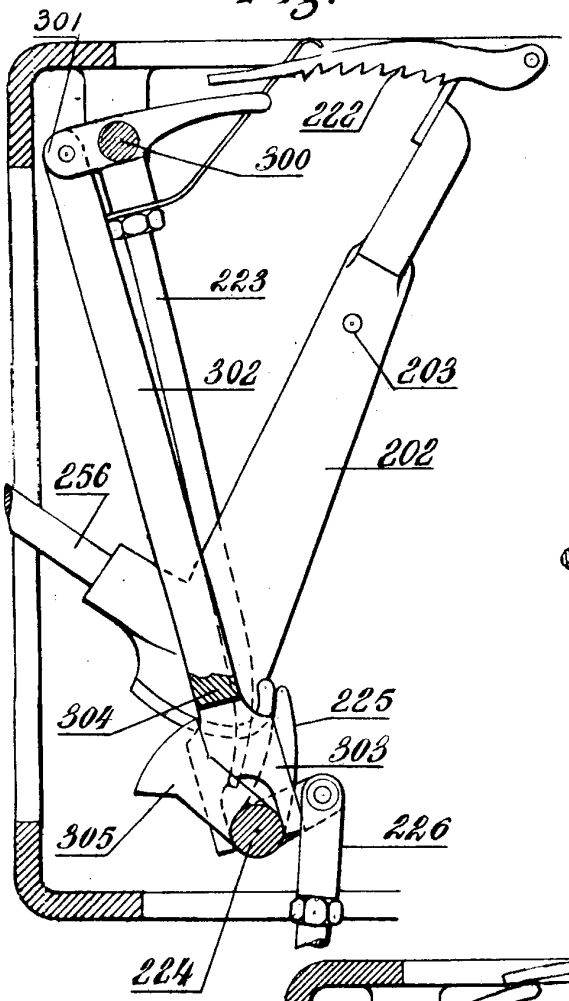

Fig. 9

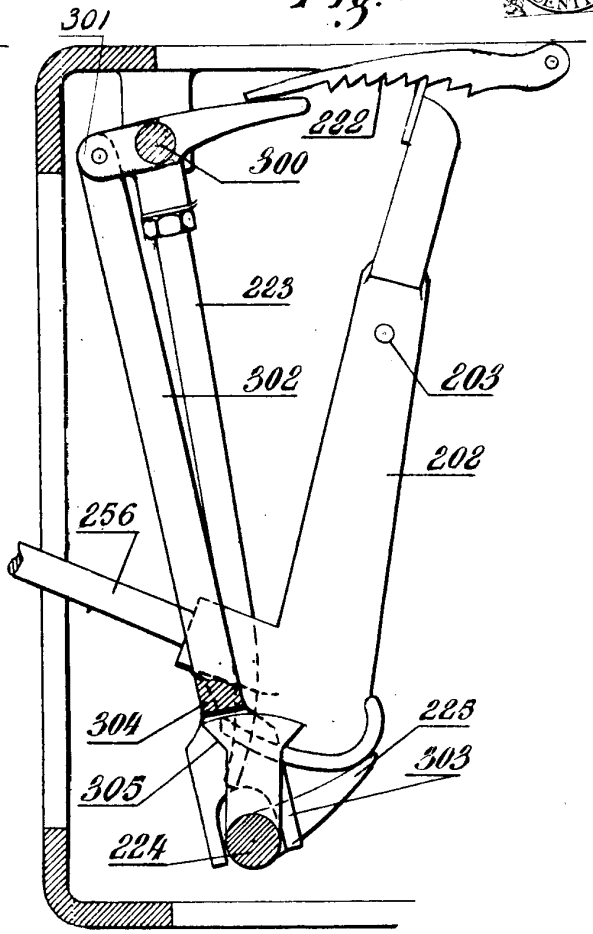

Fig. 10

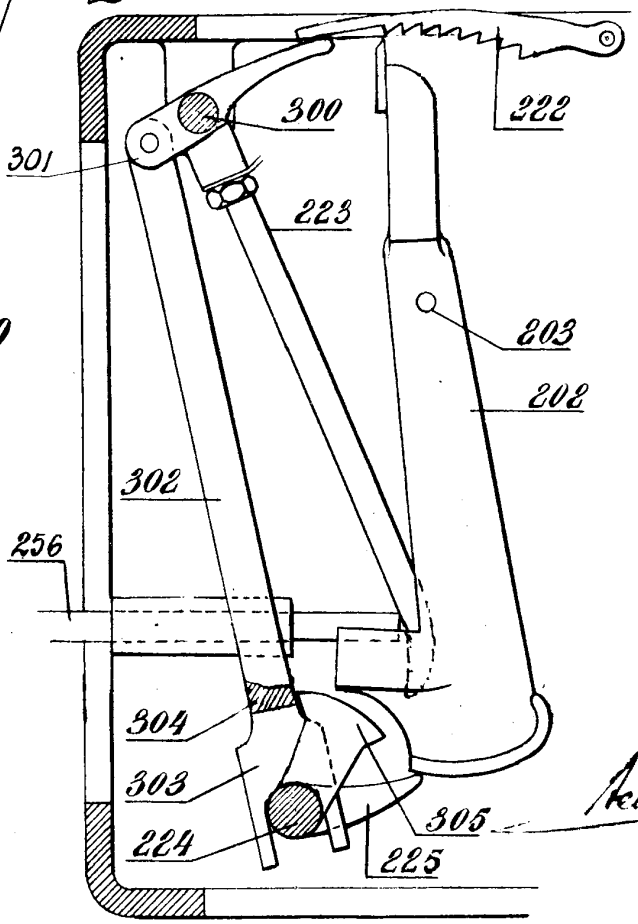

Acuito [illegible]