H/V.

94549

94549

Memoria Descriptiva

para

un Modelo de Utilidad,
por veinte años en España

a favor de

la firma, MALIBI, S. A.
- sociedad española -

residente en

Bilbao (Vizcaya)
Dr. Areilza, 44

por:

" MANGUITO PARA LA CONEXION DE CABLES CONDUCTORES EN CAJAS REGISTRO "

El presente modelo de utilidad se refiere a un manguito para la conexión de cables conductores en cajas registro, que tiene las ventajas de que pueden ser aplicados a varias medidas del tubo del conductor, y que hacen a la caja totalmente estanca, hasta que al efectuar la conexión se perfora el fondo del manguito.

Está constituído por una parte exterior cilíndrica, que presenta en su contorno la muesca, por la que ajusta en el orificio dispuesto al efecto en la caja registro, cuya parte cilíndrica se prolonga hacia su interior en otra troncocónica, con roscado interior, destinado a recibir los extremos de los cables de diversos diámetros, y tiene su fondo cerrado hasta que se le perfore al efectuar la conexión. Esa parte del fondo es la de menor diámetro del alojamiento troncocónico.

Para mayor claridad concretaremos las características del manguito que se reivindica, con referencia a las adjuntas figuras, que corresponden únicamente a una forma de ejecución, sin carácter alguno limitativo, que se presenta a título de ejemplo de realización con el fin indicado, ya que la forma, dimensiones y materiales con los cuales se fabrique, serán en cada caso los que se estimen pertinentes para la aplicación concreta de que se trate, sin que tales variaciones, así como las que se hagan en detalles de presentación u organización, afecten a la esencialidad reivindicada, por lo que los manguitos que se fabriquen, dentro de la idea general reseñada, con cualquiera de esas modificaciones, no serán sino

variantes igualmente comprendidas y protegidas por el presente registro.

La fig. 1 indica de trazos una caja de registro para conductores eléctricos, en la que están acoplados manguitos del modelo que se reivindica.

La fig. 2 detalla, en sección diametral y proyección en planta, vista por la parte superior, la disposición de uno de esos manguitos. En la proyección en planta se señala en A-B el plano que dá lugar a la sección de la figura de la parte superior.

Con referencia a dichas figuras y a los números que sobre ellas designan las partes y detalles del manguito representado, que interesan a los fines de esta memoria, la descripción del mismo es como sigue:

Cada manguito o casquillo de conexión está constituído por una parte exterior cilíndrica 1, que presenta en su contorno la muesca 6, de ajuste en el contorno del orificio dispuesto al efecto en la caja de conexión 2.

Esa parte exterior 1 se prolonga en la interior troncocónica 3, cerrada en su extremo de menor diámetro por un fondo, que presenta a su vez en el centro el tetón 5.

Interiormente, la parte troncocónica 3, presenta el roscado 4, también troncocónico, como es natural, que es la característica esencial que dá al manguito la interesante propiedad de que puede ser aplicado a varias medidas

de tubos, y según el diámetro de cada uno se introducirá más o menos en el manguito.

La otra característica, como se ha dicho, es el fondo que cierra el manguito hasta que se le utiliza.

- - - - - - - - -

N O T A.-

El presente modelo de utilidad comprende las siguientes reivindicaciones:

1.- Manguito para la conexión de cables conductores en cajas registro, caracterizado porque está constituído por una parte exterior cilíndrica, que presenta en su contorno una muesca, por la que ajusta en el orificio dispuesto al efecto en la caja registro, cuya parte cilíndrica se prolonga hacia su interior en otra troncocónica, con roscado interior, destinado a recibir los extremos de los cables de diversos diámetros.

2.- Manguito para la conexión de cables conductores en cajas registro, según lo reivindicado en el punto anterior, caracterizado porque el hueco troncocónico roscado, presenta su mayor diámetro en la boca y el menor en el fondo, cerrado hasta efectuar la conexión, y provisto de un pitón exterior en su centro.

3.- Manguito para la conexión de cables conductores en cajas registro.

Según se describe y reivindica en la presente memoria descriptiva y se ilustra con los dibujos que a la misma se acompañan.

Consta esta memoria de cinco hojas foliadas y escritas a máquina por una sola cara.

Madrid, a 3 de Agosto de 1968.

CARLOS ROEB
P. P.

Malibi, S. A. 94549 94549 HOJA UNICA.

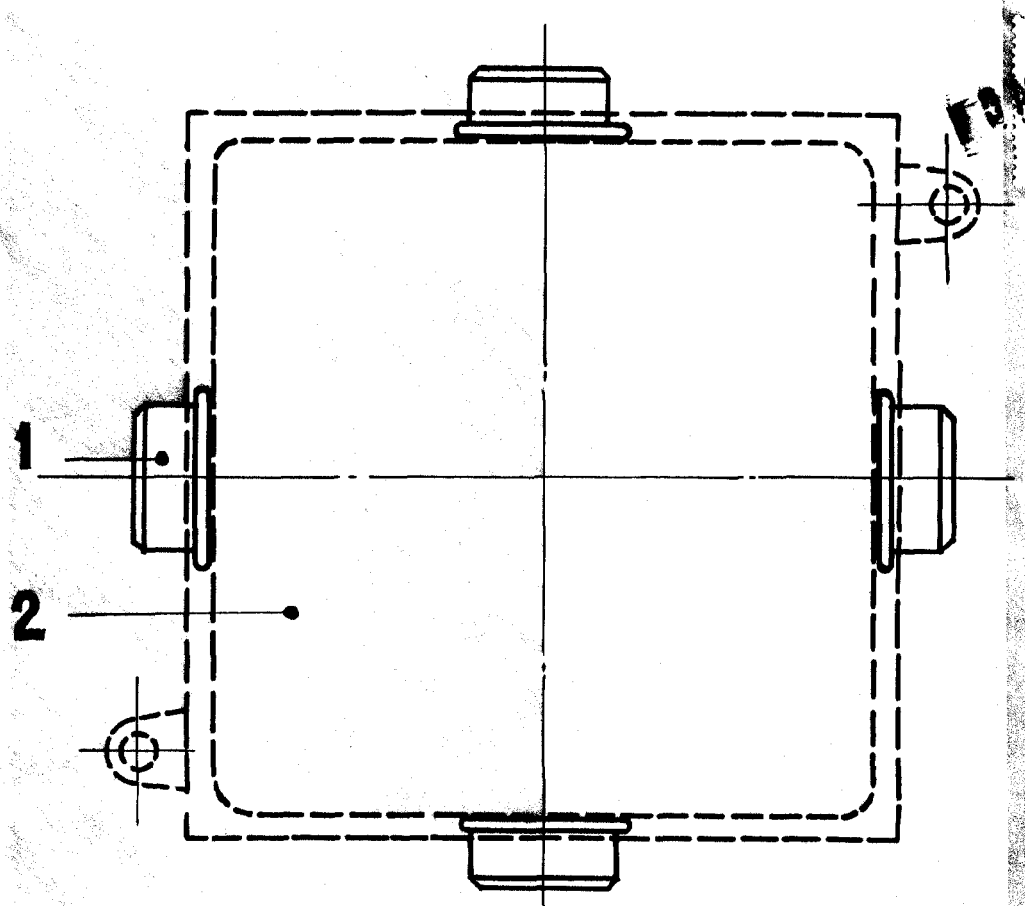

Fig. 1.

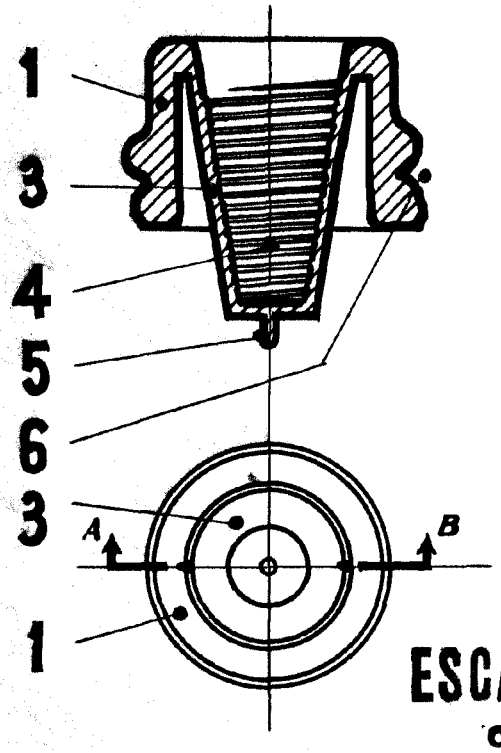

Fig. 2.

ESCALA VARIABLE

CARLOS ROEB
P. P.