92899 -

NUM.-!

MEMORIA DESCRIPTIVA

M O D E L O

D E

U T I L I D A D

POR VEINTE AÑOS, EN ESPAÑA, A FAVOR DE DON VICENTE VILLASECA GOMEZ, DE NACIONALIDAD ESPAÑOLA, RESIDENTE EN MADRID, c/ GAZTAMBIDE, 26.- - - - - - - -

POR

"UN DEPURADOR RADIAL DE HUMOS".- - - - -

----------::oOo::----------

92899

El invento concierne a un dispositivo que tiene por misión principal la de separar y recoger a la vez, todas las impurezas que son arrastradas por los humos, en particular, los provenientes de hogares industriales, evitando así que las aludidas impurezas se depositen sobre los edificios y plantaciones de lòs alrededores y que se vean seriamente perjudicados por tal causa, como es bien sabido,

Con igual objeto, es cierto que se viene utilizando ya algún otro aparato. Más, no es menos cierto que el mismo adolece del grave inconveniente de que ha de ir intercalado en las chimeneas, y de que las mallas o filtros metálicos de que se compone retienen el hollín y demás resíduos crasos de la combustión que el humo lleva consigo, lo que supone frecuentes e inevitables taponamientos en el tiro de las propias chimeneas.

En cambio, el nuevo depurador de humos es fácilmente acoplable en la boca de salida de las chimeneas en donde puede ser manipulado incluso sin interrupción del funcionamiento de las mismas; canaliza el humo radialmente para proyectarle a presión, así como en sentido al de salida, en un recipiente que le revoca por último al ire después de que las impurezas se desprenden del mismo por un efecto centrífugo; y aporta aún una ventaja subsiguiente, cual es la de que denuncia y facilita en todo momento el control de cualquier escape que se produzca en las cámaras de vapor, merced a que adquiere una temperatura por encima de la normal que es función de aquél.

92899

De acuerdo con lo expuesto, el depurador de humos del invento incorpora:

a) Un colector tubular que es encajable por la base en la boca de salida de las chimeneas, presentando dicho colector una primera sección vertical seguida de otra curvada que forma, a su vez, una extremidad recta con un estrechamiento o tobera en su terminación.

b) Un recipiente cilíndrico que se sustenta paralelamente, así como por un medio adecuado, tal como una abrazadera o similar, sobre la chimenea, así como sobre la sección vertical del colector, y lleva un depósito de impurezas en el fondo, y, en su parte superior, una cámara de turbulencia de mayor diámetro, la cual va dotada de una boca central que recibe la tobera extrema del colector de modo que determina una abertura circundante de dicha tobera.

c) Un sombrerete que cubre el recipiente cilíndrico sin cerrarle y va montado por encima en la extremidad libre de la sección curvada del colector.

Para la mejor inteligencia del objeto del invento, un ejemplo de preferente realización del mismo se ilustra seguidamente con los dibujos anexos, que muestran:

La fig. 2ª, una perspectiva del propio dispositivo en su forma de empleo.

Conforme a los dibujos reseñados, (1) denota la sección vertical del colector con la base de implantación sobre la boca de salida de las chimeneas, (2) la sección curvada de dicho colector, (3) el estrechamiento o tobera de la extremidad libre

92899

del propio colector, (4) el recipiente cilíndrico que recibe el humo proyectado con fuerza por la referida tobera, evacuándole luego al exterior por la abertura circundante de la referida tobera, y (5) el sombrerete que resguarda por encima al recipiente cilíndrico.

A conveniencia de los usuarios, el depósito del fondo del recipiente cilíndrico puede ser prolongado hasta un lugar accesible del interior de las edificaciones, y asimismo puede ser dotado de un registro que facilite un vaciado cómodo de las cenizas y hollín separados del humo en dicho recipiente cilíndrico.

- N O T A -

En resumen; la patente de MODELO DE UTILIDAD recaerá sobre las reivindicaciones siguientes.

1.- Un depurador radial de humos, caracterizado por incorporar un colector tubular que es encajable por la base en la boca de salida de las chimeneas, presentando dicho colector una primera sección vertical seguida de otra curvada que forma, a su vez, una extremidad recta con un estrechamiento o tobera en su terminación.

2.- Un depurador radial de humos, según la reivindicación 1, que integra un recipiente cilíndrico que se sustenta paralelamente, así como por un medio adecuado, sobre la chimenea, así como sobre la sección vertical del colector, y lleva un depósito de impurezas en el fondo, y, en su parte superior, una cámara de turbulencia de mayor di'ametro, la cual va dotada

92899

de una boca central que recibe la tobera extrema del colector de modo que determina una abertura circundante de dicha tobera.

3.- Un depurador radial de humos, según las reivindicaciones 1 y 2, que comprende un sombrerete que cubre el recipiente cilíndrico en que las cenizas y hollín son separados del humo, y va montado por encima en la extremidad libre de la sección curvada del colector.

4.- "UN DEPURADOR RADIAL DE HUMOS", sustancialmente como queda descrito en esta Memoria, que consta de cinco folios mecanografiados por una sola cara, y de una lámina de planos.

Madrid, 4 de mayo de 1962

VICENTE VILLASECA GOMEZ

P.A.

VICENTE VILLASECA GOMEZ. HOJA UNICA.

92899

FIG. 1

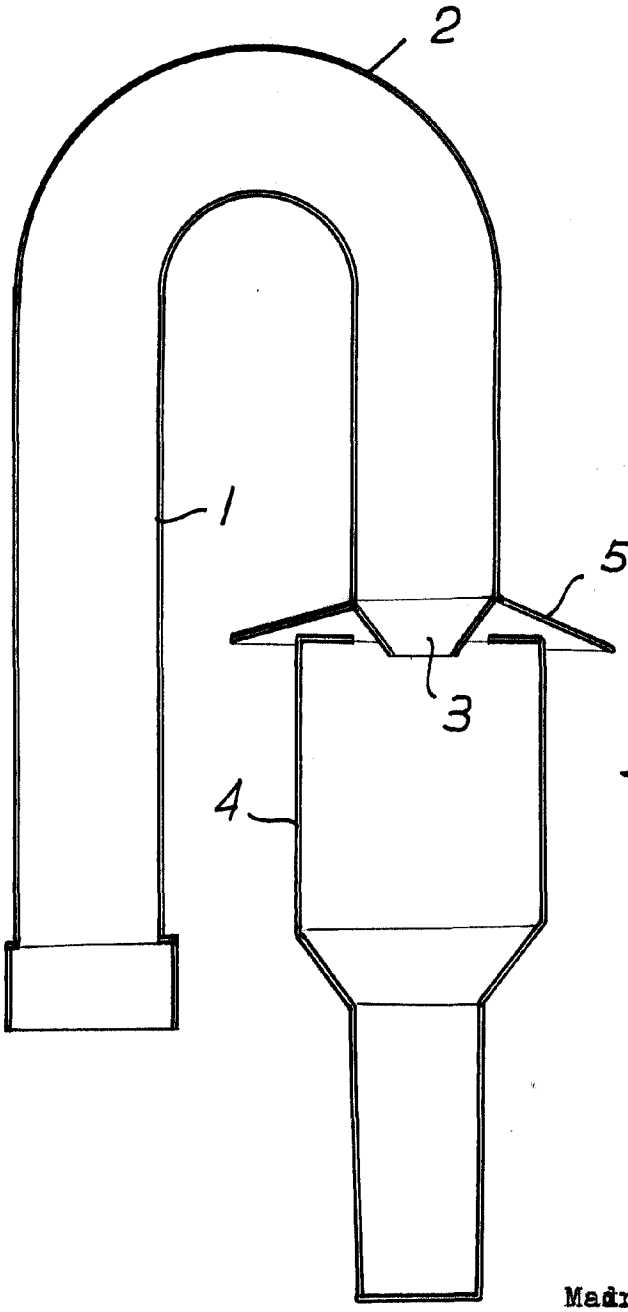

FIG. 2.

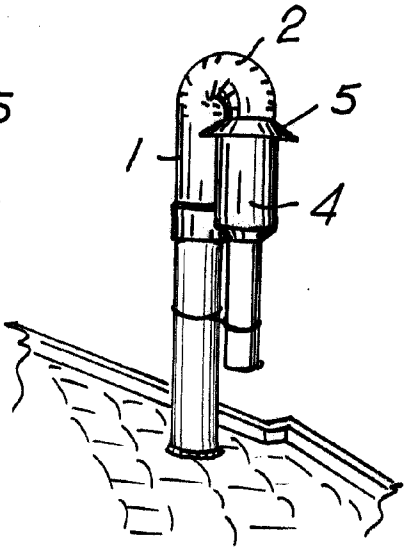

Madrid, 4 de mayo de 1962

ESCALA VARIABLE.