88772

MODELO DE UTILIDAD

por 20 años

a favor de D. MANUEL JANÉ VIDAL, de nacionalidad española, residente en Barcelona, Cartagena, 203. - - - - - - - - - -
por: "EQUIPO DE MORRAL Y CANANA PARA CAZADORES". - - - -

MEMORIA DESCRIPTIVA

El presente modelo de utilidad se refiere a un equipo de morral y canana para cazadores, que aventaja considerablemente a los conocidos hasta la fecha en el mercado.

El equipo de referencia permite llevar y conservar la caza sin comprimirla ni someterla a presiones excesivas que perjudican a la misma. Igualmente permite dicho equipo el poder alojar en el mismo los utensilios diversos y que pueden considerarse como imprescindibles para el caza-

dor, así como ropa diversa y las municiones pertinentes al caso, y todo ello, debido a las características constituciones del referido equipo, dentro de la mayor simplicidad y en un mismo objeto, como es el citado equipo, cuando antes eran necesarios diversos elementos independientes.

Se caracteriza esencialmente el equipo objeto del presente modelo de utilidad por comprender una bolsa receptora de las piezas cazadas, la cual presenta su periferia formando un amplio fuelle y cuya bolsa, por sus bordes superior e inferior, se enlaza a dos tirantes y a un cinto respectivamente, los cuales presentan zonas elásticas, y estando provisto todo el cinto de diversos alojamientos para recibir,a modo de canana, la disposición de sendos cartuchos; presentando dicha bolsa la particularidad de que la tapa que superiormente cierra la misma es hueca constituyendo asimismo dicha tapa una pequeña y segunda bolsa para el alojamiento de los diversos útiles y utensilios complementarios del cazador, siendo accesible dicha segunda bolsa por una abertura superior provista también de la correspondiente tapa. Asimismo, el citado equipo de morral y canana va provisto de medios para suspender del mismo piezas delicadas de la propia caza, así como también de medios para suavizar el roce de la mochila con respecto a los hombros del usuario.

Para la mejor comprensión del presente modelo de utilidad, y a título tan sólo de ejemplo, se acompañan los dibujos de la hoja adjunta en los cuales se representa un caso de realización práctica del equipo de referencia.

En los dibujos:

La figura 1 muestra una vista en alzado frontal

del conjunto del equipo visto éste por su parte posterior.

La figura 2 representa una vista en alzado lateral del citado equipo.

La figura 3 muestra una vista, en alzado frontal, del conjunto del citado equipo, visto éste por su parte anterior.

Conforme a los dibujos, el equipo de referencia está constituído por una bolsa 1 que presenta su periferia formando un amplio fuelle, estando destinada dicha bolsa para recibir y alojar en su interior las piezas cazadas. Dicha bolsa, por su parte superior, y a través de unos juegos de anillas 2 se enlaza a dos tirantes 3, mientras que por la parte inferior, y a través de otros juegos de anillas 4, va enlazada a un cinto 5, al cual enlazan asímismo, por otras anillas 6, los extremos delanteros de los indicados tirantes 3.

Los tirantes 3 presentan zonas 3' de material elástico para la mejor adaptación según la constitución física del usuario y hacer asimismo más suave el roce de los mismos.

El cinto 5 presenta en todo su alrededor diversos alojamientos para que, actuando como canana, sirva para alojar los cartuchos corrientes de caza, siendo portador dicho cinto en su parte delantera de una hebilla o broche 7 para el cierre del cinto el cual, por su parte opuesta posterior presenta asimismo una zona 8 de material elástico o goma para su mejor adaptación y ajuste conforme a la constitución del usuario. Los dos tirantes 3 se cruzan por su parte delantera en un punto medio y ajustándose entre sí, de modo amovible, por un botón 9.

El equipo de referencia presenta la particulari-

22 A

dad de que la tapa que cierra superiormente la bolsa 1, es hueca, formando asimismo una pequeña y segunda bolsa 10 destinada para alojar en ella diversos útiles y utensilios complementarios del cazador y necesarios al mismo, levantándose la tapa 10' de esta segunda bolsa como indica la figura 2.

En la parte posterior de la bolsa 1 van dispuestas unas correas 11 para la sujeción de ropas u otras prendas, tales como manta, impermeable y demás, necesarias asimismo para el cazador.

Los tirantes 3 pueden presentar a su vez otros alojamientos 12, similares a los del cinto, para disponer también en los mismos cartuchos de caza corrientes o de otra clase, por ejemplo, de tipo bala.

Del cinto canana 5 penden unas anillas 13 para colgar de ellas aquellas piezas delicadas de caza que interesa proteger contra golpes y presiones fuertes.

Por otra parte, el indicado cinto presenta en su borde superior un refuerzo 14, preferentemente a base de un material semirrígido, por ejemplo metálico.

El equipo de referencia, dentro de su esencialidad, puede ser fabricado con toda clase de materiales, pudiendo variar en forma y tamaño, así como en colorido y ornamentación, y en cuanto sea accesorio, por quedar todo ello comprendido en el espíritu de las reivindicaciónes.

N O T A

Se reivindica como objeto del presente modelo de utilidad:

1.- Equipo de morral y canana para cazadores, ca-

racterizado esencialmente por comprender una bolsa receptora de las piezas cazadas, la cual presenta su periferia formando un amplio fuelle, y cuya bolsa, por sus bordes superior e inferior, se enlaza respectivamente a dos tirantes y a un cinto, los cuales presentan zonas elásticas, y estando provisto todo el cinto de diversos alojamientos para recibir, a modo de canana, la disposición de sendos cartuchos; presentando dicha bolsa la particularidad de que la tapa que superiormente cierra la misma es hueca, constituyendo asimismo esta tapa una segunda y pequeña bolsa para el alojamiento de los diversos útiles y utensilios complementarios del cazador, siendo accesible esta segunda bolsa por una abertura superior provista también de la correspondiente tapa.

2.- Equipo de morral y canana para cazadores, según la anterior reivindicación, caracterizado porque a lo menos uno de los tirantes que sostienen la bolsa, está provisto de diversos alojamientos para la disposición de cartuchos, preferentemente tipo bala.

3.- Equipo de morral y canana para cazadores, según la reivindicación 1, caracterizado porque la cara exterior y posterior de la bolsa presenta la fijación de correas para el atado de las piezas de ropa complementarias propias del cazador.

4.- Equipo de morral y canana para cazadores, según la reivindicación 1, caracterizado porque los dos tirantes están armados amoviblemente, en disposición cruzada, por su parte delantera al borde superior del cinto-canana, y en sus zonas de cruce se aseguran amoviblemente entre sí mediante un broche adecuado.

80772 22

5.- Equipo de morral y canana para cazadores, según la reivindicación 1, caracterizado porque del cinto-canana penden a lo menos dos anillas, en puntos opuestos, para colgar en ellas las piezas de caza delicadas.

6.- Equipo de morral y canana para cazadores, según la reivindicación 1, caracterizado porque el cinto-canana presenta en su borde superior la aplicación de un refuerzo a base de material semirrígido.

7.- EQUIPO DE MORRAL Y CANANA PARA CAZADORES.

Consta la presente memoria descriptiva de seis hojas, mecanografiadas, foliadas, numeradas y escritas por una sola cara acompañada de una lámina de dibujos.

Barcelona, para Madrid, a 22 de Agosto de 1961.

MANUEL JANÉ VIDAL

P. A.

D. Manuel Jané Vidal

HOJA ÚNICA

2 2

Fig.1

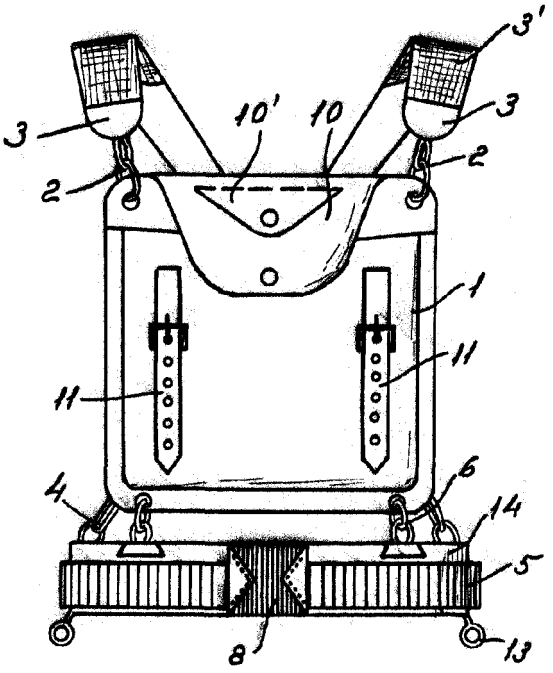

Fig.2

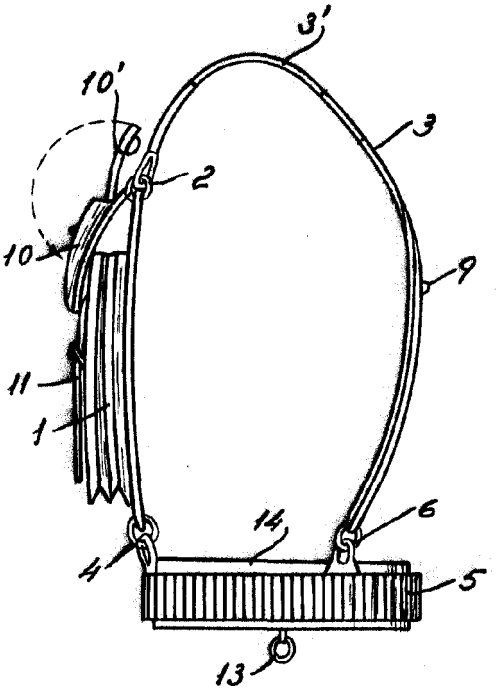

Fig.3

88772

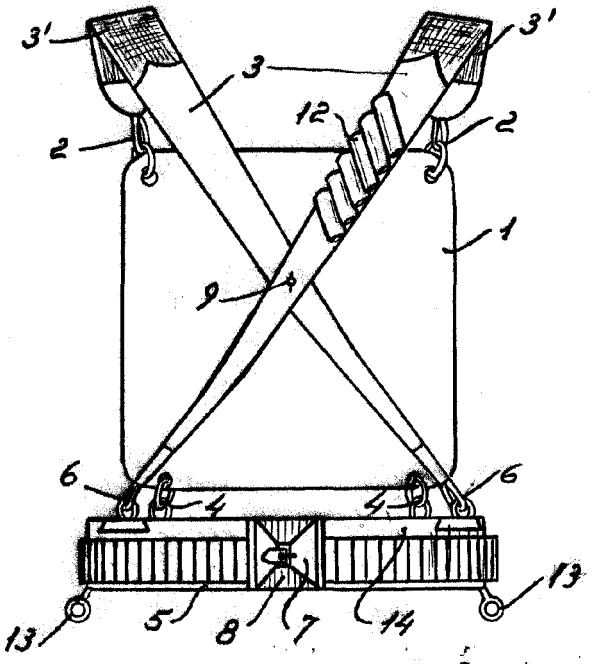

Barcelona, 22 Agosto 1961

Escala Variable