86760

86760

MEMORIA DESCRIPTIVA

que se acompaña a una solicitud de Modelo de Utilidad, por veinte años, para España y sus Posesiones, por "CUELLO PARA CAMISA, CON BALLESTA INCORPORADA IRRECAMBIABLE" A favor de D. Pedro Valdés de la Puente, de nacionalidad española, residente en Gijón (Asturias) Cirujeda, 16.

= = = = = =

Desde hace años, los fabricantes de cuellos de camisería, vienen mostrando su preocupación por conseguir un montaje de dichos cuellos, que sea lo suficientemente resistente para que, tratándose de cuellos blandos, es decir, sin almidonar, y con características de flexibilidad, tengan una resistencia al arrugamiento, que constituye una característica de consideración.-

A éste respecto, se han ensayado diversos tipos de entretelas, y sobre todo, se han ensayado diversos tipos de ba-

llestas de celuloide o de material plástico, que se envainán en unos alojamientos previstos cerca de los bordes libres del cuello.

También se han ensayado dispositivos de flejes, de ballestas metálicas, de aparatos con alambres y muelles y otra porción de elementos similares.

Lo cierto es que, hasta el momento presente, éstos dispositivos no han logrado un éxito eficaz, pues aparte de que las tensiones sean más o menos logradas, el hecho es que ofrecen el inconveniente de que hay que recambiarlos en cada postura de cuello o camisa; se extravían con frecuencia, y dado que las dimensiones o anchura de puntas de los cuellos no siempre son iguales, pues dependen de los distintos modelos de cuellos de los fabricantes de dichas prendas, las mismas ballestas no siempre sirven para distintos cuellos.

Para remediar éstos inconvenientes, y otros más, derivados de la concepción convencional de éstas prendas, se ha llegado a la presente invención que aporta perfeccionamientos en la confección de cuellos para camisas, en los que se prevéen unos tensores de un material plástico especial, que ofrece la característica de una especial flexibilidad y una resistencia a la humedad y a las altas temperaturas, que no le afectan, por cuya razón, éstos tensores van solidariamente unidos al cuello sin necesidad de recambiarlos, ya que resisten fácilmente las acciones del lavado y planchado de la prenda, sin que se alteren sus cualidades.

Para mejor comprensión de ésta memoria, se acompañan dos hojas de dibujos en los que de manera esquemática se muestra un ejemplo de realización de la invención citado a título de mera orientación a la descriptiva, sin carácter limi-

tativo alguno ya que en dicha invención caben ciertas variantes constructivas sin que se altere la esencia de la misma. En dichos planos:

La fig. 1 muestra la tapa de la ballesta.

La fig. 2 muestra la ballesta, de un material especial, resistente a la humedad y a la acción del calor, y de tal grado de flexibilidad que resiste el efecto del frotamiento por lavado.

La fig. 3 muestra un refuerzo de la entretela, con la tapa de la ballesta y ésta, armadas.

La fig. 4 muestra el refuerzo de la entretela.

La fig. 5 muestra la entretela base.

La fig. 6 muestra un esquema, en corte parcial, del montaje del conjunto.

Según la invención, en la construcción de los cuellos, se dispone de un cuello formado por sus dos telas exteriores (T') y una tela interior (T), dentro de éste conjunto se aloja una entretela de refuerzo (4).

A ésta entretela de refuerzo, que recorre todo el interior del cuello formando un alza del mismo, se acopla junto a cada uno de sus extremos libres, un refuerzo de entretela (3); a éste refuerzo de entretela, se une una tapa (1) junto a sus bordes, formándose una funda oblícuamente dispuesta en dirección al pico inferior del cuello, dentro de la cual se envaina una ballesta de fibra poliester, sobre la base de triacetato de celulosa, transparente e incoloro, que se caracteriza por su extraordinaria flexibilidad hasta el punto de que puede doblarse sobre si misma en un ángulo tan agudo que llega a la superposición de los extremos, sin quebrarse, y recuperándose seguidamente con la mayor facilidad.

86760

Posteriormente se procede al montaje general del cuello, con las costuras especiales derivadas del patronaje característico del mismo.

Este cuello así montado y acoplado a cualquier camisa, o bien operando como unidad independiente formando un cuello postizo, ofrece la particularidad de que puede lavarse, secarse y plancharse con toda normalidad, con la ballesta alojada en su vaina, sin sufrir el menor deterioro, y manteniéndo siempre, por medio de la misma, una tensión exacta y uniforme que impide todo arrugamiento indebido.

Finalmente, sólo resta señalar que en la presente invención caben tantas variantes de realización como sean posibles dentro del cuadro general de la misma, pudiéndose emplear el método de fabricación con toda clase de materiales apropiados y en toda clase de tallas adecuadas; haciéndose resaltar que si bien la invención se aplique preferentemente a cuellos de camisa, ésta aplicación no tiene carácter limitativo ya que puede asimismo aplicarse a cualquier otra clase de cuellos de otras prendas, que precisen un grado pro dedente de tensión o rigidez.

= = = = = = =

N O T A .- Descrito suficientemente lo que antecede, sólo resta consignar que lo que se declara propio y nuevo del solicitante es lo contenido en las siguientes

REIVINDICACIONES

1 - Cuello para camisa, con ballesta incorporada irrecambiable, caracterizado por el hecho de haberse dispuesto un cuello formado por las dos telas convencionales externas,

86760

llevando una tercera tela interior, alojándose dentro de éste conjunto una entretela especial de refuerzo que recorre el cuello en toda su longitud, formando un alma en el mismo; acoplándose junto a cada uno de los extremos libres de dicha alma, un refuerzo de entretela cuyas aristas siguen la forma aparente de la línea general del cuello, pero quedando separadas en la parte posterior del mismo.

2 - Cuello, según reivindicación 1, caracterizado porque al borde delantero de éstas entretelas de refuerzo, se acopla una tapa, en la que mediante unas costuras dobles oblícuas en dirección a las puntas, se forma una vaina, en la que se aloja una ballesta de gran flexibilidad y poder de recuperación; cerrándose seguidamente dicha vaina por su parte superior de manera que la ballesta citada quede acoplada en forma irrecambiable.

3 - Cuello, según reivindicaciones 1 y 2, caracterizado porque ulteriormente se procede al montaje del conjunto de acuerdo con el patronaje especial del cuello de referencia, presentando una de sus costuras de manera que forme un arco que ocupe casi toda la extensión longitudinal de la pieza, quedando sólamente a unos escasos centímetros de sus bordes libres.

4 - CUELLO PARA CAMISA, CON BALLESTA INCORPORADA, IRRECAMBIABLE.

= = = = =

Todo según queda descrito en la presente Memoria, que consta de cinco hojas foliadas y mecanografiadas por una sóla cara, y con un total de ciento veintiseis líneas y dibujos.

Madrid, 18 enero 1.961
P.A.

86760

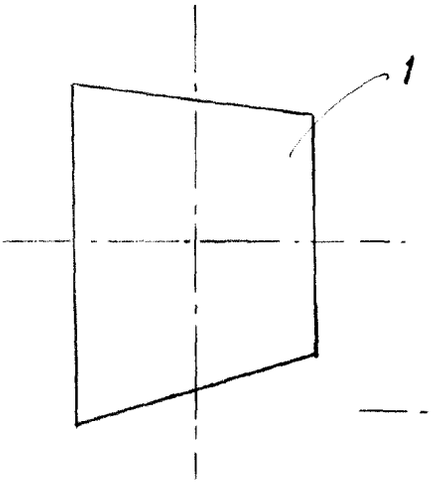


FIG. 1

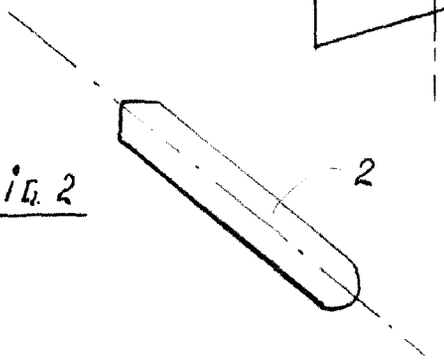


FIG. 2

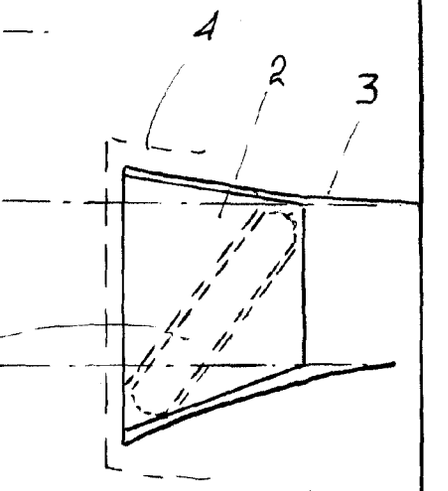


FIG. 3

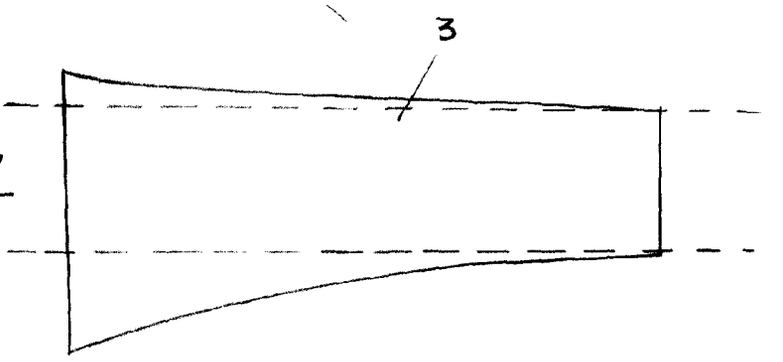


FIG. 4

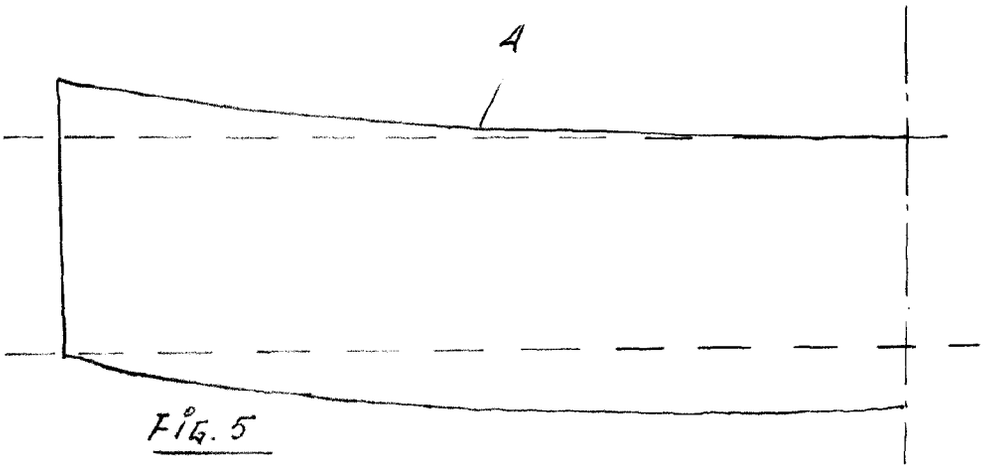


FIG. 5

MADRID 18 ENERO 1961

ESCALA VARIABLE

86760

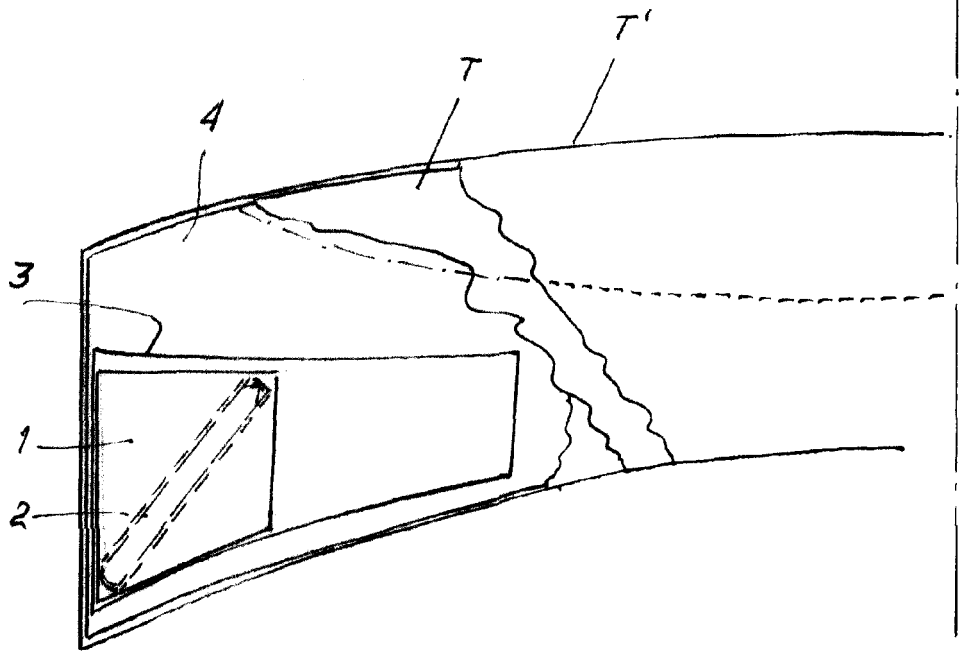


FIG. 6

MADRID 18 ENERO 1961

ESCALA VARIABLE