Nº 86309

21

86309

M O D E L O D E U T I L I D A D

que, por veinte años, se solicita como propio y nuevo, a favor de DON JOSE DAPENA FILGUEIRA, de nacionalidad española y domiciliado en Aguilas (Murcia) calle Pio XII, núm. 9; y que ha de recaer sobre:

"" INTERRUPTOR AUTOMATICO PERFECCIONADO PARA GAS ""

-o-o-o-o-o-o-o-o-o-o-o-o-o-o-o-o-o-o-o-o-o-o-o-o-o-o-o-o-o-

M e m o r i a d e s c r i p t i v a.

-o-o-o-o-o-o-o-o-o-o-o-o-

El presente registro de Modelo de Utilidad, tiene por objeto garantizar la explotación exclusiva, en todo el Territorio Nacional y sus Colonias, de un

5 CENTIMOS 5 CTS ESPECIAL MOVIL

interruptor automático perfeccionado para gas, de acuerdo con la descripción detallada que del mismo se realiza, debiendo interpretarse siempre este concepto en su mas amplio sentido.

Este resultado industrial, mejora notablemente todo cuanto sobre el particular, se conoce actualmente.

Para mejor comprensión de este objeto, se adjunta a la presente memoria descriptiva, una hoja de planos en la que a título de ejemplo, se representan todas y cada una de las partes que lo forman y relación que guardan entre sí.

En la citada hoja de dibujos, tenemos:

FIGURA PRIMERA.- La misma representa una vista en alzado del interruptor objeto de este registro.

FIGURA SEGUNDA.- Corresponde a una vista en planta del mismo.

FIGURA TERCERA.- Ilustra una sección longitudinal del interruptor objeto de este registro.

FIGURA CUARTA.- Muestra un corte transversal del mismo.

Este interruptor, consiste en una caja de bronce -16-, de sección cuadrada, cuyos extremos van marcados, uno interiormente donde rosca la pieza -15-, que termina en una golilla para fijarla y hacerla estanca con la bombona, por medio de la tuerca -14- de rosca a izquierda y su frisa de goma. Por el extremo opuesto se une al reductor por el mismo sistema.

Normal al eje de la pieza -16-, va roscado el cuerpo -4-, del interruptor que nos ocupa. Este cuerpo -4- va roscado exteriormente para unirlo a la pieza -16- y por su interior va torneada a dos diámetros.

86309 21 M

En el mayor entra el embolo -2- que pueda desplazarse tres mas, en sentido longitudinal. Este embolo rosca el vastago -1-, de ebonita, en cuyo extremo va fija una planchuela de latón. En el interior del embolo -2-, va un muelle -3- que hace por su elasticidad que esté el circuito abierto. En la parte alta del cilindro -4-, van roscados los tornillos -5- que sujetan las partes aislantes del interruptor. En los contactos -6-, se apoyaran la planchuela -8- del vastago -1- cerrando el circuito eléctrico.

La pieza -9-, es un circulo de bakelita cogida por los tornillos -19- que roscan en la pieza -12- y en los contactos interiores, pasando la corriente a las bornas -20- Fig. IV. Todo el conjunto del interruptor va encerrado en el capacete -7-, cogido con los tornillos -18-. El capacete lleva el orificio -21- para salida de los conductores que van a la bombilla piloto. La parte baja del cilindro -4- aprisiona una membrana de goma haciendo una estanqueidad perfecta en el interior del interruptor.

El funcionamiento del mismo, es el siguiente:

Al abrir la valvula que tiene cerrado el gas en el interior de la bombona, aquel entra por el conducto -P-, actuando la presión sobre la membrana -17- y por estar en contacto con el embolo -2-, hace que lo traslade hacia arriba oprimiendo el muelle -3-, trasladando el vastago -1- superiormente y cerrando el circuito al tocar la planchuela en los contactos -6-. Las bornas de estos contactos van a una lampara de 3 Watios por 150 voltios, que toma la corriente de la red general y por lo tanto, siempre que haya gas en la tuberia, la lampara piloto estara encendi-

86309 21

da y en ningun momento se puede olvidar el cerrar la valvula principal de la bombona, evitando con ello las lamentables desgracias que vienen ocurriendo con tanta frecuencia.

El consumo de energia eléctrica esta calculado en la siguiente forma:

Suponiendo que la cocina este encendida seis horas diarias, consumira 3 Watios, por seis horas por treinta dias, igual a 540 Watios mensuales, cantidad insignificante para tener en cuenta, pues resultan aproximadamente unos dos centimos diarios y además que al cortarse el circuito, el raco es nulo.

Descrita suficientemente la naturaleza del presente registro de Modelo de Utilidad, se hace constar expresamente que cualquier modificación de detalle que se introduzca en el mismo, se considerará incluida dentro de esta protección en tanto que no altere ó modifique esencialmente su finalidad caracteristica.

Por último, se declaran de novedad y utilidad en España, las siguientes:

R E I V I N D I C A C I O N E S

Por interruptor automatico perfeccionado para gas, caracterizado esencialmente por estar constituido por una caja de sección cuadrada, cuyos extremos van roscados, uno interiormente donde rosca una sección tubular cilindrica, que termina en una golilla para fijarla y hacerla estanca con la bombona de suministro de gas, por medio de una tuerca, de rosca a izquierda, comportando una frisa y uniendose por el otro extremo al reductor por el mismo sistema.

SEGUNDO.- Por interruptor automatico perfeccio-

863092¹

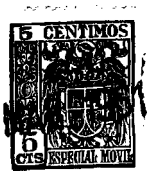

nado para gas, según la reivindicación anterior, caracterizado esencialmente por comprender un cuerpo cilindrico que se monta por roscado a la pieza cilindrica base, yendo por su interior va torneado a dos diámetros, entrando en el mayor un embolo susceptible de desplazamiento longitudinal.

TERCERO.- Por interruptor automatico perfeccionado para gas, según las reivindicaciones anteriores, caracterizado esencialmente por comprender un embolo que va roscado a un vastago, en cuyo extremo va fijado una plancheta apropiada, comportando el embolo en su interior, un muelle que determina por su elasticidad, la apertura del circuito.

CUARTO.- Por interruptor automatico perfeccionado para gas, según las reivindicaciones anteriores, caracterizado esencialmente por comprender un cilindro base, en cuya parte superior, van roscados unos tornillos que fijan las partes aislantes del interruptor, apoyandose en los contactos, la plancheta referida del vastago correspondiente, y que cierra el circuito eléetrico.

QUINTO.- Por interruptor automatico perfeccionado para gas, según las reivindicaciones anteriores, caracterizado esencialmente por comprender una pieza circular, fijada por tornillos y que ajusta en una pieza circular, fijada por tornillos y que ajusta en una pieza inferior cilindrica, alojada dentro del cilindro superior descrito y que permite, por los contactos interiores, el paso de la corriente a las bornas correspondientes.

SEXTO.- Por interruptor automatico perfeccio-

86309 21 61

nado para gas, según las reivindicaciones anteriores, caracterizado esencialmente, por comprender un capacete en cuya cobertura va alojado todo el conjunto de organos del interruptor, yendo cogido este capacete con tornillos y presentando un orificio para salida de los conductores que van a la bombilla piloto, aprisionado la parte baja del cilindro superior, una membrana determinando una perfecta estanqueidad en el interior del interruptor.

SEPTIMO.- Por "" INTERRUPTOR AUTOMATICO PERFECCIONADO PARA GAS "".

Todo ello tal y como queda descrito en la presente memoria descriptiva, la cual consta de seis hojas foliadas y mecanografiadas por una sola de sus caras, a la que se la une otra de planos, en forma y tamaño reglamentaria, para la mejor comprensión del invento.

Madrid, a veinte de Marzo de mil novecientos sesenta y uno.

P.A. de D. Jose Dapena Filgueira,

E.Rodriguez Rivas,

P.P.

f.p.-2-

D. José Dapena Filgueira

Hoja única

86309

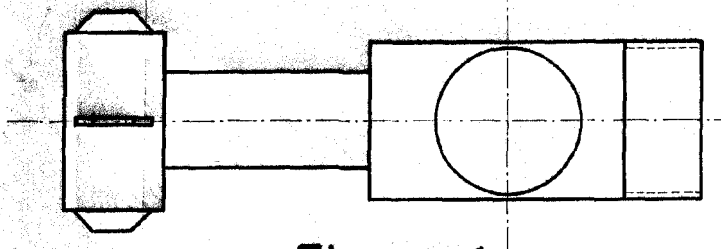

Figura 1

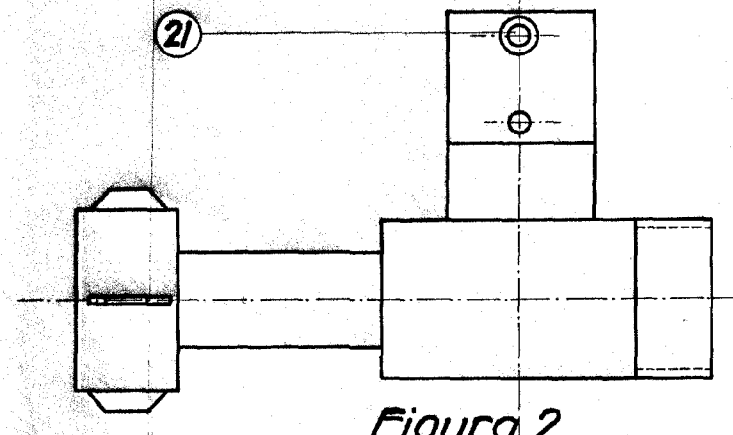

Figura 2

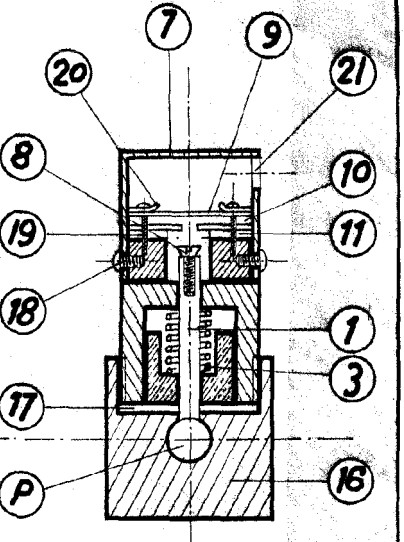

Figura 3

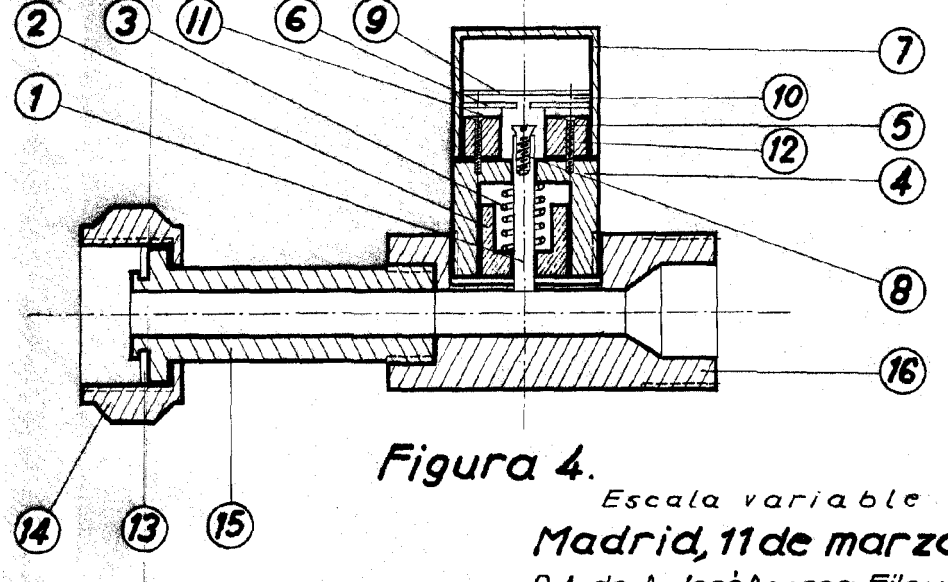

Figura 4.

Escala variable

Madrid, 11 de marzo, 1961

P. A. de D. José Dapena Filgueira

A.M.4