Nº 84881

84881

23 DIC.

MEMORIA DESCRIPTIVA

de un Modelo de Utilidad a nombre de: Don TEODOMIRO VELA GONZALO, de nacionalidad española, domiciliado en PAMPLONA, Calle de San Miguel nº 6, 5º; por: "PERSIANA DE LAMAS ACOPLABLES ENTRE SI".

.....ooOOOOoo.....

El presente Modelo de Utilidad, como se deduce de su enunciado, está referido a una persiana de lamas sueltas y perfiladas en frío que, unidas unas a otras por medio de remaches especiales, resultan de suma practicidad, puesto que confieren a la persiana una funcionalidad perfecta, permitiéndola entreabrirse más o menos a voluntad para quedar la luz y la ventilación según las necesidades de cada momento, o bien cerrarse de manera total mediante la superposición y acoplamiento de cada lama sobre su inmediata inferior.

Esta funcionalidad de las lamas es posible por su facultad discurrente sobre los remaches, los cuales sirven como ejes de relación entre unas y otras, permitiéndolas aproximarse hasta su total coicidencia y adaptación, es decir, hasta que cada lama queda montada sobre su inmediata.

La persiana así formada, tiene muchas y estimables ventajas sobre las restantes persianas metálicas conocidas, ya que, aparte de permitir una perfecta graduación de las distancias entre lama y lama, con lo que la matización de la luminosidad y el paso de aire son logrados de singular manera, hace factibles la contemplación del exterior sin ser visto, reduce considerablemente la mano de obra, resultando así más económica, y aumenta considerablemente su propia duración al resistir en mayor medida las inclemencias del tiempo.

Esencialmente, la persiana comprende una serie de lamas perfiladas en frío, cada una de las cuales viene determinada por una lámina que, ligeramente alabeada en su centro para constituir una suave ondulación, presenta por su parte superior un revertido semicircular, mientras que inferiormente remata en un doble reborde conforma de S y provisto de una zona arqueada en exacta correspondencia con el revertido de la parte superior, aunque de concavidad ligeramente mayor que la convexidad de aquel.

Cada par de lamas, se relaciona y engarza por medio de dos remaches que, atravesando ambos cuerpos en puntos simétricos y equidistantes respecto al centro geométrico de las propias lamas,

84881

les sirven de nexo y unión, permitiéndoles un movimiento de elevación y descenso que está limitado por la estructura o conformación de los mismos remaches, a cuyo efecto cada remache comprende un cuerpo cilíndrico central a modo de vástago, un estrangulamiento en su extremo superior, determinante de un asiento para acondicionamiento de una arandela-tope, la cual se fija por expansión posterior de la gargantilla mediante golpe de punzón u operación análoga, y una cabezuela alabeada prevista en el terminal opuesto, o sea en el extremo inferior.

Esta configuración especial de los remaches, permite disponerlos entre cada dos lamas de tal suerte que, situada la arandela por encima de la concavidad prevista en el reborde inferior de cada lama y la cabezuela por debajo de la convexidad del revertido superior de la lama inmediata inferior, permiten el discurrir de ambas lamas hacia arriba y hacia abajo sobre el vástago central de los remaches con la limitación que imponen a este deslizamiento la arandela y la cabezuela en función de topes.

Naturalmente, el número de remaches previsto como puntos de relación entre lamas estará en razon directa con la anchura de la persiana, es decir, que cuando el largo de las lamas exceda de lo que podríamos considerar normal se prevendrán tres, cuatro o más remaches, tantos como sean precisos para asegurar la perfecta funcionalidad de la persiana.

Para mejor comprensión de cuanto antecede, y única-

84881 23

mente a título de ejemplo, desprovisto de todo alcance limitativo, los adjuntos gráficos ilustran una forma de realización práctica:

La figura 1ª muestra la sección de una lama suelta para mejor apreciar su especial perfilado, observándose el cuerpo de lama 1 con su revertido superior 2 y el doble reborde 3 previsto en su parte inferior.

La figura 2ª ofrece una sucesión de lamas unidas por sus correspondientes remaches en la forma que han de disponerse para constituir el conjunto de la persiana.

La figura 3ª es una perspectiva parcial de la persiana en posición entreabierta para mejor mostrar el engarce entre lamas por medio de los remaches 4, apareciendo las restantes referencias numéricas en exacta correspondencia con las de la figura 1ª.

La figura 4ª, por último, representa distintas posiciones de los remaches para poder apreciar distintamente su peculiar conformación. Vemos pues, el cuerpo del remache 4, con su cabezuela inferior alabeada 5 y la gargantilla superior 7 que dá lugar a la formación del asiento para adaptación y apoyo de la arandela 6.

Por la explicación precedente, complementada con la contemplación de los dibujos, fácilmente se comprende que la posición de cierre total de la persiana se hace perfectamente posible por la superposición completa de unas lamas sobre otras, ya que, al producirse esta fase funcional, cada concavidad 3 del

reborde inferior de una lama se acoplará exactamente contra la convexidad 2 del revertido superior de la lama colocada inmediatamente debajo, adjuntando ambas de manera absoluta.

Lo dicho es fiel reflejo de la invención, debiendo considerarse en el sentido más amplio, nunca en forma limitativa, y siendo indiferentes las condiciones en que el modelo se construya en cuanto a tamaños, formas, colores, proporciones y materiales empleados, siempre y cuando no se alteren ni modifiquen las características sustanciales que le definen, tipifican y a continuación se reivindican.

-REIVINDICACIONES-

1.- Persiana de lamas acoplables entre sí, caracterizada por comprender una serie de lamas perfiladas en frío, cada una de las cuales viene determinada por una lámina que, ligeramente alabeada en su centro para constituir una suave ondulación, presenta por su parte superior un revertido semicircular, mientras que, inferiormente, remata en un doble reborde con forma de S y provisto de una zona arqueada en exacta correspondencia de orientación con el revertido de la parte superior, aunque de concavidad ligeramente mayor que la convexidad de aquel.

2.- Persiana, según reivindicación precedente, caracterizada porque cada par de lamas aparece relacionado y engarzado por medio de unos remaches que, atravesando ambos cuer-

84881 23 DIC.

pos en puntos simétricos y equidistantes respecto al centro de aquellos, les sirven de nexo y unión, permitiéndoles un doble movimiento de ascenso y descenso limitado por la estructura de los mismos remaches, a cuyo efecto cada remache comprende un vástago cilíndrico central, una gargantilla en su extremo superior, determinante de un asiento para establecimiento de una arandela-tope, fija en él por expansión posterior de la gargantilla, y una cabezuela o ensanchamiento de configuración alabeada previsto en el terminal opuesto del vástago, o sea en el extremo inferior del remache.

3.- PERSIANA DE LAMAS ACOPLABLES ENTRE SI.

Tal como se describe y reivindica en la presente Memoria Descriptiva, que consta de seis hojas escritas a máquina por una sola cara y de sus correspondientes dibujos.

Madrid, 23 DIC. 1960

DON TEODOMIRO VELA GONZALO

HOJA UNICA

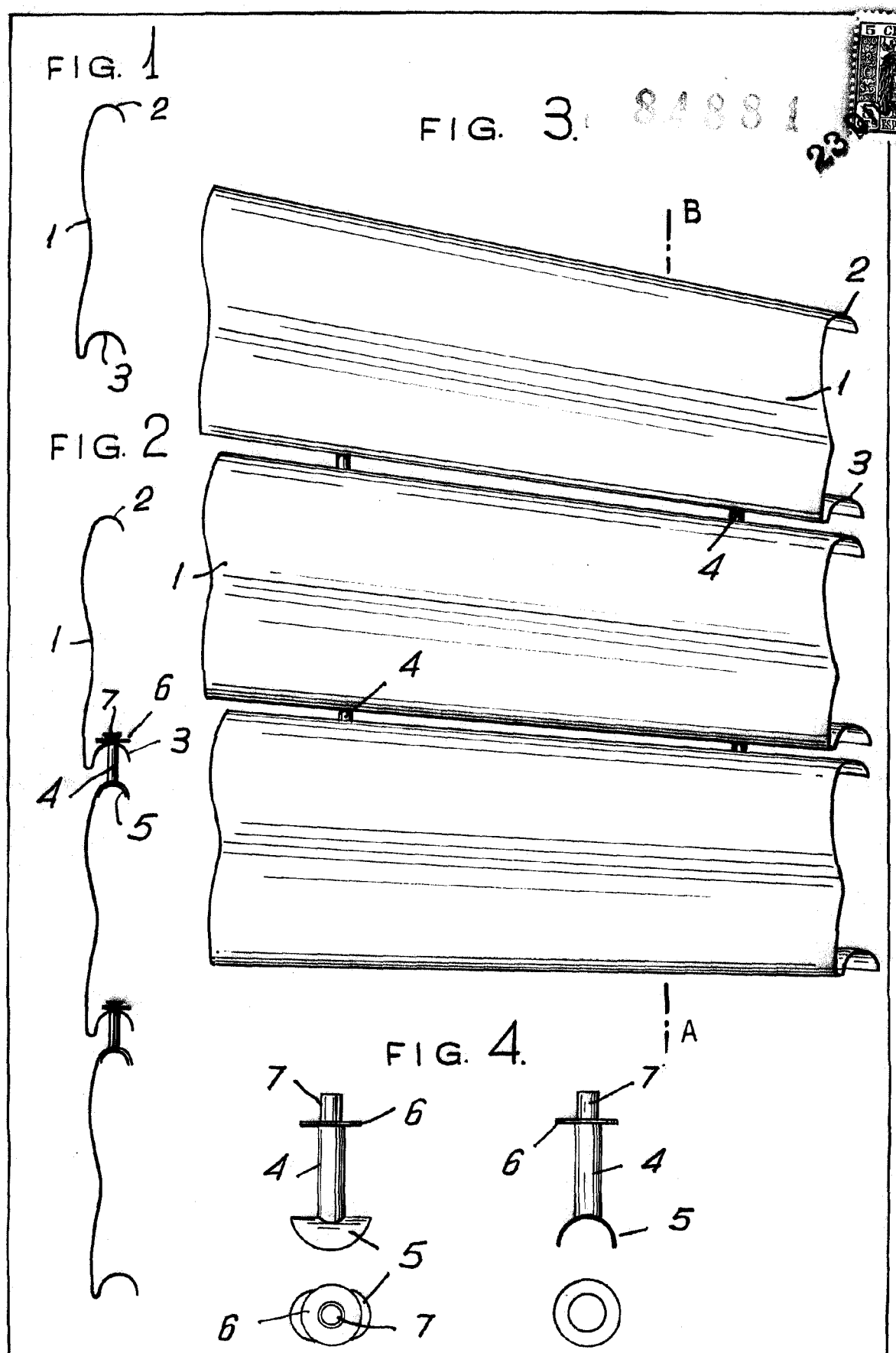

ESCALA VARIABLE.

Madrid, 23 de Diciembre de 1.960