Nº 83362

83362

MEMORIA DESCRIPTIVA

que se acompaña a la solicitud de un

MODELO DE UTILIDAD

por veinte años en España, por "TACON BASCULANTE PARA PATAS DE MUEBLES"

a favor de

Don GAUDENCIO PEREZ FIEL, de nacionalidad española

domiciliado en BILBAO(Vizcaya), Camino de los Mimbres nº 21

— MS —

5 CENTIMOS ESPECIAL MOVIL 83362
05 OCT

La invención a que se refiere la presente memoria constituye una novedad industrial con características y ventajas que la hacen merecedora del privilegio de explotación exclusiva que por ella se solicita, de acuerdo con las prescripciones del vigente Estatuto sobre Propiedad Industrial, de 26 de Julio de 1929, texto refundido, publicado el 30 de Abril de 1930.

La descripción que sigue, se refiere a un tacón basculante, embellecedor de patas y nivelador de suelos, especialmente estudiado para ser acoplado a las patas de los muebles. La descripción se efectúa con ayuda del dibujo que se acompaña, a base del cual se expone la estructura del tacón basculante al propio tiempo que su funcionamiento.

Está constituído esencialmente por un eje roscado (3) terminado en una cabeza esférica destinada a constituirse en una rótula, ya que queda contenida de manera móvil en el interior de un taladro cilíndrico practicado en una pieza base (4), cuyo taladro es cerrado frontalmente por medio de una tapa (5) de superficie interior cóncava, que se rosca a la citada pieza base (4).

De esta manera, el eje (3) puede oscilar en el interior de su base de sustentación formada por las piezas (4) y (5).

El extremo roscado del eje basculante (3) atraviesa a dos piezas (1) y (2), la primera de las cuales es un taco cilíndrico destinado a ser encajado interiormente en el extremo del tubo que constituye una pata del mueble mientras que la (2) es un tope para limitar la entrada en la pata del mencionado taco (1).

Las cinco piezas unidas por el sistema indicado, forman un tacón oscilante que nivela los suelos y embellece mucho las patas de los muebles a los que es aplicado, su funcionamiento es el siguiente:

<u>Pieza núm. 1.</u>- Vá introducida en el tubo con soldadura. En su centro lleva un agujero roscado.

<u>Pieza núm. 2.</u>- Enrasa con el espesor de la pata y también

5 CENTIMOS ESPECIAL MOVIL
83362

lleva en su centro un agujero roscado del mismo diámetro que la pieza núm. 1.

Pieza núm. 3.- Roscada para introducir en la pieza núm.1 y núm. 2 y su parte redonda vá sujeta a la pieza núm. 4 y es precisamente entre la núm. 3 y la núm. 4, donde hace la oscilación para nivelar.

Pieza núm. 4.- Se mete la pieza núm. 3 por debajo de la pieza núm. 4. Está roscada para a rosca meter la pieza núm. 5 que es la que nivela la base plana unida a la pieza núm. 5.

Pieza núm. 5.- Roscada para unir a la pieza núm. 4, haciendo esta pieza núm 5. de sujeción para que no pueda salir la pieza núm. 3.

Hecha la descripción precedente hemos de añadir que los detalles de realización de la idea expuesta pueden variar, sin que por ello cambie la esencia de la invención que es la que se desprende de los párrafos que anteceden y la que se reivindica en la siguiente

N O T A

En resumen: El Modelo de Utilidad que se solicita, recaerá sobre las reivindicaciones siguientes:

1ª.- TACON BASCULANTE PARA PATAS DE MUEBLES, caracterizado porque, está constituído esencialmente por un eje roscado terminado en una cabeza esférica destinada a constituirse en una rótula, ya que queda contenida de manera móvil en el interior de un taladro cilíndrico practicado en una pieza base de forma sensiblemente troncocónica, cuyo taladro es cerrado frontalmente por medio de una tapa de superficie interior cóncava, que se rosca a la citada pieza base.

2ª.- TACON BASCULANTE PARA PATAS DE MUEBLES, caracterizado según la reivindicación anterior porque, el extremo del eje roscado basculante, atraviesa axialmente a dos piezas, la primera de las cuales es un taco cilíndrico destinado a ser encajado interiormente en

83362

el extremo del tubo que constituye una pata del mueble, mientras que la otra que también es un taco cilíndrico de menor altura y mayor diámetro que el anterior, es un tope que limita la entrada en la pata del mencionado taco.

3ª.- Se reivindica por último como objeto sobre el que ha de recaer el Modelo de Utilidad que se solicita: "TACON BASCULANTE PARA PATAS DE MUEBLES".

Todo conforme se describe y reivindica en la presente memoria que consta de cuatro páginas mecanografiadas y dibujos que se acompañan.

Madrid, a 5 de Octubre de 1960

ALFONSO UNGRIA

Solicitante: Don GAUDENCIO PEREZ FIEL

Hoja única

83362

83362

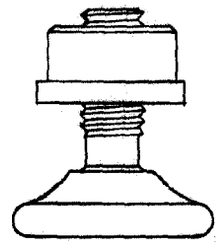

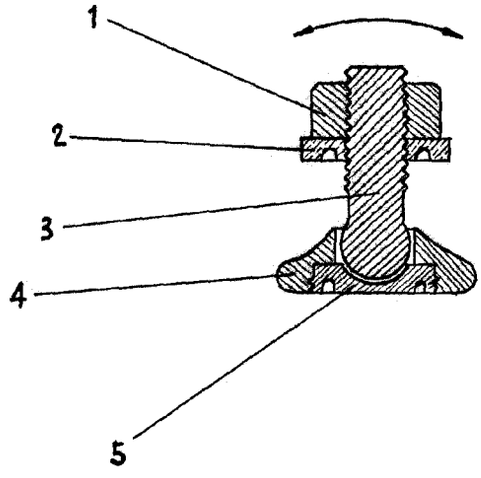

ESCALA VARIABLE

Madrid, 5 de Octubre de 1960

ALFONSO UNGRIA

p.p.