MO-dr-9560-AD.

111

81069

M O D E L O

D E

U T I L I D A D

a favor de Don Secundino LACÁMARA GARCÍA, y Don Manuel BLASCO MONFORTE, ambos de nacionalidad española, residentes en Barcelona, Calle Juana de Arco, 20 y Calle Alta Roquetas, 24, respectivamente, por "CLAVIJA DE ENCHUFE PROVISTA DE FUSIBLES".

- . -

MEMORIA DESCRIPTIVA

La presente invención se refiere a una clavija de enchufe provista de fusibles, de construcción extremadamente sencilla y fácil maniobra, la cual se caracteriza por estarconstituída por un cuerpo hueco provisto de al menos un par de contactos fijos enfrentados, unidos respectivamente a uno de los bornes de conexión de los conductores y a una de las espigas de acoplamiento en la base de enchufe complementaria, frenta a cuyo par de contactos se encuentra una ventana en la que se acopla en disposición amovible un portafusibles aislante provisto de

11 MA
81069

dos contactos móviles acoplables con los anteriormente descritos y portadores de medios para la sujeción de los extremos de un hilo fusible, estando uno de dichos contactos móviles solicitado elásticamente contra el contacto fijo respectivo de modo que desplaza el portafusibles hasta acoplar los otros dos contactos entre sí.

En la realización prefeirda de la invención, los portafusibles presentan dos uñas salientes longitudinalmente de sus extremos, de manera que pueden ser acopladas sucesivamente detrás de los bordes enfrentados de la ventana comprimiendo al mismo tiempo el dispositivo elástico del portafusibles, deslizándose luego la segunda uña detrás del borde correspondiente, de la ventana bajo la propiacción de dicho dispositivo elástico,

Los dibujos adjuntos muestran, a título de ejemplo no limitativo del alcance de la invención, una forma esquemática que ilustra la estructura de la nueva clavija de enchufe.

En dichos dibujos: La figura 1 muestra una sección longitudinal a través de una clavija provista de fusibles conectados en serie con sus dos espigas, y la figura -2- una vista similar con uno de los portafusibles en disposición de ser extraído.

Tal como se aprecia en los dibujos, la clavija consta de un cuerpo -1-, provisto de un fondo -2- en el que están fijadas las espigas de acoplamiento -3-, y abierto por su extremo opuesto, donde se le acopla la tapa -4- que presenta la abertura -5- para el paso de los conduc-

11 MAY
81009

tores -6-.

Las espigas -3- sobresalen al interior del cuerpo -1- formando sendos contactos fijos -7-, y el cuerpo lleva fijado interiormente, mediante el tornillo -8-, un soporte aislante -9- en cuya parte superior están fijados mediante los tornillos -10-, que constituyen al mismo tiempor los bornes de conexión de los citados conductores, sendas laminillas dobladas en forma de S -11- de manera que constituyen otros dos contactos fijos, enfrentados a los -7- anteriores.

En posición adyacente a los dos juegos de contactos descritos, el cuerpo -1- tiene sendas ventanas laterales -12- en cada una de las cuales se acopla un cuerpo portafusibles -13- de material aislante, formado por una placa base -14-, dotada exteriormente de un saliente moleteado -15- para su accionamiento, y de dos pilares internos -16- y -17- cercanos a extremos respectivos de la placa y que sobresalen perpendicularmente de ella. En el saliente interno -16- se ha formado una abertura -18- en la que está guiada longitudinalmente una corta espiga -19-, provista de una cabeza ensanchada -20- que se aplica contra la cara interna del pilar bajo el efecto del resorte helicoidal -21- que se apoya, por otra parte, contra la cara enfrentada del pilar -17-. Dicha espiga -19- sobresale de la cara externa del citado pilar -16-. En la cara externa del pilar -17- se encuentra fijado, en disposición aislada eléctricamente con respecto del resorte -21-, un contacto -22-.

11 MAY
81069
5 CENTIMOS 5 CTS ESPECIAL MOVIL

La espiga -19- y el contacto -22- tienen medios adecuados para la fijación de los extremos de un hilo fusible -23-, por ejemplo sendos taladros diametrales -24-.

Las dimensiones del portafusible son elegidas de tal manera que puede ser introducido en la ventana correspondiente enganchando primeramente su extremo -25- tras el borde correspondiente de la ventana, forzando al mismo tiempo el contacto -19- contra el -7- y comprimiendo algo el resorte -21-, tal como se indica en la figura -2-. Luego el portafusibles puede ser hecho oscilar en el sentido de las gujas del reloj hasta que su extremo opuesto -26- rebase el borde adyacente de la ventana, para que la tensión del resorte -21- lo desplace hacia la derecha de la figura hasta que el contacto -22- se acomple con el fijo -11-. El dispositivo queda, de esta manera, en posición de uso, y la maniobra inversa, para sacar los portafusibles, se desprende fácilmente de la precedente descripción y de los dibujos.

Se comprende que la descripción hecha no limita el empleo del dispositivo a clavijas de enchufe provistas de dos espigas, sino que la invención puede ser aplicada igualmente a clavijas provistas de distintos números de espigas, o biena a una parte de los circuitos de una clavija múltiple. Por conssiguiente serán independientes del objeto de la invención los detalles accesorios constructivos del dispositivo, por no alterar esencialmente el alcance de las reivindicaciones.

- . -

NOTA 81669

Se reivindica como objeto del presente modelo de utilidad:

1. Clavija de enchufe provista de fusibles, caracterizada porque consiste en un cuerpo aislante hueco, provisto de al menos un par de contactos fijos enfrentados y unidos respectivamente a uno de los bornes de conexión de los conductores a una de las espigas de acoplamiento, frente a cuyos pares de contactos se halla enfrentada una ventana en la que se acopla en disposición amovible un portafusibles aislante, provisto de dos contactos acoplables con los contactos fijos citados y dotados de medios para la sujeción de un hilo fusible, estando uno de dichos contactos móviles solicitados elásticamente contra el fijo respectivo, de modo que desplaza el portafusibles aplicando su contacto restante contra el contacto fijo opuesto.

2. Clavija de enchufe provista de fusibles, según la reivindicación 1, caracterizada porque el portafusibles presenta dos uñas salientes longitudinalmente fiesus dos extremos y dispuestas de manera que se pueden enganchar primero una de dichas uñas tras el borde adyacente de la ventana, comprimiendo al mismo tiempo el dispositivo elástico del contacto móvil, cuyo dispositivo determina luego el enganche de la uña puesta con el borde correspondiente de dicha ventana.

11 MAY

81069

3. Clavija de enchufe provista de fusibles.

La presente memoria descriptiva consta de seis hojas foliadas, escritas a máquina por una sola cara.

Barcelona, a de mayo de 1960

Secundino LACÁMARA GARCÍA
Manuel BLASCO MONFORTE

p.a.

D. SECUNDINO LACAMARA GARCÍA
D. MANUEL BLASCO MONFORTE

Hoja única

Fig. 1

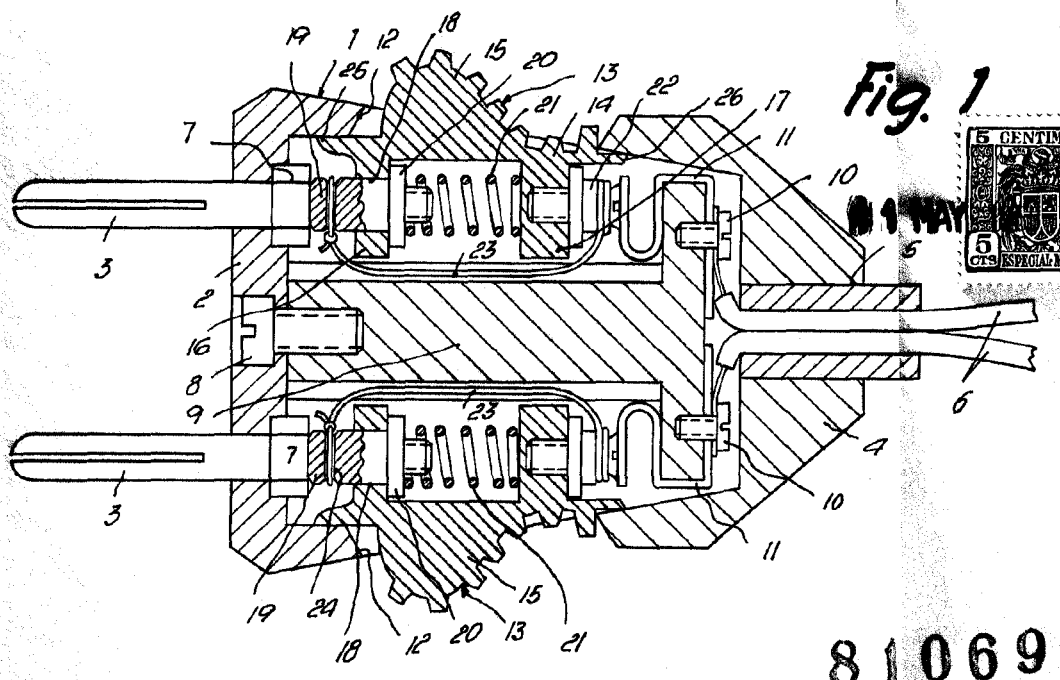

5 CENTIMOS
5 CTS
ESPECIAL MOVIL
11 MAY

81069

6984

Fig. 2

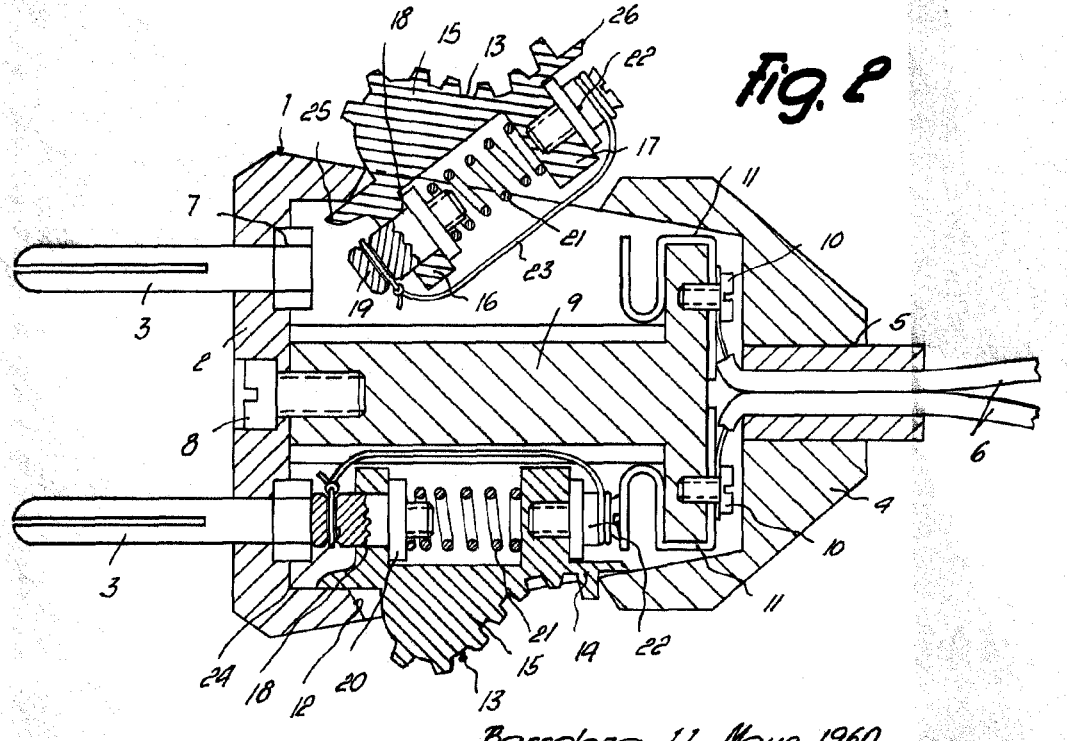

Barcelona, 11 Mayo 1960
Secundino Lacamara García
Manuel Blasco Monforte
p.a.