R11-mg-18360-AD.

79874

M O D E L O

D E

U T I L I D A D

a favor de Don Baldomero CURIÁ CORTAT, de nacionalidad española, residente en Barcelona, calle Balmes, 94, por "TAPÓN PERFECCIONADO".

- . -

MEMORIA DESCRIPTIVA

La presente invención se refiere a un tapón perfeccionado, de cierre hermético y realización sencilla, el cual se caracteriza porque su peculiar estructura permite reducir a un mínimo el material empleado en su fabricación, sin menoscabo de su efectividad, con la consiguiente economía de su precio de costo, por lo que su empleo resulta práctico y eficiente.

El indicado tapón consiste esencialmente en un cuerpo tubular de material elástico apropiado, provisto de una valona externa, aplicable sobre el canto del gollete a

18 MAR
79874

cerrar, en su boca superior, y de un fondo cerrado en su extremo inferior, que tiene una pluralidad de ranuras circulares en sus dos caras, correspondiendo las ranuras de una de dichas caras a los nervios formados entre las ranuras de la cara opuesta, de modo que se confiere al fondo una gran capacidad de deformación y adaptabilidad a los diversos diámetros de golletes.

Para la mejor comprensión de cuanto se indica en la presente memoria descriptiva se acompaña un dibujo en el que, tan sólo a título de ejemplo, se representa un caso práctico de realización de un tapón de características iguales al del objeto de la invención.

En dicho dibujo la figura 1 muestra una vista en alzado diametralmente seccionado; la figura 2 una vista en planta superior; y la figura 3 una vista similar a la de la figura 1, estando acoplado el tapón al gollete de un envase.

El tapón aludido está constituído por un cuerpo tubular -1-, cilíndrico, cuyo borde superior -2- está dotado de una valona externa y plana -3-, mediante la que el tapón se apoya sobre el gollete de la botella o similar. El extremo inferior del tapón tiene un fondo -4- que presenta concéntricamente una pluralidad de pliegues circulares uniformes, de aristas superiores -5- e inferiores -6-.

Como se deduce de la descripción hecha y por la observación del dibujp, la estructura constitutiva del tapón objeto de la invención permite dar, tanto a la pared del cuerpo -1- como a su tabique -4-, un espesor mínimo, que garantice las reacciones de transmisión de esfuerzos

18 MAR
79874

por las coronas que determinan los pliegues -5- y -6-, lo que unido a la adherencia natural de la pared del cuerpo -1- sobre la interna -7- del gollete -8- garantiza el cierre hermético del envase, lo que sumado al hecho de ser el tapón de fácil realización, hace que resulte sumamente práctico, cómodo y económico.

Se comprende que serán independientes del objeto de la invención los materiales empleados en la obtención del tapón, así como la forma y dimensiones, tanto absolutas como relativas, del mismo y, en general, todo cuanto no afecte a su esencialidad.

- . -

N O T A

Se reivindica como objeto del presente modelo de utilidad:

1. Tapón perfeccionado, que se caracteriza por estar constituido por un cuerpo tubular provisto de una valona externa, aplicable sobre el canto del gollete al cerrar en su extremo superior, y de un fondo cerrado en su extremo inferior, provisto de una pluralidad de ranuras en sus dos caras, correspondiendo las de una cara a los nervios formadps entre las ranuras de la opuesta, de forma que determinan una sección ondulada muy elástica.

2. Tapón perfeccionado.

Todo ello según queda descrito y reivindicado en

18 MAR

79874

la presente memoria descriptiva que consta de cuatro hojas foliadas, escritas a máquina por una sola cara.

Barcelona, a 18 de marzo de 1960

Baldomero CURIÁ CORTAT

p.a.

D. BALDOMERO CURIÁ CORTAT

Hoja única

18 MAR.

79874

Fig. 1

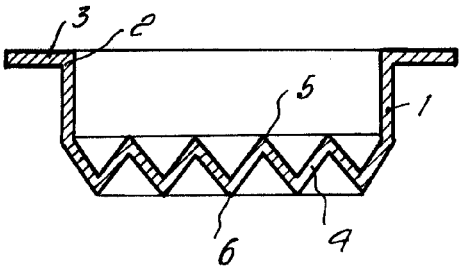

Fig. 2

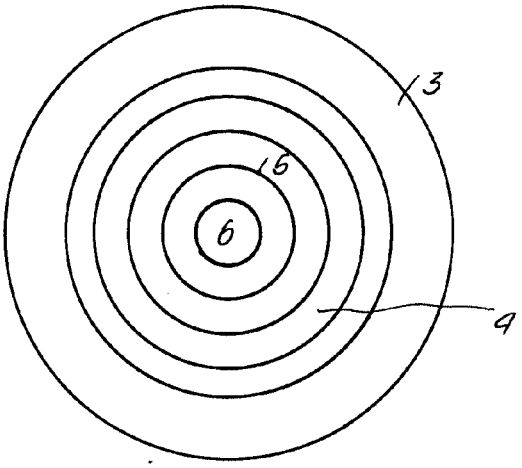

Fig. 3

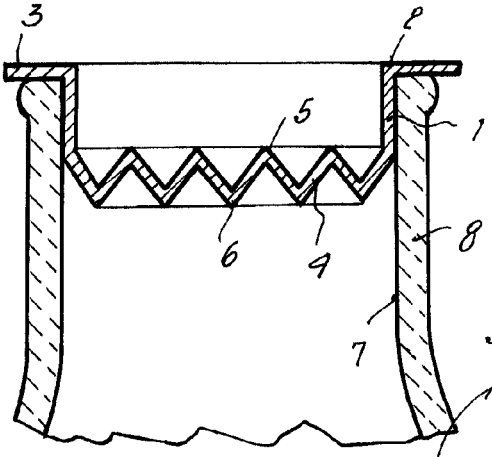

Barcelona, 18 Marzo 1960
Baldomero Curiá Cortat
p.a.

6737