MG.

79474

1 MAR

# M O D E L O  D E  U T I L I D A D

a favor de

D. Enrique GIRAUDIER CLARAMUNT - de nacionalidad española - domiciliado en Calle Diputación, 309 - BARCELONA.

por:

" FICHERO VISIBLE SINOPTICO "

-----:oOo:-----

## M e m o r i a  D e s c r i p t i v a

El presente modelo de utilidad se refiere a un fichero de caracter conciso y compendiado.

Este nuevo fichero, de concepción práctica y

económica, consiste en una placa de material adecuado en la que se han practicado taladros o cortes incompletos que determinan sendas aletas o pestañas en una de sus caras, cuyas aletas son doblegadas a escuadra según un plano sustancialmente paralelo al de la propia placa soporte, estando estas aletas convenientemente agrupadas por filas y columnas, comprendiendo cada grupo de ellos dos aletas laterales y a lo menos una inferior que determinan alineaciones de cajetines en los cuales se pueden colocar amoviblemente las tarjetas o fichas correspondientes.

Esta organización permite renovar total o parcialmente las fichas en un momento dado, aumentando o disminuyendo la capacidad del fichero según convenga, para lo cual se pueden acoplar varias placas-soporte, colocándose estas placas unas a continuación de otras y presentando cada una taladros idoneos que facilitan su acoplamiento o fijación al paramento o plano que convenga.

En el presente fichero todas las fichas permanecen a la vista, constituyendo un repertorio conciso o sinopsis de anotaciones diversas, lo que junto a la carencia de mecanismo alguno ni accesorios complejos, lo hacen notablemente ventajoso en comparación de otros tipos de fichero conocidos y utilizados hasta el presente.

Se comprende que la aplicación útil de este fichero visible resulta ventajosa en innumerables casos. Por ejemplo: para direcciones telefónicas, registro de clientes, registro de proveedores, nota de gráfico de producción, horarios de trabajo por turnos de personal, listín de los números de los telefónos interiores, tablilla de precios de espectáculos públicos, cambios de moneda extranjera,

farmacias de turno, etc., y en todos aquellos casos en que interese un resumen sinóptico de actividades debidamente ordenadas.

En el plano adjunto se representa, unicamente a título de ejemplo no limitativo, una forma preferida de ejecución del fichero objeto de este registro,

La figura 1 ilustra en alzado frontal un fichero según el presente modelo, parcialmente fragmentado.

La figura 2 muestra en planta la sección por la linea II-I$^{I}$ de la figura 1.

La figura 3 indica una sección alzada por la linea III-III de la figura 2, y

La figura 4 representa en perspectiva el detalle de una disposición de los cajetines.

El fichero en cuestión está constituido por una placa soporte -1- en la que se han practicado varios cortes o taladros -2- incompletos, los cuales determinan sendas aletas o pestañas -3- que se doblan proyectándose a escuadra por una de sus caras.

Estas aletas dobladas forman cajetines agrupados estando constituido cada cajetin por dos aletas laterales -3- y -3'- y a lo menos una aleta o pestaña inferior -3''- sustancialmente horizontal (figuras 1 , 2 y 3). En el caso representado en la figura 4 esta aleta inferior está subdividida en dos totalmente independientes.

Asi pues la ficha -4- a colocar se dispone descansando por su borde inferior sobre las aletas -3"-, mientras que las aletas laterales -3- y -3'- impiden su desplazamiento o corrimiento lateral.

La placa soporte -1- lleva practicados, además,

otros taladros -5- para la disposición de elementos de clavazón o de enganche que determinen la fijación definitiva o eventual de dicha placa sobre el paramento, muro, plafón, etc., o correlativamente , de varias placas soporte entre si.

Se comprende que en caso deseado, al lado de cada placa puede disponerse otra o más de una, según la capacidad que demande la aplicación del fichero.

Para la construcción del referido fichero, pueden utilizarse los medios y materiales más adecuados, tales como plancha metálica, fibra vulcanizada, fibrol, carton, e incluso materiales plásticos, asi como cualquier otro material que permita obtener los indicados cajetines para alojamiento de las fichas,

La descripción que antecede se refiere unicamente a una forma preferida de ejecución del modelo de fichero objeto de este registro y se comprenderá que pueden introducirse todas aquellas variaciones de detalle o de construcción que no alteren las caracteristicas esenciales, las cuales se resumen a continuación.

N O T A

Se reivindica como objeto de este modelo de utilidad:

1.- Fichero visible sinóptico, caracterizado esencialmente por el hecho de comprender una placa de soporte en la que se hallan practicados taladros incompletos que determinan sendas aletas salientes por una de las caras de la placa y doblegadas a escuadra según un plano sustancialmente paralelo respecto del de dicha placa soporte , cuyas aletas convenientemente dispuestas según filas y columnas, consti-

1 MA

tuyendo cajetines formados por dos aletas laterales y a lo menos una en disposición inferior, en los que se inserta amoviblemente la ficha correspondiente, la cual queda a la vista.

2.- Fichero según la reivindicación anterior, caracterizado por la disposición de varias placas soporte colocadas adyacentemente y unidas entre si por medios adecuados, a cuyo fin, cada una de ellas presenta taladros idóneos para facilitar su fijación.

3.- Fichero visible sinóptico.

Esta memoria consta de cinco páginas escritas por una sola cara.

BARCELONA, 1 MAR. 1960

P/ A.

ENRIQUE GIRANDIER HOJA UNICA

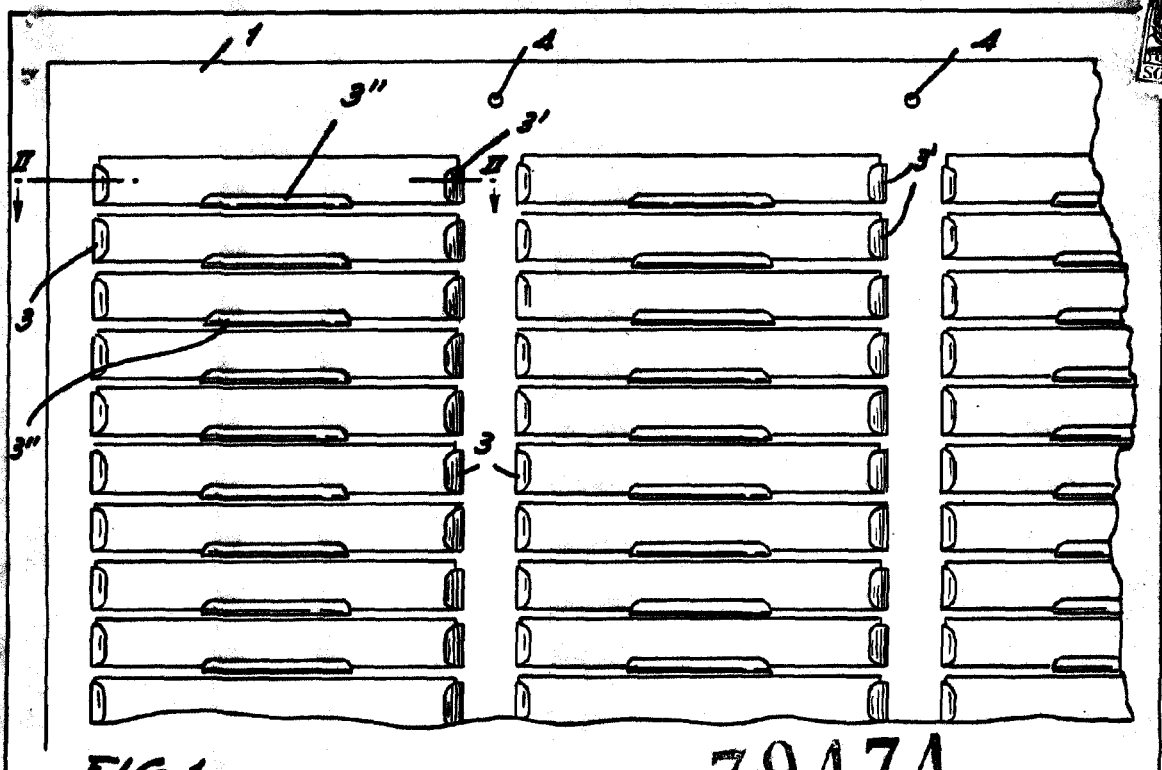


FIG.1

79474

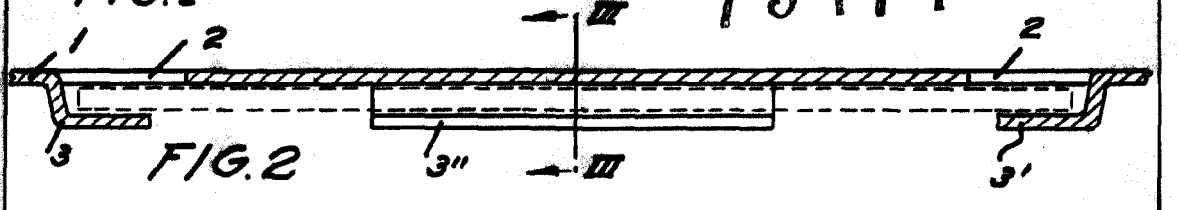


FIG.2
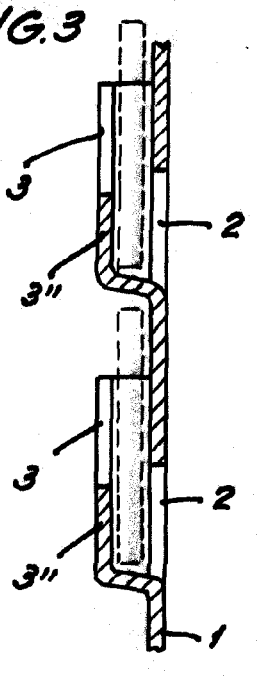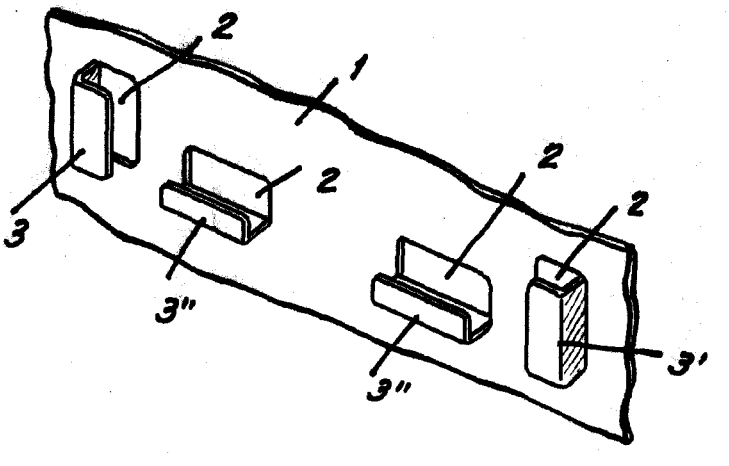
FIG.3