79455

12 MAR 1960

79455

12 MAR 1960

MEMORIA DESCRIPTIVA

para solicitar

M O D E L O D E U T I L I D A D

e n

E S P A Ñ A

por VEINTE años

por "BRIDA PERFECCIONADA PARA INSTALACIONES ELECTRICAS"

A nombre de:

Don Juan ESTRADA GUIXARO, de nacionalidad española,

domiciliado en:

TARRASA (Barcelona), Ramón Borrell, 9

El objeto de la presentesolicitud de modelo de utilidad, se refiere a una brida, adaptable y aislante, para sujección de conductores eléctricos, cuyas características de novedad la confieren la cualidad de aportar, a la función a que se destina, las siguientes ventajas:

12 MAR 1960

a.- Es adaptable sobre cualquier superficie, por lo que posibilita la sujección de conductores y conductos de todas clases sobre cualesquiera superficies y apoyos, siendo por lo tanto utilizable en toda clase de instalaciones de agua, gas y electricidad, siendo especialmente aplicable a las instalaciones eléctricas de los automóviles y vehículos en general, ya que sus cualidades de adaptabilidad, flexibilidad y aislamiento evitan que se establezcan circuitos con el chasis aunque se diere el caso de que se produjere contacto entre la brida y el conductor, por haberse deteriorado el aislante de éste.

b.- Posee remuración transversal que impiden el aflojamiento.

c.- Es realizable en materiales aislantes flexibles cualesquiera, preferentemente plásticos.

d.- Es fabricable por moldeo en cualesquiera tamaños.

e.- Es barata, de fácil manejo, utilísima e inalterable.

En el adjunto plano se ha representado una forma de ejecución del modelo de que se trata y dos ejemplos de forma de aplicación.

La figura 1 representa una brida vista por su cara.

La figura 2 representa el dorso de la misma.

La figura 3 representa la forma de fijar un haz de conductores a los que envuelve la brida volviéndose sobre sí misma.

La figura 4 representa una forma de fijación de un conducto tubular.

Como puede apreciarse, la brida consiste en un ele-

mento laminar (1), construido por moldeo de material moldeable, flexible y aislante, el cual elemento presenta una curvatura de 90º con una rama larga, en la que va un orificio rasgado (2) y una rama corta en la que, a escuadra, se inserta un tramo recto (3) en el que va un orificio circular (4), poseyendo este elemento laminar, en su dorso, figura 2, ranuración transversal (5).

La tolerancia impartida por el orificio rasgado (2) posibilita toda clase y modalidades de fijación de conductos y conductores, ya que la rama larga se adapta y envuelve parcial o totalmente a los elementos a fijar, y puede sujetarse la brida por un tornillo, figura 3, o dos tornillos, figura 4, siendo infinitas las variantes y modalidades de aplicación según las condiciones de los elementos a sustentar y de las superficies sobre las que se aplique, pues sus condiciones de flexibilidad y adaptabilidad permiten toda clase de utilizaciones.

Este modelo es realizable en cualesquiera tamaños y materiales adecuados, siendo susceptible de toda clase de modificaciones de detalle que no alteren su fundamento.

-:- N O T A -:-

Los puntos de invención propia y nueva que se presentan para que sean objeto de este modelo de utilidad, en España, por veinte años, son los siguientes:

1º.- Brida perfeccionada para instalaciones eléctricas, caracterizada porque consiste en un elemento laminar aislante y flexible que presenta una curvatura de 90º con una rama larga, en la que axilmente va un orificio rasgado, y una rama corta en la que, a escuadra, se inserta un

79455

12 MAR. 1962

tramo recto dotado de un orificio circular, poseyendo este elemento laminar, en su dorso, una ranuración transversal en relieves salientes.

2º.- "BRIDA PERFECCIONADA PARA INSTALACIONES ELECTRICAS".

Tal y como se ha descrito en la memoria que antecede, representado en el dibujo que se acompaña y para los fines que se han especificado.

Consta la presente memoria descriptiva de cuatro hojas escritas a máquina por una sola cara.

Madrid, 12 de Marzo de 1960

D. JUAN ESTRADA GUIXARO 79455 Hoja única

12 MAR 1960

79455

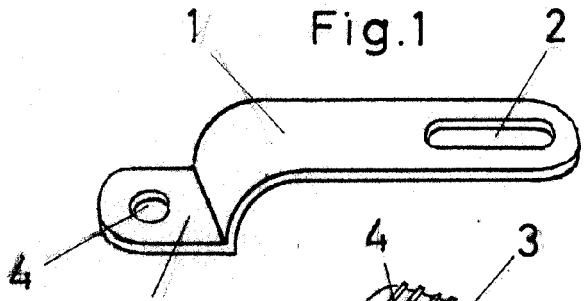

Fig.1

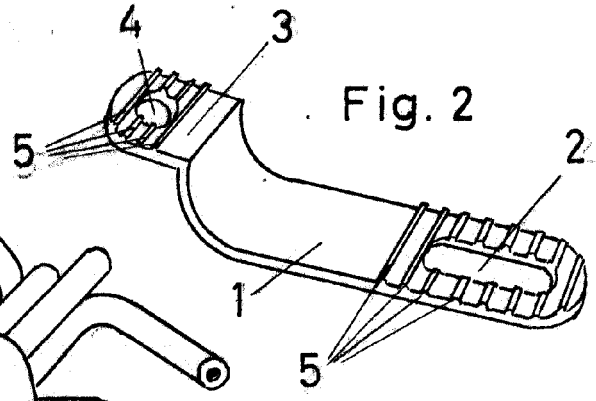

Fig. 2

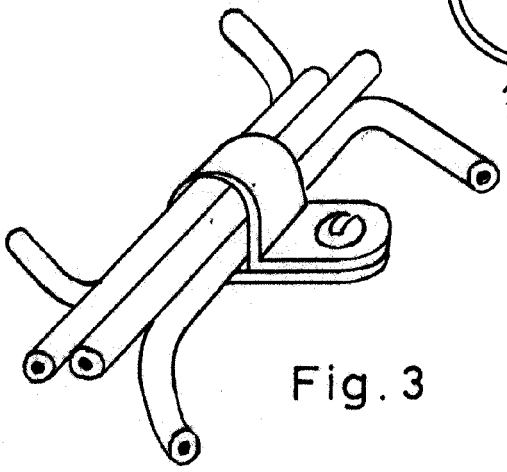

Fig. 3

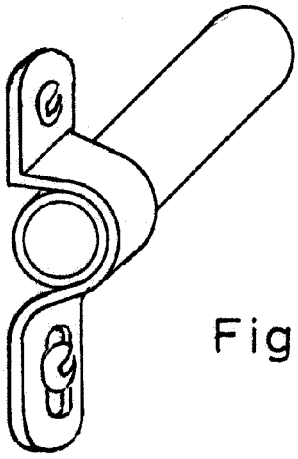

Fig. 4

Escala variable