R-642-6

76771

77771

77771

M O D E L O D E U T I L I D A D

por VEINTE años

cuyo privilegio se solicita para España y todos sus territorios y plazas de soberanía, a favor de:

D. ALBERTO MOLTO MUNILL

de nacionalidad española, con domicilio en Manresa (prov. Barcelona), calle de Carrió, núm. 8, relativo a :

"EMBALAJE PARA ACONDICIONAMIENTO DE HUEVOS".

= = = = = = = = = =

MEMORIA DESCRIPTIVA 77771

El presente Modelo de Utilidad se contrae, tal como indica su enunciado, a un embalaje para accionamiento de huevos, susceptible de ser construído en una extensa gama de dimensiones y materiales. - - - - - - - - - - - - -

Actualmente, y debido a la necesidad de reducir a un mínimo el personal vendedor, se tiende cada vez más acusadamente a la expendición de productos envasados. Aplicando tal sistema a la venta de huevos, es evidente que deben ser expendidos en envases que reunan las debidas condiciones de seguridad, a la par que un medio para garantizar la calidad del envasado, por cuyo motivo se ha estudiado la realización de un envase, que, construido en materiales de bajo precio tales como celulosa prensada, y similares, su precio de coste no repercuta sobre el precio de venta por unidad, sin que por ello, y para sistemas de venta en los que debido al retorno del envase por parte del comprador o de transporte exclusivamente, pueda ser construído en materiales de superior calidad, tal como son por ejemplo las substancias plásticas que además permiten la inspección visual del envasado. - - -

Se caracteriza el embalaje para acondicionamiento de huevos que constituyen el presente Modelo de Utilidad, por estar constituido por dos bandejas dotadas de una pluralidad de alvéolos de paredes de fondo curvadas para comunicarles una mayor flexibilidad que la debida puramente al material de fabricación, de manera tal que cada uno de ellos con el correspondiente de la bandeja opuesta, constituye una cavidad de dimensiones apropiadas para alojar un huevo. Dichas bandejas alveoladas están

articuladas entre sí por uno de sus lados, y una de ellas lo está por otro de sus lados a una bandeja de superficies lisas de forma paralelepipédica o tronco piramidal, la cual, una vez ambas bandejas alveoladas están superpuestas, aloja en su interior a una de ellas, permitiendo, por lo tanto, la inscripción en su superficie visible de datos útiles tales como el número de huevos que contiene, su procedencia, precio, etc., efectuándose la aireación de los huevos envasados por medio de unas entallas de las bandejas alveoladas que comunican el interior del envase con el medio ambiente. - - - - - - - - - - - - - - - - - -

Además de las citadas características debe observarse como especial ventaja de los envases según Modelo, el hecho de que siendo las superficies alveoladas ligeramente flexibles debido, principalmente, a la curvatura de la pared de fondo, cuando éstas superficies entren en contacto con los extremos del huevo alojado en su interior, su sus dimensiones son excesivas, se evita la rotura de éste por la citada flexibilidad, ya que entonces las superficies alveoladas se adaptan a las dimensiones del huevo. -

Para facilitar la comprensión de todo lo que antecede se hace referencia seguidamente a la lámina de dibujos que acompaña a esta memoria, la cual, dado su fin explicativo, debe considerarse como desprovista de todo carácter limitativo respecto al alcance de la protección legal que se solicita. En los dibujos: - - - - - - - - - -

Figura 1, representa una vista en perspectiva a escala reducida del embalaje objeto de este Modelo. - - -

Figura 2, es una sección del embalaje según la línea II-II de figura 1, en el supuesto de que estuviese cerrado, representándose un huevo en líneas de trazos para comprender mejor la forma en que se aloja en su interior. -

Figura 3, es una sección con las mismas características que la de la figura anterior, pero según las líneas III-III de figura 1. -

En dichas figuras las bandejas alveoladas se representan por (1) y (2), y la bandeja de superficies lisas por (3). -

Las bandejas alveoladas (1) y (2) presentan, en el ejemplo, seis alvéolos (4) en comunicación entre sí, estableciéndose el contacto entre ambas bandejas (1) y (2), una vez superpuestas, además de los lados, por las superficies (5) y (6), pertenecientes a las bandejas (1) y (2), respectivamente, debiéndose observar que las superficies (5) se alojan en las (6) por tener ambas formas curvadas que se adaptan entre sí, lo cual aumenta el grado de flexibilidad del conjunto. Una de las bandejas (2) está provista de entallas de aireación (7). - - - - - - - - - - - -

Sobre la bandeja de superficies lisas (3) basta aclarar que efectuará el plegado sobre la bandeja alveolada (2) en la forma indicada en la figura 2, es decir, la bandeja (1) estará superpuesta a la (2), y a continuación la bandeja (3) sobre la (1). - - - - - - - - - - - - - -

Cuanto se ha expuesto no debe suponer impedimento para que los envases según el presente Modelo sean reali-

77771

zados con modificación de alguna de sus partes no esenciales; así no es condición indispensable que los alvéolos (4) estén en comunicación entre sí, pueden ser totalmente independientes. A continuación de la bandeja (3) puede estar articulada otra similar a ella, de manera que ambas bandejas alveoladas (1) y (2), una vez superpuestas, queden alojadas en bandejas de superficies lisas. La aireación puede efectuarse por medio de orificios en vez de hacerlo por las entallas (7). - - - - - - - - - - - - - - -

Habiendo descrito suficientemente las características, ventajas y funcionamiento del embalaje según el presente Modelo de Utilidad, debe hacerse constar, en resumen, que en el mismo podrán introducirse cuantas variantes de detalle la experiencia y la práctica puedan aconsejar, en cuanto a dimensiones, número de elementos integrantes, materiales empleados en la construcción de los mismos, forma de acoplamiento mútuo y demás circunstancias accesorias, siempre que con ello no se desvirtúe su esencialidad, que es la que se concreta en la primera de las reivindicaciones que siguen. - - - - - - - - - - - - -

N O T A

Se declaran de novedad, utilidad y propiedad para España y todos sus territorios y plazas de soberanía, las siguientes: -

R E I V I N D I C A C I O N E S

1.- Embalaje para acondicionamiento de huevos, caracterizado por estar constituído por dos bandejas dotadas

77771

de una pluralidad de alvéolos prensados de paredes de fondo curvadas, que se corresponden en ambas, de manera que cada uno de dichos alvéolos con el correspondiente de la bandeja opuesta constituye una cavidad susceptible de alojar un huevo, estando ambas articuladas entre sí por uno de sus lados, y una de ellas lo está, además, por otro de sus lados a una bandeja de superficies lisas que aloja en su interior, una vez superpuestas, a una de las bandejas alveoladas, las cuales permiten la aireación de los huevos envasados por medio de entallas de ventilación.

2.- "EMBALAJE PARA ACONDICIONAMIENTO DE HUEVOS". -

Todo ello conforme se describe y reivindica en la presente memoria que consta de seis hojas, foliadas y mecanografiadas por una sola de sus caras, y de una lámina de dibujos que la ilustra.

BARCELONA, 5 DIC. 1959

P. A.

m.i.

D. ALBERTO MOLTO MUNILL

HOJA UNICA

Fig. 1

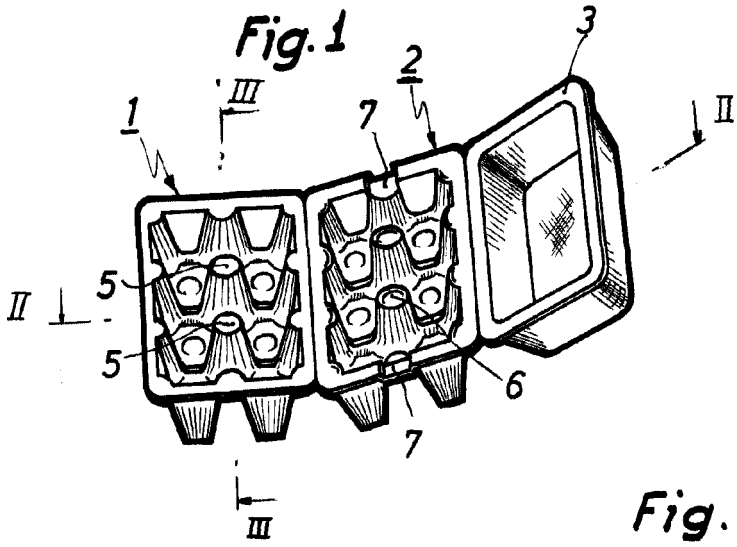

Fig. 2

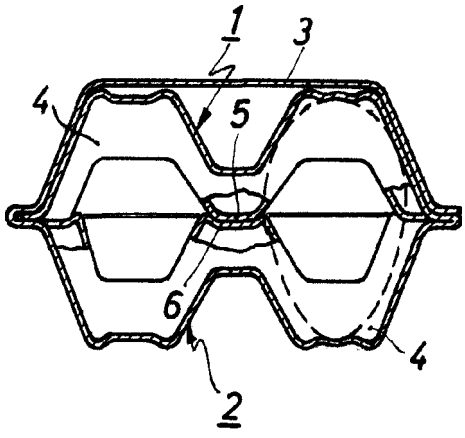

Fig. 3

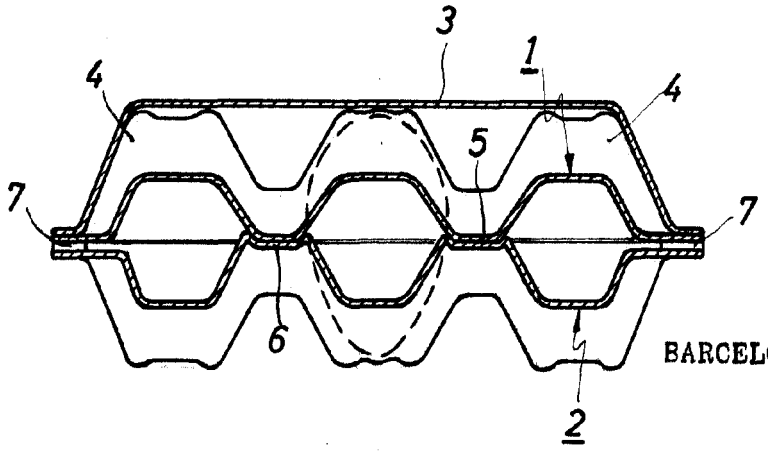

BARCELONA, 5 DIC. 1959

P. A.

Escala variable

R-648-6