MODELO DE UTILIDAD

77659

M E M O R I A D E S C R I P T I V A

S o b r e :

" HORNILLO PARA USOS INDUSTRIALES "

Solicitante: FABRICA DE ARTICULOS DE ALUMINIO, S.A. (FADA); de nacionalidad española, residente en VALLADOLID, Carretera de Segovia, 68.

La presente solicitud de modelo de utilidad, se refiere a un hornillo especialmente adecuado para usos industriales mediante el empleo de gases licuados a presión.

Existen numerosos tipos de hornillos en el mercado, sin que ninguno de ellos cumpla con la finalidad específica de realizar el calentamiento de recipientes de gran capacidad, tal como ocurre en edificios públicos, cuarteles o barcos, en los que es necesario recurrir al empleo de anticuadas cocinas de carbon o bien de la alimentacion de resistencias mediante una corriente electrica.

Mediante el hornillo que es objeto de la presente memoria, es posible realizar el calentamiento de recipientes de grandes dimensiones precisamente por las caracteristicas que presenta en su realización.

11 DIC. 5 CENTIMOS 5 CTS ESPECIAL MOVIL

Para la mejor comprensión, se acompaña una hoja de planos en los que se representa esquematicamente el nuevo hornillo que a continuación y con referencia a los mismos dibujos, se describe detalladamente.

En la figura primera se aprecia un alzado del mismo que para mayor claridad se presenta semi-seccionado.

La figura segunda muestra en plana y en vista superior el mismo hornillo.

En la figura tercera se representa en detalle y en dos representaciones, la tapa del quemador.

Según queda representado, el hornillo esta formado por una pared poligonal -1-, concretamente octogonal, en la realización que se presenta, que en sus angulos de planta presenta unas nervaduras radiales -2- y -3-, de las que las primeras, alternas con las segundas, se prolongan inferiormente para formar las patas de sustentación del conjunto, en tanto que los lienzos de pared se muestran cortados según una escotadura central -4-, con lo que el apoyo del recipiente se verifica precisamente sobre la parte superior de cada una de las ocho aletas radiales.

Aproximadamente a un tercio de la altura total del hornillo, existe un fondo plano -5- que aloja una trompeta acodada -6- de forma tal que el acodamiento se traduce en una embocadura central del mismo fondo.

La trompeta acodada -6-, presenta un estrangulamiento lateral -7- que se inserta y atraviesa la pared, precisamente por el centro de una de las aletas que actuan como pata de soporte y a partir de la cual se forma un ensanchamiento cilíndrico -8- en el que queda colocada una llave de paso de la embocadura del tubo conductor de gas, el cual por su presión pasa a la trompeta -6- en donde se mezcla con la necesaria can-

tidad de aire que ha penetrado por la boquilla -8- perifericamente a la llave de paso, y de donde sale posteriormente a través de la tapa -10- por los orificios de que esta dispone que actuan como apagallamas para impedir el retroceso de esta hasta la misma embocadura.

Descrita suficientemente la naturaleza y objeto de la presente invención se hace constar que en la misma podrán ser variables todos aquellos detalles que sean accesorios o secundarios, siempre que ello no altere, cambie o modifique la esencialidad propuesta.

N O T A

El Modelo de Utilidad que se solicita por veinte años para España y sus Colonias, deberá recaer sobre: " HORNILLO PARA USOS INDUSTRIALES", de acuerdo con las siguientes,

R E I V I N D I C A C I O N E S

1ª.- Hornillo para usos industriales, esencialmente caracterizado por estar formado por un cuerpo de planta octogonal y paredes verticales planas en las aristas del cual existen unas aletas radiales que se prolongan interna y exteriormente y de las cuales, alternamente cuatro de ellas se prolongan inferiormente para actuar como medios de sustentación.

2ª.- Hornillo para usos industriales, según la reivindicación anterior y caracterizado porque las paredes planas presentan unas escotaduras entre los vertices, de forma trapecial, por la parte superior en tanto que estas mismas escotaduras, en la inferior, se prolongan entre las aletas correspondientes a los apoyos, continuandose plano el corte de la misma en las aristas correspondientes a las aletas cortas.

3ª.- Hornillo para usos industriales, según las rei-

77659

vindicaciones anteriores y caracterizado por la existencia de un fondo plano aproximadamente a un tercio de la altura, que cubre la superficie del cuerpo y que comprende radialmente dispuesta una trompeta acodada retenida por el plano medio de la misma, la cual queda dispuesta de forma tal que el acodamiento existente en la parte más ancha queda saliente sobre la zona central del fondo.

4ª.- Hornillo para usos industriales, según las reivindicaciones anteriores y caracterizado porque la trompeta atraviesa la pared lateral precisamente a la altura de una de las aletas radiales largas mediante un manguito cilindrico que, a la altura de terminación de la aleta radial que atraviesa, se ensancha en otro manguito de la misma forma y diametro mayor en cuya embocadura queda colocada la llave de paso del gas de alimentación.

5ª.- Hornillo para usos industriales, según las reivindicaciones anteriores y caracterizado porque la embocadura de la trompeta acodada, queda recubierta con una tapa circular que presenta un escalon en su borde lateral y que su zona central queda finamente perforada por taladros pasantes dispuestos según un orden de simetria.

6ª.- "HORNILLO PARA USOS INDUSTRIALES".

Según queda substancialmente descrito en la presente memoria que consta de cuatro páginas escritas a máquina por una sola cara, acompañada de una hoja de dibujos.

Madrid, 11 de diciembre de 1.959.

FABRICA DE ARTICULOS DE ALUMINIO,S.A.(FADA)

P.P.

FABRICA DE ARTICULOS DE ALUMINIO, S.A. (FADA)

Hoja única

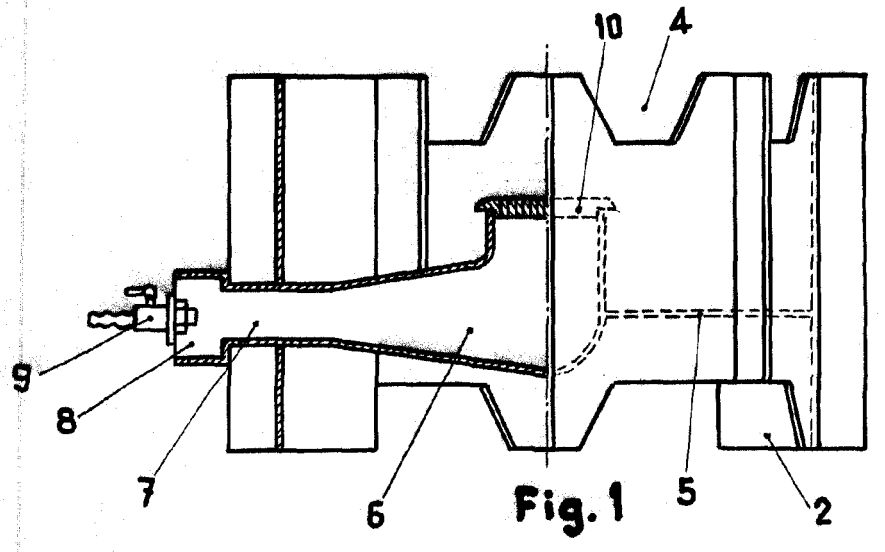

Fig. 1

77659

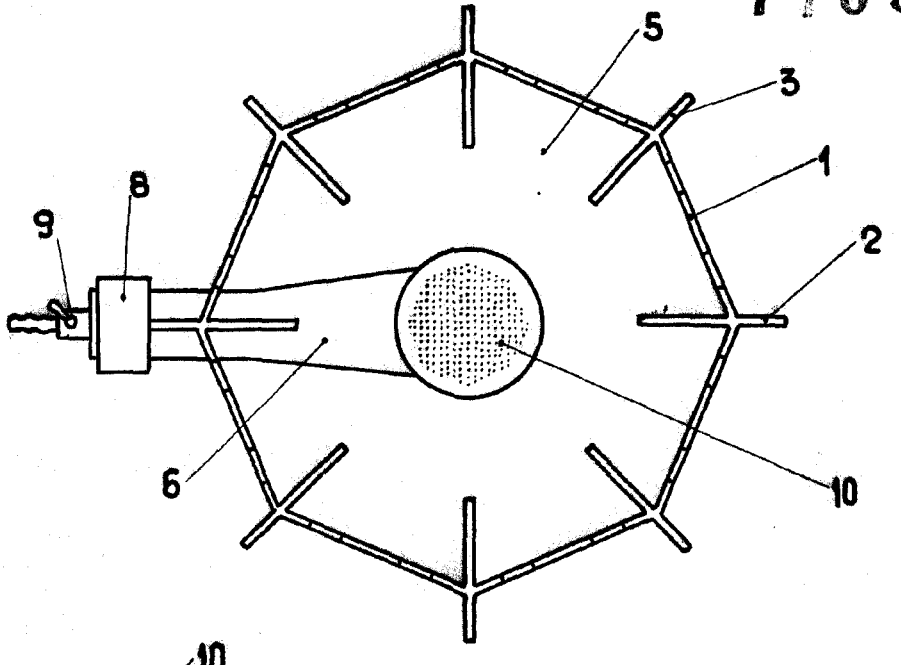

Fig. 2

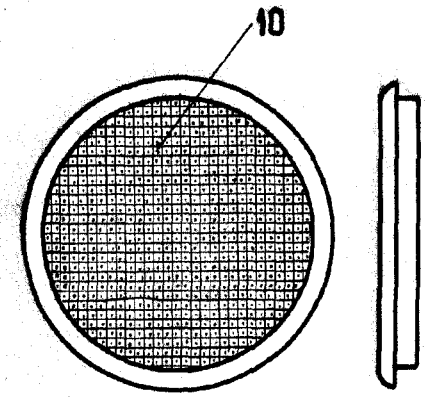

Fig. 3

Madrid, 11 Diciembre 1959
FABRICA ARTICULOS DE ALUMINIO, S.A.
P. P.

ESCALA VARIABLE