2 NOV

77623

MODELO DE UTILIDAD

por 20 años

por "UNA VALVULA PARA EVITAR CONDENSACIONES EN LAS BOMBAS DE VACIO", a favor de D. Camilo Oliveras Canudas, de nacionalidad española, domiciliado en Barcelona, Miguel Bleach, 18.

= =

MEMORIA DESCRIPTIVA

Las bombas modernas de alto vacío, van provistas de una válvula para evitar las condensaciones en el interior del cuerpo principal de las mismas, la cual permite el paso del aire de la atmósfera al interior de la bomba en el momento deseado.

El presente Modelo se refiere precisamente a una válvula del tipo anteriormente expresado, que reune

- 2 NOV

unas características muy elevadas de seguridad y facilidad de manejo, requiriendo a la vez un espacio mínimo para su instalación en la bomba.

Esencialmente, consiste en un cuerpo alargado, dotado de un orificio axial que se extiende a toda su longitud , en cuyo cuerpo queda unida mediante un racor roscado, una pieza superior cilíndrica hueca, la cual lleva un tubo para el paso del aire y un vástago dotado de un volante exterior, el cual es portador, en su extremo inferior, de un bloque de cierre, el cual puede actuar sobre una amplia abertura axial de una pieza intermedia, comprendida entre el cuerpo alargado inferior y la pieza cilíndrica hueca superior, existiendo una junta intermedia de goma para mejorar la estanqueidad.

Para su mejor comprensión, se adjunta, a título de ejemplo, un dibujo representando una sección longitudinal completa de una válvula realizada de acuerdo con el presente Modelo.

Según se puede apreciar en tal dibujo, este Modelo consiste esencialmente en un cuerpo alargado -1-, dotado de un orificio axial -13-, que se extiende en toda su longitud terminando inferiormente en un estrechamiento -14- y llevando unida superiormente, una pieza cilíndrica hueca -2- con intermedio de un racor roscado -3-. Entre las piezas -1- y -2-, queda comprendido interiormente un cuerpo cilíndrico -4-, de poca longitud y perforado axialmente, el cual comprime a su vez, a una junta anular de goma -5-.

La pieza cilíndrica hueca -2-, lleva un vástago -6-, dotado de un volante superior de accionamiento -7- y de un bloque inferior -8- el cual lleva unida mediante un tornillo -10- una junta de cierre -9-.

Asímismo, la pieza -2-, posee un tubo lateral -11- a través del cual penetra el aire, que pasa, al levantar el bloque -8-, a través de la cámara interna de la pieza -2- pieza intermedia -4-, ranuras de la válvula de membrana -12- y cuerpo inferior -1-.

Todo cuanto no afecte, altere, cambie o modifique la esencia de la válvula para evitar condensasiones en las bombas de vacío anteriormente descrita, será variable a los efectos del Modelo de utilidad presente.

N O T A.

Se reivindica como objeto de este Modelo de utilidad:

1.- Una válvula para evitar condensaciones en las bombas de vacío, caracterizada por estar constituída por un cuerpo alargado perforado axialmente en toda su longitud y unido superiormente mediante un racor roscado, a una pieza cilíndrica hueca, la cual lleva una tubería de comunicación con la atmósfera y un vástago dotado de un volante superior y un bloque inferior que lleva una arandela elástica para efectuar el cierre.

2.- La propia válvula de la reivindicación anterior, caracterizada porque el bloque de cierre puede actuar sobre una pieza intermedia, perforada axialmente, que está comprendida entre el cuerpo alargado y la pieza cilíndrica superior de la válvula, comprimiendo una junta anular de estanqueidad. Debajo de esta pieza intermedia, existe una válvula de membrana dotada de unas pequeñas ranuras periféricas, susceptible de desplazarse longitudinalmente en la válvula.

Sean cuales fueren las circunstancias que con-

5 CENTIMOS 6 CTS ESPECIAL MOVIL

curran en la esencialidad del Modelo definido en las anteriores reivindicaciones, cuyo objeto es:

3.- "UNA VALVULA PARA EVITAR CONDENSACIONES EN LAS BOMBAS DE VACIO".

5. Consta la presente memoria de cuatro hojas foliadas, mecanografiadas por una sola cara y del dibujo adjunto.

Barcelona, dos de noviembre de mil novecientos cincuenta y nueve.

10. P.A. de D. Camilo Oliveras Canudas,

L. DURÁN CORRETJER
P. P.

jc.

D. CAMILO OLIVERAS CANUDAS

HOJA UNICA

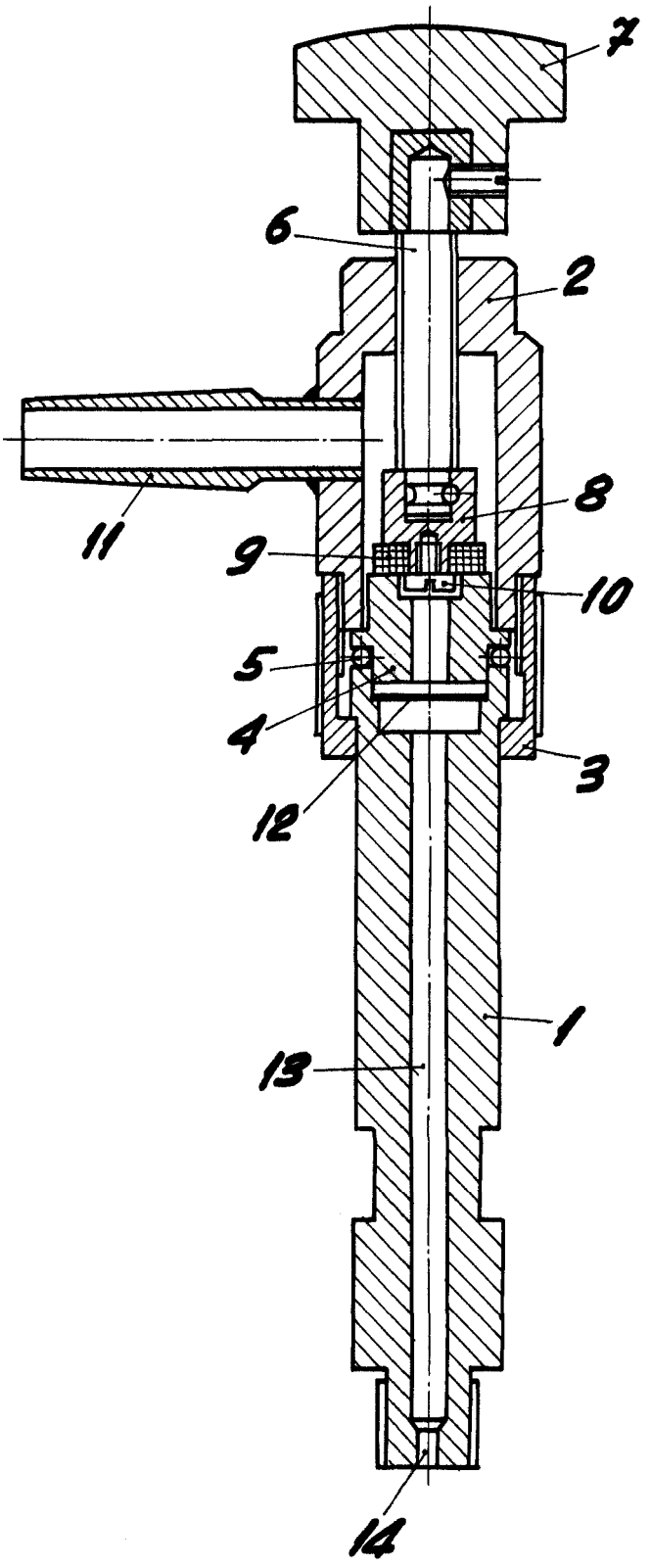

5 CENTIMOS 5 CTS ESPECIAL MOVIL

- 2 NO

77623

BARCELONA, 2 NOVIEMBRE DE 1959

L. DURAN

P.P.A.

ESCALA VARIABLE