77210

77210

MEMORIA DESCRIPTIVA

que se acompaña a

la solicitud de un

MODELO DE UTILIDAD, por veinte años en España, a favor de los Sres. DON ENRIQUE CLEMENTE UBEDA y DON JUAN MANUEL OLIVERO - CIBRIAN, ambos de nacionalidad española, con residencia en - VALENCIA, calle Oriente, nº 6

por

"RESISTENCIA BLINDADA PERFECCIONADA DESMONTABLE"

- - - -
- - -
- -

77210

La invención a que se refiere la presente Memoria constituye una novedad industrial, con características y ventajas que la hacen merecedora del privilegio de explotación exclusiva que por ella se solicita, de acuerdo con las prescripciones del Estatuto vigente sobre Propiedad Industrial, de fecha 26 de Julio de 1.929, texto refundido publicado el 30 de Abril de 1.930.

Las resistencias blindadas conocidas y más particularmente las aplicadas a planchas, están constituidas a partir de un cuerpo enterizo que comprende las dos partes de resistencia eléctrica montadas sobre los elementos incombustibles y aislantes, tales como placas de mica, amianto y otros, variando únicamente, en todo caso, la disposición de estos elementos dentro del blindaje.

El montaje de las resistencias de planchas conocidas es bien sencillo puesto que presenta en su centro un orificio u ojal a través del cual pasan los vástagos que han de fijar la tapa y el asa de la plancha, pero se dá la circunstancia de que cuando una parte de la resistencia funde es necesario recambiarla totalmente.

Pues bien, la invención propone establecer dos partes separadas encajables y conectables entre sí por este encajamiento, independientes una de la otra y construidas de manera que puedan acoplarse una sobre la otra con toda facilidad.

A tal efecto se ha previsto que el elemento porte-resistencia sea un cuerpo alargado de material incombustible (mica o similar) que presente el perfil similar a una parte de la extensión de la plancha, o elemento a calentar y cuyo soporte posee sus extremos de mayor anchura para que el si-

77210

tuar el elemento dentro del blindaje no haga contacto la resistencia con las paredes de la misma, La extensión opuesta de la resistencia a aquel por el que se realiza la toma de corriente se fija a una lámina metálica de conexión que sobresale lateralmente del elemento, constituyendo zona de contacto para el elemento opuesto y susceptible de penetrar en aquel por una zona que al efecto queda libre del blindaje.

El blindaje, como ya es conocido, consta de una tapa o receptáculo metálico abierto por su cara superior y cuya extensión es idéntica al del elemento soporte de la resistencia conteniendo las materias incombustibles y aislantes propias del caso, como en las resistencias actuales. La caja queda cerrada por una tapa que se sobrepone sobre los elementos y que queda fijada por rebatimiento de los bordes de la caja, poseyendo la tapa un orificio para la salida del polo de corriente que queda protegido adecuadamente.

La realización practica de la idea expuesta se ha representado en los dibujos que se acompañan en cuya figura 1ª, aparece el soporte -1- de la resistencia -2- que presenta en sus extremos extensiones laterales -3- y -4- por las cuales se inmobiliza dentro de la caja de blindaje. En uno de los extremos se halla situada una lengueta -5- conectada directamente con la resistencia cuya lengueta sobresale sensiblemente del soporte, cuya constitución es igual a una parte de la extensión de la resistencia, necesaria para calentamiento de la plancha o similar.

La figura 2ª, nos muestra un ejemplo del montaje del soporte dentro del blindaje -6-, el cual presenta una zona abierta para que la lengueta -5- y parte del soporte de la resistencia aparezcan al exterior, constituyendo punto

77210

de enclaje y de contacto de la otra parte o elemento independiente.

La figura 3ª, nos muestra el montaje de un juego de elementos que componen una resistencia. Así podemos ver como el blindaje cubre totalmente la resistencia y como las aletas -5- de cada uno de los soportes penetran por encima o por debajo de la aleta del soporte opuesto.

La figura 4ª, muestra precisamente en detalle el enclaje realizado entre lengüetas donde se ve como cada una de ellas ha penetrado entre la doblez de la lengüeta opuesta para que la conexión o toma de contacto se efectiva.

Además de la sencillez de montaje que la nueva constitución aporta a las resistencias eléctricas, especialmente cuando estas resistencias son aplicables a planchas o a utensilios domésticos en general, posee la ventaja de que al estar montada por elementos independientes (dos, tres o más) es fácil recambiar cada una de estas partes cuando se funde, sin necesidad de reposición de toda la resistencia como ocurre actualmente.

Hecha la descripción precedente es necesario añadir que los detalles de realización de la idea expuesta pueden variar, sin que por ello cambie la esencia de la invención que es la que se desprende de los párrafos que anteceden y lo que se reivindica en la siguiente

N O T A

En resumen: El Modelo de Utilidad que se solicita ha de recaer sobre las reivindicaciones siguientes:

1ª.- RESISTENCIA BLINDADA PERFECCIONADA DESMONTABLE, de las que comprenden un blindaje en forma de caja con una de sus caras abierta para recibir una tapa que se fije

77210

por doblez de los bordes de la caja, caracterizada esencialmente por el hecho de estar formada por elementos independientes en los cuales el soporte de la resistencia es más estrecho que la caja de blindaje, y presenta sus extremos ensanchados para fijar el elemento en su posición; estando previsto que uno de los extremos del blindaje quede abierto para dejar asomar parte del elemento de sustentación de la resistencia y de aquellas partes de protección o aislamiento con una lengüeta que sobresale sensiblemente de estos elementos y esté unida directamente a la resistencia, constituyendo medio de contacto para el elemento opuesto o complemento.

2ª.- Se reivindica por último, como objeto sobre el que ha de recaer el Modelo de Utilidad que se solicita "RESISTENCIA BLINDADA PERFECCIONADA DESMONTABLE"

Todo tal y como queda descrito y reivindicado en la presente Memoria que consta de cinco hojas escritas a máquina por una sola cara y dibujos que se acompañan.

Madrid, 21 de Noviembre de 1.959

ALFONSO UNGRIA

D. ENRIQUE CLEMENTE UBEDA y
D. JUAN MANUEL OLIVERO CIBRIAN

HOJA UNICA

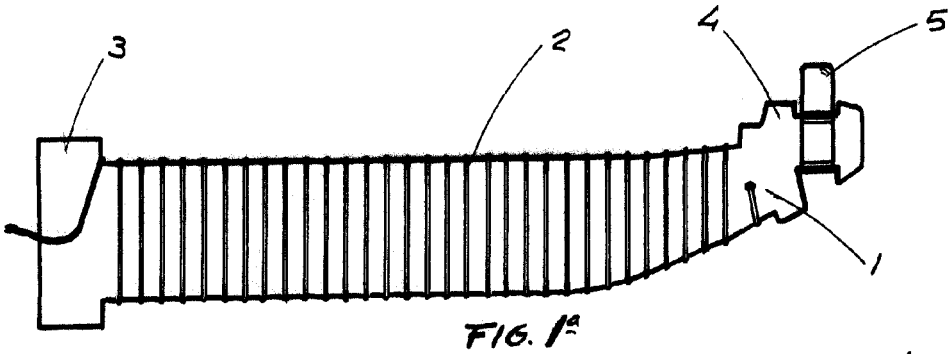

FIG. 1ª

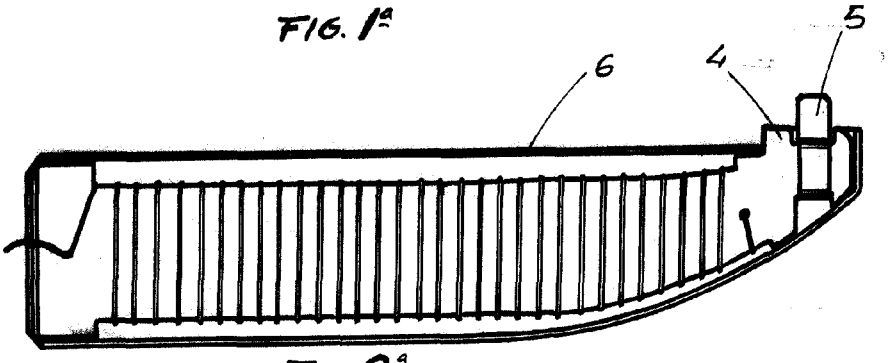

FIG. 2ª

77210

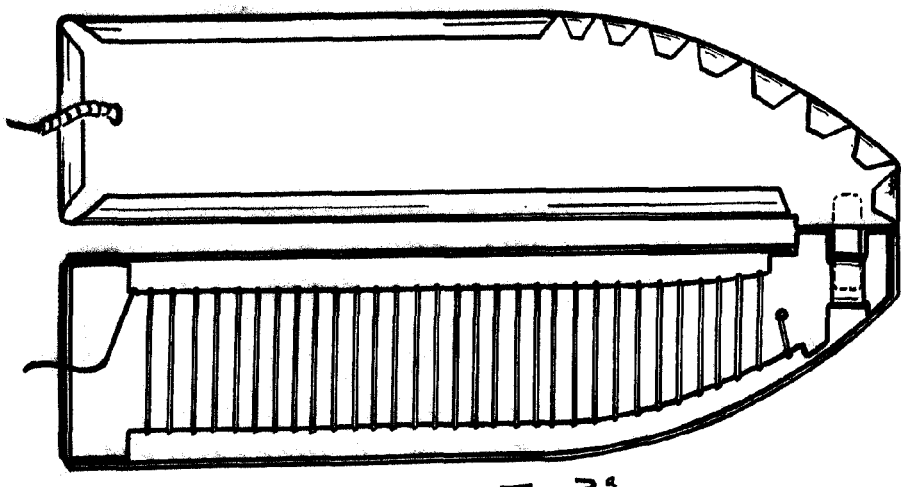

FIG. 3ª

ESCALA VARIABLE

MADRID, 21 DE novbre DE 1959

ALFONSO UNGRÍA

FIG. 4ª