R-rm-231059-AD.

76.966

76966

M O D E L O

D E

U T I L I D A D

a favor de Don Ramón ARESTÉ CARRERA, Don Francisco CARTAGENA BOSCH y Don Juan ORRIOLS DESEURES, los tres de nacionalidad española, residentes en Barcelona, calle Pacífico 62, por "TACO PARA FIJAR ELEMENTOS DIVERSOS EN PAREDES, MUROS Y SIMILARES".

- . -

MEMORIA DESCRIPTIVA

La presente invención se refiere a un taco que permite el atornillado de espigas, espárragos, tornillos, etc., en especial de rosca cilíndrica, en paredes y similares.

Actualmente puede decirse que no se dispone de un taco empotrable en la pared, capaz de ofrecer las garantías de seguridad necesarias, para el atornillado de cuerpos fileteados. A tales garantías debe unirse la sencillez de constitución y de colocación, que nunca deben darse en detrimento de aquéllas.

75966

El taco objeto de la invención auna las cualidades enumeradas, tanto en el orden práctico como en el de seguridad de anclaje.

Esencialmente el taco en cuestión esta constituído por un cuerpo tubular rígido, con el extremo de entrada fileteado interiormente, mientras que del extremo opuesto parten una serie de cortes longitudinales, que dan lugar a la formación de una serie de aletas asimismo longitudinales, dobladas formando sendos diedros de arista longitudinal y dirigida hacia el interior del cuerpo tubular cuyas aristas tienden a converger hacia el extremo posterior del taco, con el fin de que, al penetrar el vástago del tornillo, o similar, aquellas aletas se separen anclándose fuertemente en las paredes del hueco en que se ha colocado el taco.

Para la mejor comprensión de cuanto queda descrito en la presente memoria descriptiva, se acompaña un dibujo en el que, tan sólo a título de ejemplo, se representa un caso práctico de realización del objeto de la invención.

En dicho dibujo, la figura 1 es una vista lateral del taco; la figura 2 corresponde a una vista posterior del mismo; la figura 3 es una sección longitudinal del taco empotrado en una pared; la figura 4 es una vista similar a la anterior, pero con un vástago fileteado colocado en el interior del taquillo; y la figura 5 es una vista en sección por el plano V-V de la figura anterior.

El taco descrito está constituído en el aludi-

7 9 6 6

do dibujo por un cuerpo tubular ligeramente deformable -1-, cuyo extremo de entrada -2- se halla dotado de una rosca interior -3-, a fin de permitir el atornillado del vástago -4-. Del extremo posterior -5- parten unos cortes -6- longitudinales, los cuales dan lugar a la formación de unas aletas -7-. asimismo longitudinales, dobladas formando sendos diedros de arista longitudinales y dirigidas hacia el interior del cuerpo tubular -1-. Dichas aristas tiende a converger hacia el extremo posterior -5-, de modo que a medida que avanza el vástago -4- las aletas -7- se separan, hincándose más y más en las paredes del hueco en que se coloca el taco.

Es evidente que el anclaje del taco es perfecto, al propio tiempo que el vástago -4- atornillado, queda retenido con la máxima seguridad, por cuanto para su penetración definitiva en el taco ha tenido que realizar el esfuerzo de formación de las aletas -7-.

Serán independientes del objeto de la invención, los materiales empleados en la construcción del taco, formas y dimensiones del mismo y cuantos detalles puedan presentarse, siempre y cuando no afecten a su esencialidad.

- . -

N O T A

Se reivindica como objeto del presente modelo de utilidad:

70966

1. Taco para fijar elementos diversos en paredes, muros y similares, que está constituído esencialmente por un cuerpo tubular rígido, cuyo extremo de entrada presenta un fileteado interior, mientras que del extremo posterior parten unos cortes longitudinales, que dan lugar a la formación sendos diedros, de aristas longitudinales, dirigidas hacia el interior del taco y que tienden a converger hacia el extremo posterior del mismo, de modo que al entrar el vástago del tornillo o similar, las aletas mencionadas se expanden contra la pared del hueco en que se ha empotrado el taco.

2. Taco para fijar elementos diversos en paredes, muros y similares.

La presente ememoria descriptiva consta de cuatro hojas foliadas, escritas a m'aquina por una sola cara.

Barcelona, a 31 de octubre de 1959

Ramón ARESTÉ CARRERA
Francisco CARTAGENA BOSCH
Juan ORRIOLS DESEURES.

p.a. I. PONTI
P. P.

D. RAMON ARESTE CARRERA
D. FRANCISCO CARTAGENA BOSCH
D. JUAN ORRIOLS DESEURES

Hoja Unica

Fig. 1

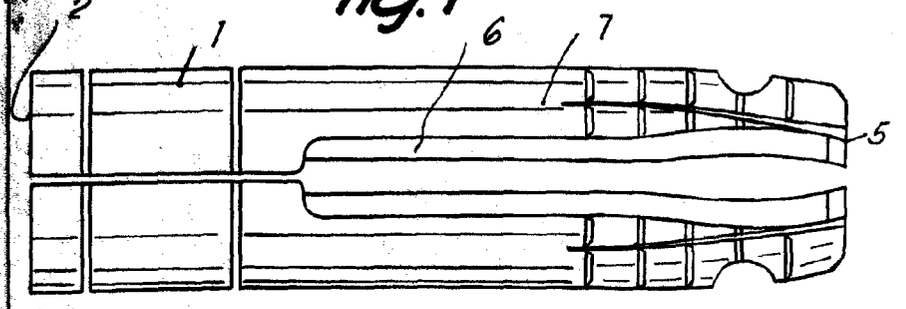

Fig. 2

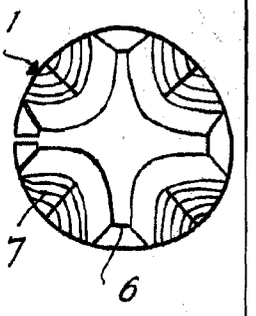

Fig. 3

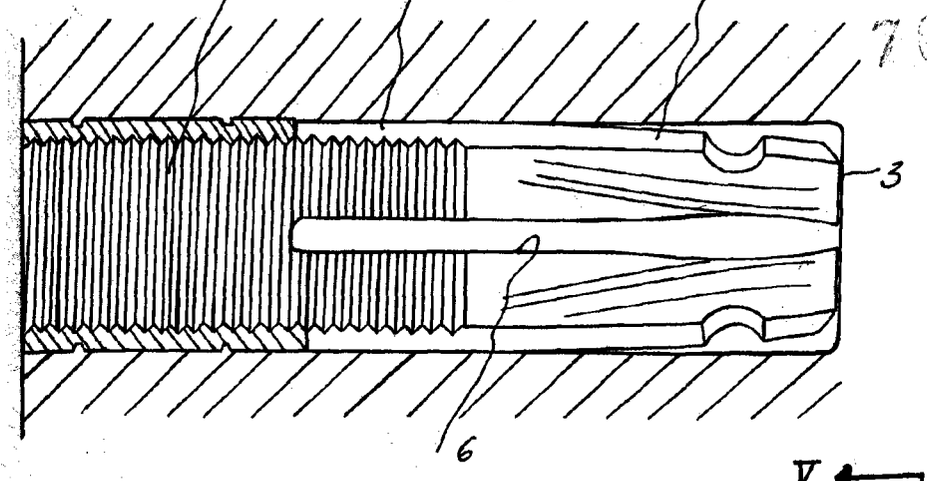

76966

Fig. 4

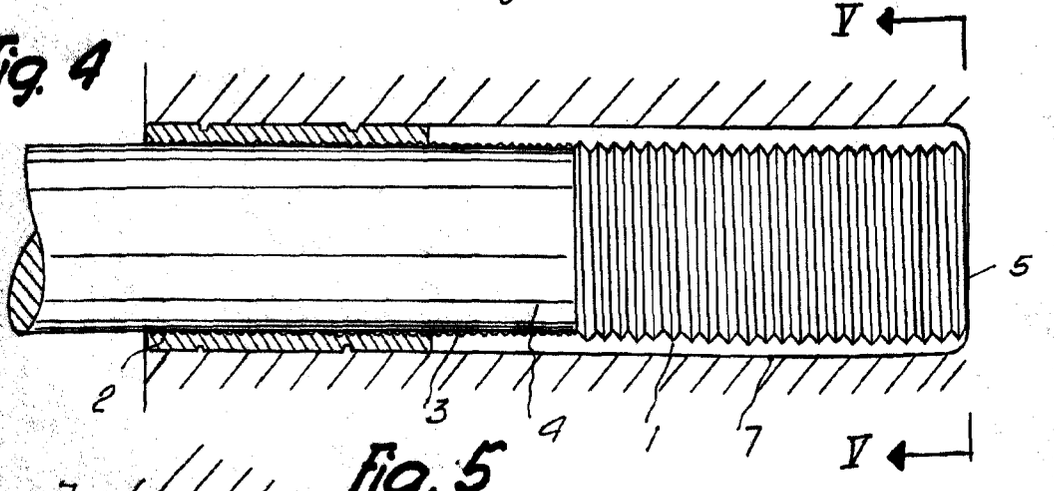

Fig. 5

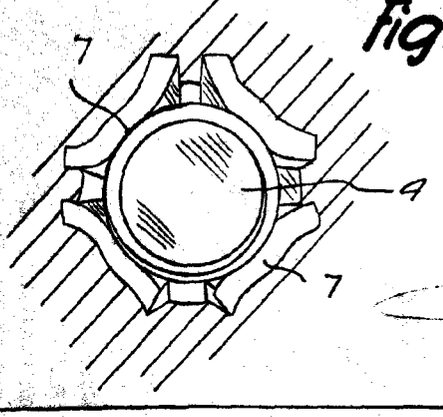

Barcelona, 31 Octubre 1959
Ramón Areste Carrera
Francisco Cartagena Bosch
Juan Orriols Deseures
p.a. E. PONTI

5 CENTIMOS 5 CTS ESPECIAL MOVIL

OCT. 1959