74892

74892

M E M O R I A D E S C R I P T I V A

PARA UNA PATENTE DE REGISTRO DE MODELO DE UTILIDAD POR VEINTE AÑOS EN ESPAÑA A FAVOR DE DON PEDRO FERNANDEZ GOÑI, DE NACIONALIDAD ESPAÑOLA, DOMICILIADO EN SAN SEBASTIAN (GUIPUZCOA) Bidebieta-Alza,

s o b r e :

" TAPON DE PRESION PERFECCIONADO "

&&&&&&&&&&&&&&&&&&&&

La presente patente de modelo de utilidad se contrae a un tapón de presión, perfeccionado, que viene a sustituir, ventajosamente, a los tapones llamados corona que, a su vez, sustituyeron al corcho corriente en toda clase de envases para cervezas, aguas minerales, gaseosas y otras bebidas, ya que se trata de un tapón flexible y de costo de producción más reducido que los que se venden en el mercado, puesto que es simplemente chapa tratada y formada con un disco de goma, sencillísimo de construcción y manejo.

Para mejor comprensión del objeto que se protege, en los dibujos adjuntos, y a titulo de ejemplo práctico de realización, no limitativo, se representa una forma de ejecución en los que :

10

74892

La fig. 1ª es una vista en planta del tapón de presión, construido de acuerdo con los principios que informa este registro, y

La fig. 2ª representa una sección por la linea A-B de la figura anterior, mostrándose, en sección vertical, la disposición constructiva del tapón.

De acuerdo con dichos dibujos, el tapón está constituido por una placa (1) que dispone de una pluralidad de resaltes radiales (2) que forman una serie de flejes con una parte ligeramente vuelta (3), provistos de un doblez en ángulo (4) hacia el interior del tapón propiamente dicho, que sirve para ajustar al gollete de la botella, estableciendose unas prolongaciones (5), al exterior) para su manejo.

En la parte interior del tapón se ha previsto la disposición de una placa o disco de goma (6) para el perfecto cierre y ajuste del tapón de presión sobre la boca del envase, no representado.

El objeto que se protege puede ser comprendido en otras determinadas formas, sin apartarse del espiritu de las esenciales cualidades del mismo y se desea que el presente desarrollo del conjunto sea considerado, en todos los aspectos, como ilustrativo y no limitativo; por tanto hay que remitirse a la descripción, dibujos y nota reivindicatoria para una mejor comprensión del objeto a proteger.

N O T A

En resumen : la presente patente de modelo de utilidad recaerá sobre las siguientes reivindicaciones :

1ª. - Tapón de presión perfeccionado que se caracteriza por estar constituido por una placa en la que se han previsto resaltes radiales que forman una serie de flejes con una parte vuelta provistos de un doblez en angulo hacia el interior que

10

74892

sirve para ajustar al gollete de la botella.

2ª. - Tapón, según la reivindicación anterior, caracterizado por establecerse una pluralidad de prolongaciones al exterior para su manejo, y en el interior un disco de goma para el perfecto cierre sobre la boca del envase.

3ª. - TAPON DE PRESION PERFECCIONADO.

Según se describe en esta memoria que consta de tres hojas escritas a máquina por una sola cara y dibujos.

Madrid 10 de Julio de 1959

CARLOS FERNANDEZ CANDELAS

P. P.

GREGORIO DE LOME

PEDRO FERNANDEZ GOÑI HOJA UNICA.

FIG. 1

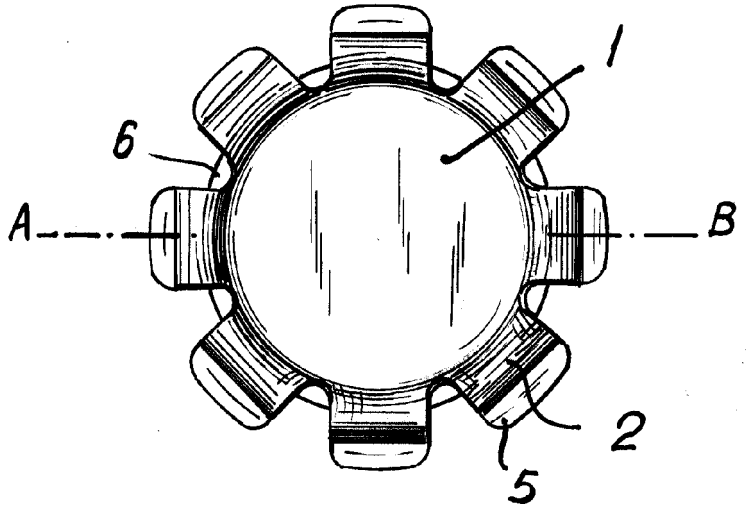

74892

FIG. 2.

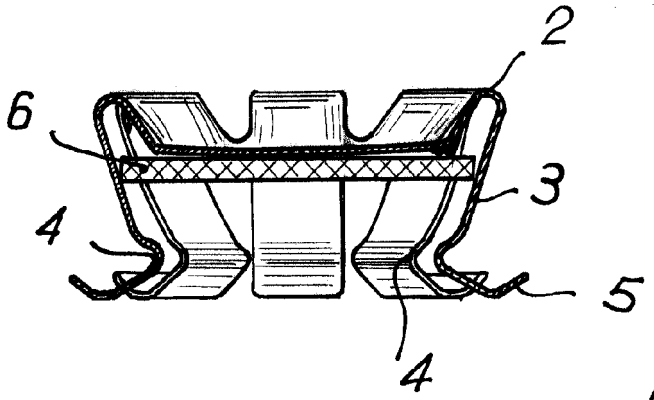

Madrid, 10 de Julio de 1959

CARLOS FERNANDEZ CANDELAS

P. P.

ESCALA VARIABLE.

GREGORIO DE LOME