MO-dr-5559-AD.

12

73894

M O D E L O

D E

U T I L I D A D

a favor de Don Luis TRIBÓ BONJOCH, denacionalidad española, residente en Barcelona, calle Inmaculada, 47, por "BRAZO FONOCAPTOR PERFECCIONADO"

MEMORIA DESCRIPTIVA

El presente modelo de utilidad se refiere a un brazofonocaptor o de pick-up perfeccionado, mediante el cual se puede conseguir una mejor fidelidad de reporducción que con los brazos conocidos, tanto en registros estereofónicos como si se trata de grabaciones monofónicas.

El fonocaptor de acuerdo con la invención se caracteriza porque comprende un brazo, a uno de cuyos extremosestá unido de modo convencional el elemento reproductor, mientras que su extremo opuesto está unido a una cruceta que se prolonga por ambos lados del brazo hacia

73894

delante y hacia arriba, terminando en un pivote central que descansa sobre un apoyo previsto en la parte superior del pie del fonocaptor y que atraviesan al brazo de este último por una ranura longitudinal de que está provisto.

La unión entre elbrazo y la cruceta puede ser llevada a cabo por los medios más adecuados a cada caso particular de aplicación, pudiendo ser rígida, articulada, deslizante o asociada con dispositivos auxiliares convenientes entre los estiletes de registro y de reproducción.

Los dibujos adjuntos muestran a título de ejemplo no limitativo del alcance del modelo, una forma de realización preferida del fonocaptor.

En dichos dibujos: la figura 1 es una vista en perspectiva, por la parte superior, del aparato que se describe a continuación.

El fonocaptor ilustrado comprende un brazo -1- cuyo extremo libre tiene un elemento reproductor adecuado, indicado en -2-, mientras que su extremo posterior está unido a la cruceta de apoyo -3-. Esta última sobresale por ambos lados del brazo, y tiene dos prolongaciones -4- dirigidas hacia delante, y hacia arriba, las cuales reunen por encima del brazo -1-, sobre el eje longitudinal del mismo.

En el punto de unión de ambos brazos está fijado un perno de apoyo -5- que se extiende hacia abajo y se aloja en un zócalo o cojinete -6- formado en el extremo superior del pie -7- del aparato, cuyo pie atraviesa de arriba abajo el brazo -1- por una ranura longitudinal -8-

73894

formada en el mismo y está provisto de la correspondiente platina -9-ppara su montaje sobre la plataforma del aparato giradiscos.

La unión entre el brazo -1- y la cruceta -3- puede ser ealizada en disposición fija o bien articulada en un plano vertical o deslizante longitudinalmente, pudiéndose prever entre dichos elementos cualquier mecanismo o dispositivo de corrección que funcione en dependiencia del giro del brazo durante la reproducción, a los fines de adaptar en lo posible el trayecto del dispositivo reproductor a través del disco, durante la reproducción, el movimiento que el estilete registrador ha seguido durante el movimiento que el estilete registrador ha seguido durante la grabación del disco.

Serán independientes del objeto del modelo los detalles acésorios del mismo, tales como la conexión entre el brazo y la crucera, y la disposición del apoyo 5/6, tendiente a proporcionar un cojinete puntiforme, siempre que no alteren esencialmente el espítiu de las siguientes reivindicaciones.

- . -

N O T A

Se reivindica como objeto del presente modelo de de utilidad:-

1. Brazo fonocaptor perfeccionado, que se caracte-

73894

riza por comprender un brazo, a uno de cuyos extremos está unido de modo convencional el elemento reproductor, mientras que su extremo opuesto está unido a una cruceta que se prolonga por ambos lados del brazo, hacia delante y hacia arriba, terminando en un pivote central que descansa sobre un apoyo previsto en la parte superior del pie del fonocaptor, cuyo pie atraviesa el brazo de este último por una ranura longitudinal presvista en el mismo.

2. Brazo fonocaptor perfeccionado, según la reivindicación, caracterizado porque el brazo est'a conectado con la cruceta por intermedio de un dispositivo corrector queadapta el trayecto del elemento reproductor a través del disco, al movimiento seguido por el estilete grabador durante el registro.

3. Brazo fonocaptor perfeccionado, según la reivindicación 1, caracterizado porque el pivote central de la cruceta termina en una aguja o punto que se apoya en un alojamiento correspondiente formado en la parte superior del pie.

4. Brazo fonocaptor perfeccionado.

La presente memoria descriptiva consta de tres hojas foliadas, escritas a máquina por una sola cara.

Barcelona, a 12 de mayo de 1959

Luis TRIBÓ BONJOCH

p.a.

D. LUIS TRIBÓ BONJOCH

Hoja única

12

73894

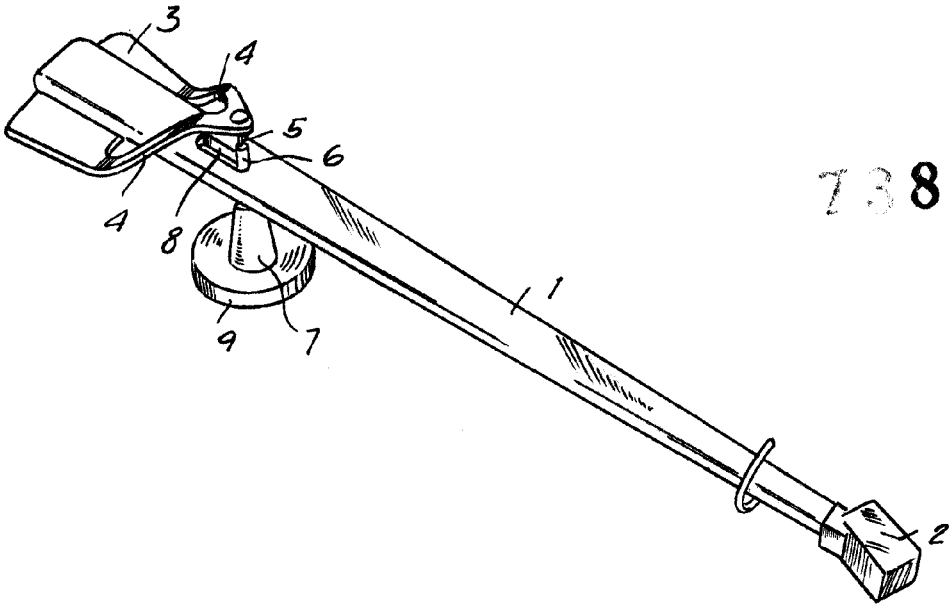

Barcelona, 12 Mayo 1959
Luis Tribó Bonjoch
p. a.

5694