73509

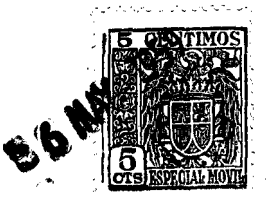

73509

MODELO DE UTILIDAD

por 20 años

en España, a favor de SAN-GOR S.L. entidad española establecida en Bilbao, José María Escuza nº 2, por:

" ARMARIO PARA BOTELLA DE GASES LICUADOS".

M E M O R I A = D E S C R I P T I V A

Este Modelo de Utilidad, conforme indica su enunciado se relaciona con un armario para botella de gases licuados, mejorado en sus caracteristicas de diseño y montaje que cuenta en su interior con un compartimiento donde se aloja la botella de gases licuados usados en la combustión, gas butano u otro.

Una de las características de este mueble, es la de poder acoplar en su parte superior unos hornillos de combustión, en la forma que se desée.

73509

Otra de las características del modelo es la de que en la parte superior del mueble, se puede poner indistintamente una chapa eléctrica y otra de gas, esto es, crear una chapa mixta.

Una vez tapado el conjunto, queda como un simple armario, pudiendo utilizarse la botella de combustible para otros aparatos que se encuentren sin gas.

Este armario tiene la facultad de que a pesar de ser solidario del fondo de apoyo de la botella, se desplaza simultáneamente.

Este fondo de apoyo, tiene unas guias laterales por las que se desplazan unas ruedas, y en la parte delantera, y siempre de forma oculta, lleva una rueda que impide el basculamiento de la unidad por el peso de la botella.

Otra característica más de este mueble es la de que la puerta que da acceso al departamento de la botella, es una hoja que no se desplaza conjuntamente con el fondo, sino que sólamente gira sobre sus goznes.

El carro soportador de la botella puede ser sacado del compartimiento mediante tres ruedas de apoyo que posée.

El carro, una vez que inicia su introducción en el compartimiento, queda guiado por unas guias.

Una idea más completa del armario que aqui se preconiza, la peoporciona la descripción siguiente al hacer referencia a la lámina de dibujos que se acompaña, en la que de manera un tanto esquemática y exclusivamente por

73509

vía de ejémplo, se representan los conjuntos y detalles más característicos de la idea del modelo, al hacer referencia a un posible caso de realización práctica;

En estos dibujos se emplean marcas de referencias semejantes para señalar las diversas partes que integran la mencionado armario, las cuales se corresponden en las diferentes vistas representadas.

En los dibujos:

La fig. 1ª, es un detalle del conjunto del mueble en que se organiza la cocina.

La fig. 2ª, es una vista del conjunto cuando se está sacando la botella de su interior.

La fig. 3ª, es un detalle de como se desprende el carrillo del cuerpo del mueble.

La fig. 4ª, es un detalle que muestra las guias laterales del carro soportador de la botella cuando queda introducido en el interior del mueble.

Haciendo referencia a estos dibujos, se hace la aclaración de que mediante el número -1- se indica el cuerpo general del armario, siendo -2- la puerta frontal y -3- el asidero de la puerta -2-.

El número -4- señala el lugar donde se dispone de la forma que se desée los puntos de calor que se requieran. Con el número -5- se indica el lugar de los mandos, siendo -6- la tapa abatible.

El carrilo portador de la botella de gases se

señala con el número -7-, siendo -8- la raeda delantera y -9- las parejas de ruedas.

Con el número -10- se indican las botellas de gases siendo -11- las guias interiores que dejan fijo al conjunto del carrillo una vez introducido dentro de él.

El número -12- son los salientes del carrillo -7- que se encajan en las guias laterales -11- y por último -13- es el asidero para manipulación del carrillo porta-botella.

Deben tenerse en cuenta las siguientes características:

La unidad como armario para alojamiento de la botella de gases licuados, susceptible en su parte superior de disponer de uno o más puntos de calor, de gas o electrico.

Puerta frontal desplazable simultáneamente con el suelo por ser solidario.

En esta pieza que se desplaza, se deja la botella de gases . Este carro, lleva unas ruedas laterales que corren por unas guias interiores.

Este carro, en su parte delantera lleva una rueda de apoyo, que ademas de facilitar la salída del carrillo asegura la estabilidad del conjunto e impide el basculamiento.

Aun cuando este modelo ha sido descrito con referencia a un posible caso de realización práctica, queda entendido que no se limita a ella, sino que por el contrario, serán susceptibles de realizar todas aquellas modificaciones de detalle que las circunstancias y la

73509

práctica pudieran aconsejar, siempre y cuando que con las variantes que se introduzcan, no se cambie, altere o modifique la esencialidad del objeto descrito.

- N O T A -

Se declaran como de propiedad y novedad en España, el contenido de las siguientes:

R E I V I N D I C A C I O N E S

1ª.- Armario para botella de gases licuados, que tiene formado un compartimiento para contener dicha botella, el cual está cerrado por una puerta de acceso, constituida por una hoja que gira sobre unos pernios fijados en el cerco del mueble, cuyo fondo está constituido por una base móvil, que soporta la botella y se desplaza con absoluta independencia de la puerta que cierra el compartimiento.

2ª.- Armario para botella de gases licuados, caracterizado porque la base móvil a que se refiere la reivindicación precedente, se encuentra suspendida entre unas guías por las que se desliza, cuyas guías estan fijadas en las paredes interiores del armario, contando además dicho carro con organos de deslizamiento por rodadura que permiten el desplazamiento de dicha base una vez extraida del mueble.

3ª.- ARMARIO PARA BOTELLA DE GASES LICUADOS.

Todo ello tal como se describe y reivindica en la presente memoria, que consta de CINCO hojas escritas a máquina por una sola de sus caras y dibujos que la ilustran.

Madrid, 6 de Mayo de 1.959

E. GONZALEZ VACAS
P. P.

SAN-GOR S.L.

Hoja única

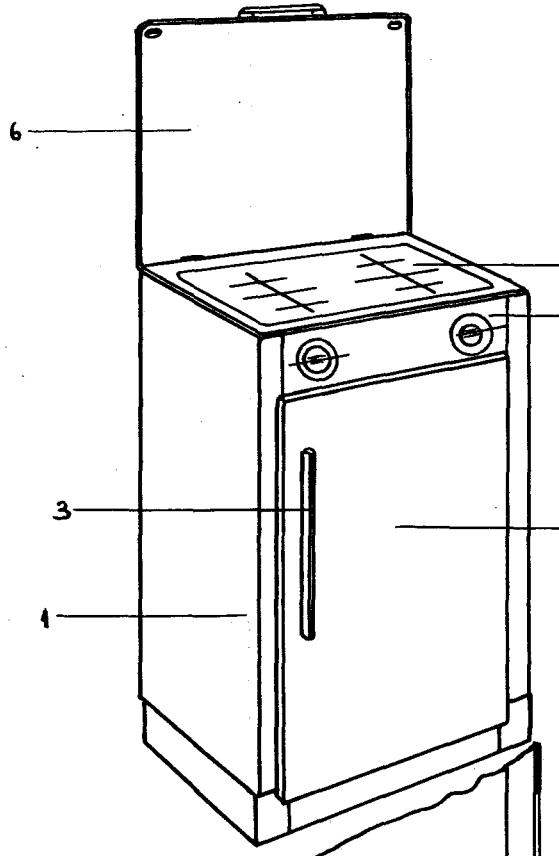

Figura 1ª

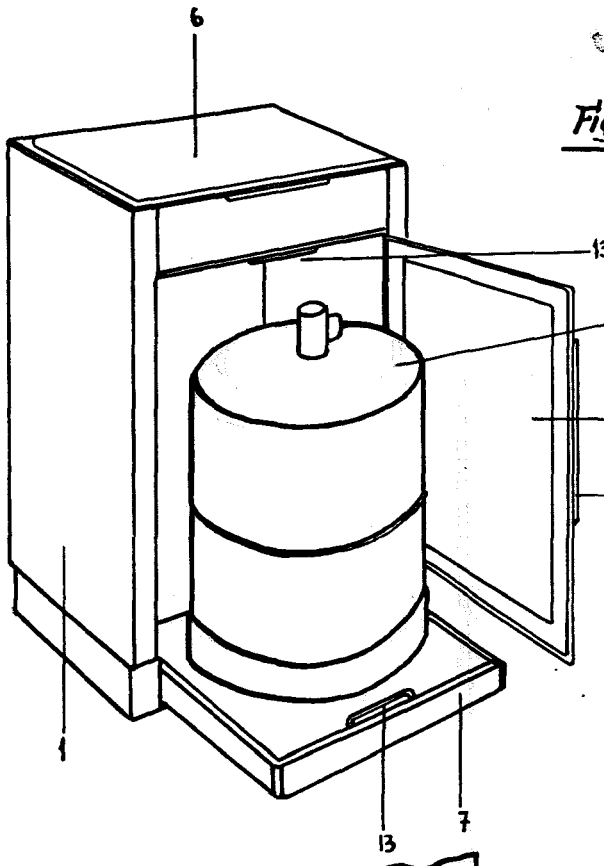

Figura 2ª

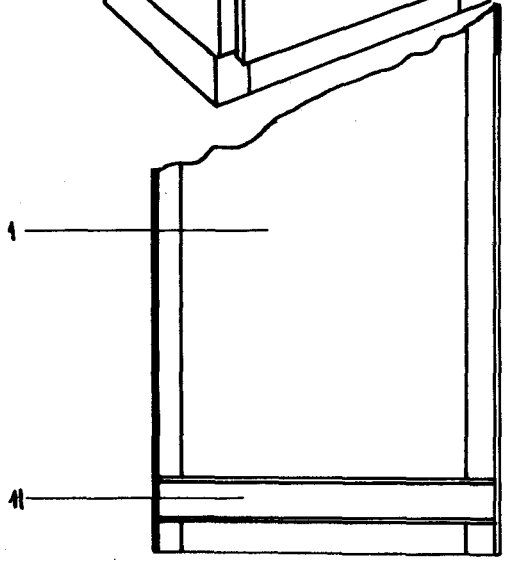

Figura 3ª

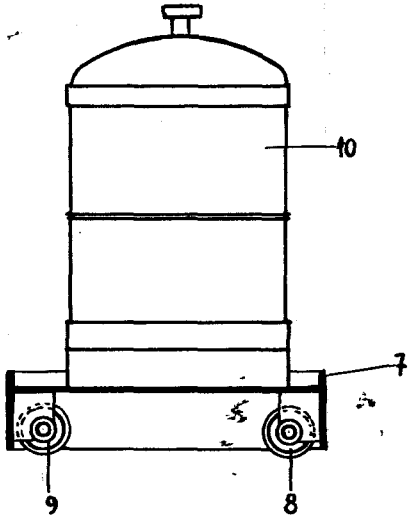

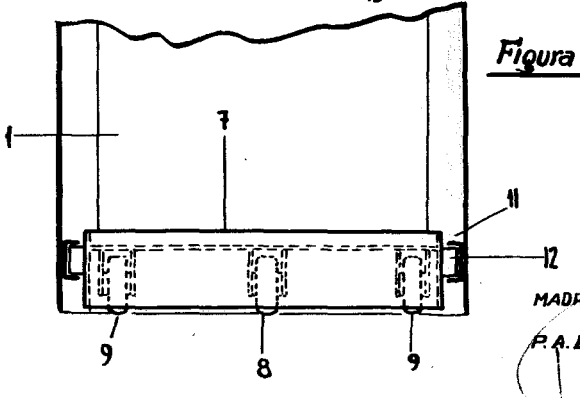

Figura 4ª

73509

MADRID MAYO 1959.-

P.A.E. GONZALEZ-VACAS.-

Escala variable