71661

71661

MEMORIA DESCRIPTIVA

DEL

MODELO DE UTILIDAD

que por veinte años, para España y sus Posesiones, se solicita a favor de DON JOSE LUIS RETAMERO GARCIA, de nacionalidad española, residente en CASTILLEJA DE LA CUESTA (SEVILLA-ESPAÑA), calle Soledad, nº 115, por: " UNA PERSIANA-REJA, APLICABLE A TODAS CLASES DE HUECOS DE LAS VIVIENDAS ".

--o-o-o-O-o-o-o--

Este modelo de utilidad cuyo registro se solicita, se caracteriza por constituir una persiana-reja de gran utilidad y ventaja, pués por la forma en que está concebida y desarrollada en su construcción, disposición y montaje, se consigue obtener una reja-ventana de extraordinarios resultados prácticos y económicos, ya que suple y aventaja en mucho a toda reja corriente por su doble y eficaz empleo, ofreciendo a la vez la seguridad de ésta; presentándo dicha persiana-reja el efecto positivo de poder ser fácilmen-

te graduable en forma reversible, para darle entrada en el interior del recinto donde vá instalada a la luz del exterior, suprimiendose toda clase de tapaluces interiores, llegandose incluso por su ingeniosa forma mecánica de accionamiento a cerrarse por completo con perfecta hermeticidad a toda entrada de luz y agua; siendo fijada para mayor seguridad en su cierre interior y exterior, mediante unos pestillos inferiores de fijación y cerradura, pudiendo ser tambien empleada como marquesina, ya que es facilmente desplazable todo el conjunto de la persiana mediante su giro sobre unos pernos goznes superiores por los que vá montada, siendo apoyada en la inclinación que se desee, mediante la fijación de unos brazos soportes de que vá dotada; ofreciendo además la gran ventaja que puede ocultarse en el muro del hueco, mediante su desplazamiento por corredera o giro en su montaje general, según se desee.

Dicha persiana-reja se caracteriza por estar constituida en la forma siguiente:

Por un primer marco metálico (1-figs.1-2) que se fija sobre el hueco (2-figs.1-2) de la puerta, ventana etc. acoplándose en su interior otro segundo marco metálico (3-figs.1-2) montado con movimiento de giro por su parte superior, mediante unos pernos (4-fig 1-2) fijado con garras sobre el que se podrá abatir con toda facilidad el conjunto de la persiana ventana, estando ésta formada por una serie de chapas cubra luz (5-figs.1-2) de forma especial curvada y montadas con movimiento libre de giro sobre el segundo marco metálico (3-figs.1-2) mediante un eje transversal (6-figs.1-2) fijado a cada chapa y montados éstos ejes por sus extremos sobre dicho marco, estando engarzadas las chapas entre si para que funcionen todas al unísono, mediante una varilla central vertical

71661 13F

(7-figs.1-2) dotada de una serie de pequeños ganchos (8-fig.2) tantos como chapas cubre luz lleve la persiana, repartidos convenientemente a toda la longitud de la varilla y que entrarán con movimiento libre, en unos pequeños taládros practicados en la parte baja de la chapa enbre luz y por la parte que dá al interior del hueco.

El accionamiento de la persiana para la graduación de la luz, se efectuará mediante un husillo sinfin (9-figs.1-2) montado sobre una tuerca (10-figs.1-2) acoplada y fija en la parte baja del bastidor (11-figs.1-2) del hueco, estando dicho husillo sinfin (9-figs.1-2) terminado por su extremo interior, en un pequeño brazo curvado (12-fig.2) dotado de un pequeño taládro,mediante el que engar chará con movimiento libre de articulación, sobre un perno hojal (13-fig.2) fijado sobre la chapa cubre luz última inferior, siendo accionado dicho husillo sinfin (9-figs.1-2) por su extremo exterior, mediante una pequeña manivela (14-figs.1-2) en que termina, estando dotada la persiana reja para su fijación y seguridad en el cierre completo de ella, de unos pestillos (15-figs.1-2) y cerradura.

Esta persiana-reja puede ser empleada en su apertura como marquesina, ya que es facilmente desplazable todo su conjunto median te su giro sobre los pernos superiores (4-figs.1-2) que le sirven de goznes de giro sobre los que vá montada, siendo apoyada y fija en la inclinación que se desee, mediante la sujeción por unos brazos soportes de que vá dotada y cuyos brazos ván formados por unas tiras de pletina (16-figs.1-2) montada por su extremo superior con movimie to articulado mediante un hojal (17-fig.2) que lleva practicado, sobre un perno hojal (18-figs.1-2) fijado al marco fijo (1-figs.1-2) llevando dicho brazo soporte practicado sobre su borde superior, un dentado (19-fig.2) a modo de sierra, en cuyas canales entrarán aco-

71661

pladas por su parte inferior las chapas cubre-luz (5-figs.1-2)quedándo de ésta forma fijada la persiana-reja en su conjunto, a la altura y disposición que se desee de marquesina.

Esta persiana-reja puede ser objeto de modificaciones siempre que no altere la esencialidad del invento.

Todo según se detalla en el dibujo adjunto que a titulo de ejemplo acompaña a la presente memoria descriptiva en el que representa:

La fig. 1: La persiana-reja vista en alzado y de frente y

La fig. 2: La dicha persiana-reja, vista en alzado y de perfil seccionada,para mejor ver toda su disposición y montaje.

-REIVINDICACIONES-

Se reivindica como de la propia y nueva invención la propiedad y explotación exclusiva de:

1.- Una persiana-reja, aplicable a todas clases de huecos de las viviendas, caracterizada por estar constituida por un primer marco metálico que se fija sobre el hueco de la ventana, puerta etc.acoplándose en su interior, otro segundo marco metálico montado con movimiento de giro por su parte superior,mediante unos pernos sobre los que se podrá abatir todo el conjunto de la persiana reja.

2.- Una persiana-reja, aplicable a todas clases de huecos de las viviendas, según 1ª reivindicación, caracterizada por estar constituido el conjunto de la persiana por una serie de chapas cubre-luz de forma especial curvada y montadas con movimiento libre de giro sobre el marco interior, mediante unos ejes transversales fijados a cada chapa y montados por sus extremos sobre el marco, estando engarzadas todas las chapas entre sí para que funcionen al unísono, mediante una varilla central vertical dotada de una serie de peque-

71661 13 FEB

ños ganchos uno por cada chapa cubre-luz que entrarán en éstas,, mediante un taládro practicado en la parte inferior de cada una.

3.- Una persiana-reja, aplicable a todas clases de huecos de las viviendas, según 1ª y 2ª reivindicación, caracterizada por llevar dispuesto para el accionamiento de la persiana, un husillo sinfin, montado sobre una tuerca acoplada y fija en la parte baja del bastidor del hueco, terminando dicho husillo sinfin por el extremo interior en un pequeño brazo curvado dotado de un taládro,mediante el que engancha con movimiento libre de articulación sobre un perno hojal fijado sobre la chapa cubre luz inferior, terminando el husillo sinfin por su extremo exterior para su accionamiento, en una pequeña manivela.

4.- Una persiana-reja, aplicable a todas clases de huecos de las viviendas, según 1ª a 3ª reivindicación, caracterizada por llevar montado unos brazos soportes para la sujeción de la persiana-reja cuando se utiliza como marquesina, cuyos brazos ván formados por una tira de pletina montada por su extremo superior con movimiento articulado sobre un perno hojal fijo,mediante otro hojal hecho en dicho extremo, llevando éste brazo soporte practicado sobre su borde superior, un dentado a modo de sierra, en el que entrán acopladas por su parte inferior las chapas cubre-luz para su fijación.

5.-" <u>UNA PERSIANA-REJA,APLICABLE A TODAS CLASES DE HUECOS DE LAS VIVIENDAS</u>".

Consta la presente memoria descriptiva de cinco hojas numeradas y mecanografiadas en una sola cara a las que se acompañan un plano para su mejor comprensión.

MADRID, 19 FEBRERO DE 1.959.-

Emilio de la Torre

D. Jose Luis Retamero Garcia.

Hoja única.

7166

Figura 1

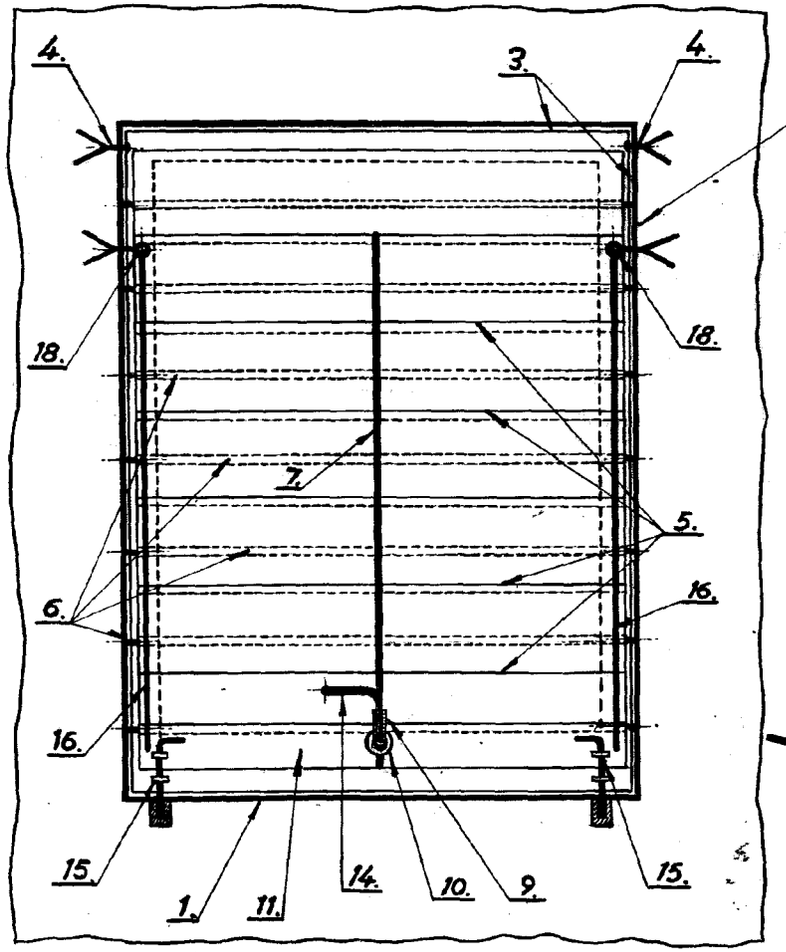

Figura 2.

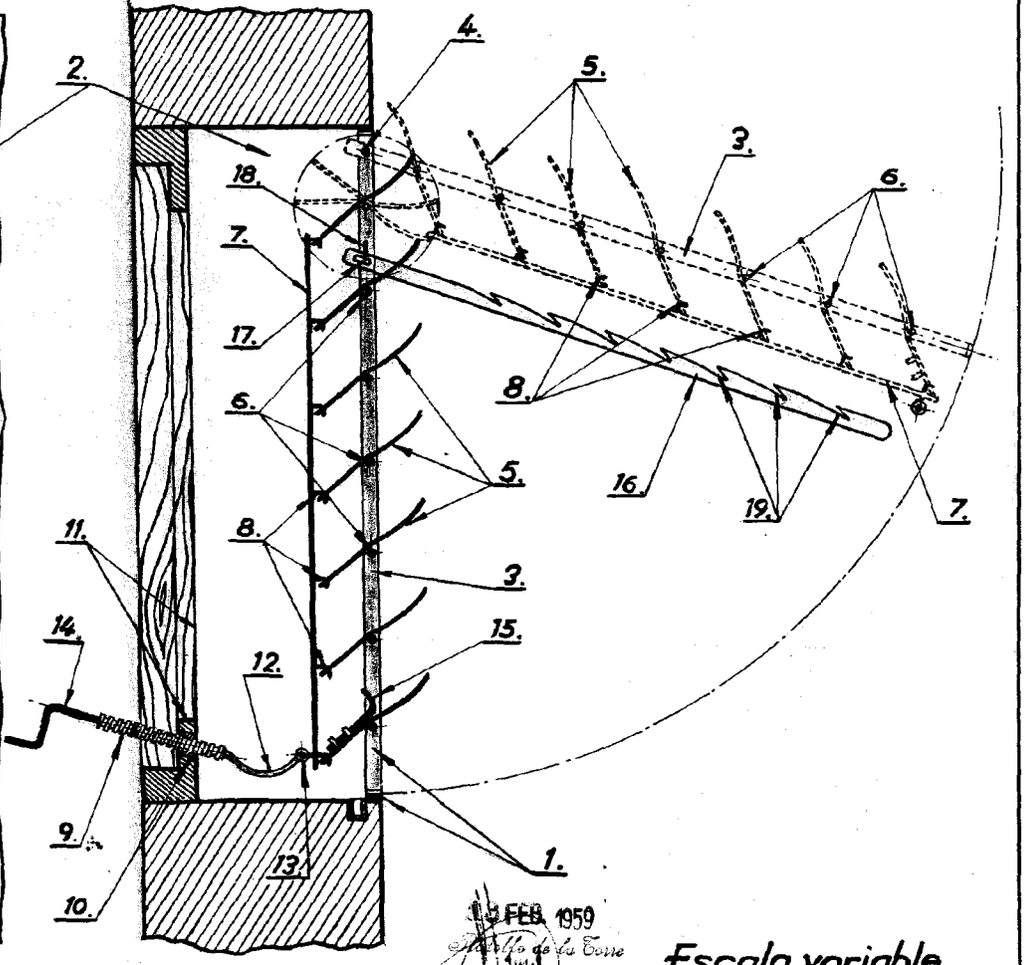

13 FEB. 1959

Escala variable.