27 E

71470

D. Antonio Domenech Llauger, de nacionalidad española, domiciliado en Barcelona, calle Vergara nº 7, solicita registrar un Modelo de Utilidad, por 20 años, para España y sus Colonias, que se refiere a "PELAPATATAS ELECTRODOMESTICO".-

- - - -

La presente solicitud de Modelo de Utilidad tiene por objeto reivindicar las particularidades constructivas y de funcionamiento de un aparato eléctrico para pelar patatas, de uso doméstico, en el cual se han dispuesto los elementos que lo constituyen, de forma tal, que pueden ser facilmente separados, para proceder a su limpieza y acoplarlos nuevamente, sin necesidad de tornillos, remaches, ni otros elementos de sujeción.-

Actualmente existen en el mercado, máquinas para pelar patatas, de caracter industrial, constituidas por una envolvente fija, en cuyo interior gira, a determinado número de revoluciones, un recipiente cilindrico, cuyas paredes, próximas y paralelas a las de dicha envolvente fija, están dotadas, por su cara interior, de una capa de material abrasivo, que actúa, por erosión, sobre la piel de las patatas depositadas en el recipiente, las cuales son lanzadas, por fuerza centrifuga, contra dicha capa abrasiva, para que, por el roce con la superficie abrasiva, sean peladas automaticamente.-

El giro del cilindro se efectúa por medio de un motor, situado en la parte inferior del armazón y acoplado al re -

71470 27 E

cipiente, mediante engranajes.-

Partiendo del mismo principio en que se basa el funcionamiento de las mondadoras de tubérculos de tipo industrial, se ha ideado el aparato electrodoméstico para pelar patatas, que ahora se registra, en el cual el motor eléctrico que está situado en la parte inferior del armazón, es de eje vertical, estando desplazado lateralmente y dispuesto paralelamente al eje de giro del elemento móvil de la máquina.-

Los ejes, del motor y del elemento en rotación, están unidos por un doble juego de poleas, con las correspondientes correas de transmisión.- Los diámetros de ambos juegos de poleas han sido calculados para lograr la reducción de velocidad requerida.-

Otra característica del pelapatatas que se patenta, estriba en que el recipiente cilíndrico ha sido revestido, interiormente, con una camisa metálica, recubierta, por su cara interna, de una capa de material abrasivo.- Dicha camisa, facilmente separable del recipiente, queda fijada al mismo, mediante unos tetones, que se introducen en sendos orificios, practicados al efecto en la camisa.- El fondo del recipiente cilíndrico está constituido por un disco, cuyo eje, dotado de un sencillo dispositivo de embrague, queda acoplado al eje central, que es arrastrado a través de las transmisiones de poleas, por el pequeño motor eléctrico, que hace funcionar el aparato.-

El disco que constituye el fondo, al girar, impulsa por fuerza dentrífuga, a las patatas depositadas sobre el mismo, las cuales, son lanzadas contra la capa abrasiva que recubre la pared interior de la camisa del recipiente, y sufren un efecto de erosión, siendo arrastrados y evacuados los restos de las pieles mondadas, por una corriente de agua que circula por el interior del mencionado recipiente.-

El motor y el recipiente, integran un conjunto y están -

27 ENE
71470
5 CENTIMOS 5 CTS

montados sobre una base de apoyo cubiertos por un zócalo envolvente, dotado de ramuras de ventilación para el motor y en la tapa y en la base se han previsto conductos de entrada y salida para la circulación permanente de agua por el interior del recipiente, mientras está funcionando el pelapatatas.-

En el dibujo adjunto, que forma parte integrante de la presente memoria descriptiva, se representa, a título de ejemplo ilustrativo, pero no limitativo, una realización práctica del aparato electrodoméstico perfeccionado para pelar patatas, por centrifugación de los tubérculos contra una superficie abrasiva.-

Dichos dibujos muestran:

Fig. 1. Sección vertical del conjunto del pelapatatas.-

Fig. 2. Vista en planta del pelapatatas, con la tapa del recipiente extraída.-

Refiriéndonos concretamente a los citados dibujos, pasamos a describir las particularidades de constitución, disposición de elementos y funcionamiento del indicado aparato para pelar patatas, por raspado abrasivo de su piel.-

Según se demuestra gráficamente por la sección de Fig.-1, el pelapatatas está constituido por un receptáculo o envolvente -1- de forma circular, con su correspondiente tapa convexa -2-, atravesada por el conducto -3- para la entrada de agua en el receptáculo -1- y provista de la mirilla transparente -2'-.

La base del citado receptáculo -1- está dotada de un canal circular -4-, para servir de colector al agua y a las pieles mondadas, arrastrándolas hacia el conducto de salida -5-, produciéndose, a dicho fin, una circulación permanente de agua, mientras el aparato está en funcionamiento.-

Dentro del receptáculo -1- se ha dispuesto una camisa -

27 ENE
71470

metálica -6-, cuyas paredes interiores están recubiertas con una capa de material abrasivo y las laterales se adaptan sobre la pared interna del receptáculo -1-, quedando fijada al mismo mediante los tetones -7- que sobresaliendo del receptáculo -1-, encajan en unos orificios -8-, que presenta la camisa metálica -6-, en los puntos correspondientes, impidiendo, de esta manera, el giro de dicha camisa -6-.

El fondo del recipiente -1- está constituido por un disco -9-, cuya cara superior forma un plano ligeramente helicoidal, y está también recubierta por una capa de material abrasivo.- Dicho disco está acoplado, por su centro, a un pivote de giro -10-, en cuyo extremo inferior se ha dispuesto un sencillo dispositivo de embrague -11- con el eje -12- del aparato, sobre el cual gira, accionado a través de los juegos de poleas -13-13'- y -14-14'-, y de las correas de transmisión -15- y -16-, movidas por el eje del motor eléctrico -17-, que se pone en marcha accionando el interruptor -17'-.

El extremo inferior del eje soporte de las poleas -13- y -14- está montado sobre el brazo -18-, fijado por el extremo opuesto a la carcaza delmotor -17-.

El motor -17- y el recipiente -1- están montados sobre un armazón o base -19-, dotado de patas adherentes de caucho -20-, constituyendo en conjunto, un aparato de reducidas dimensiones y perfecto funcionamiento, que lo hace sumamente pr'actico para usos doméstricos.-

La cara interna de la camisa metálica -6-, que como hemos dicho está cubierta de una capa de material abrasivo, al recibir las patatas lanzadas por la fuerza centrífuga, creada por el giro del disco -9-, produce conjuntamente con el agua que lo llena, el desgaste de la piel de los tubérculos, eliminándola, siendo arrastrados los desperdicios al exterior, por la corriente de agua que entra por el conducto -3- y sale por el conducto -5-.

27 ENE.

71470

Los detalles de construcción y montaje, a que hemos hecho referencia en el transcurso de la presente memoria descriptiva, no son en ningún caso limitativos, en cuanto a la forma, clase de material, disposición y arreglo de las partes y piezas que integran el aparato electrodoméstico para pelar patatas, que podrán variar, según convenga a las exigencias de cada caso, siempre que no se altere el principio básico de su disposición y funcionamiento.-

El modelo de utilidad, por "Pelapatatas electrodoméstico"; cuyo privilegio de explotación en España y sus Colonias se solicita por un periodo de 20 años, deberá recaer sobre las particularidades que se concretan en las siguientes,

R E I V I N D I C A C I O N E S

1ª.- "PELAPATATAS ELECTRODOMESTICO", caracterizado por el hecho de que el recipiente que contiene las patatas a pelar, y por cuyo interior se hace circular una corriente de agua, lleva interiormente adaptada, en forma desmontable, una camisa metálica, recubierta por su cara interna, con una capa de material abrasivo, estando fijada dicha camisa al recipiente, mediante unos tetones que sobresaliendo del mismo, se introducen en sendos orificios de que está provista dicha camisa, a fin de impedir su giro.-

2ª.- "PELAPATATAS ELECTRODOMESTICO", según la 1ª reivindicación, caracterizado por el hecho de que el fondo del recipiente está constituido por un disco giratorio, de forma ligeramente helicoidal, cuya cara superior está también recubierta de una capa de material abrasivo, mediante el cual se produce, en el interior del recipiente, un movimiento giratorio, que impulsa el agua en cuyo seno se han depositado los tubérculos, que por acción de la fuerza centrífuga, son-

71470

27 ENE

lanzados contra las paredes de la camisa, que permanece fija.-

3ª.- "PELAPATATAS ELECTRODOMESTICO", según la 2ª reivindicación, caracterizado por el hecho de que el motor está desplazado del centro de la base del aparato, y la transmisión entre su eje y el que lleva acoplado el disco impulsor, se efectúa mediante un doble juego de poleas, enlazadas por transmisión de correa, dispuestas y suspendidas horizontalmente respecto a dicha base y cuyos diámetros corresponden a la reducción deseada en el número de revoluciones.-

4ª.- "PELAPATATAS ELECTRODOMESTICO", Tal como se ha descrito y demostrado en los dibujos adjuntos.-

Consta de seis hojas foliadas y mecanografiadas por una sola cara.-

Barcelona a 27 de Enero de 1959.-

P.A. de D. Antonio Domenech Llauger.-

JUAN B. RENTER RIDAURA

D. ANTONIO DOMENECH LLAUGER

Hoja única

71470

Fig.1

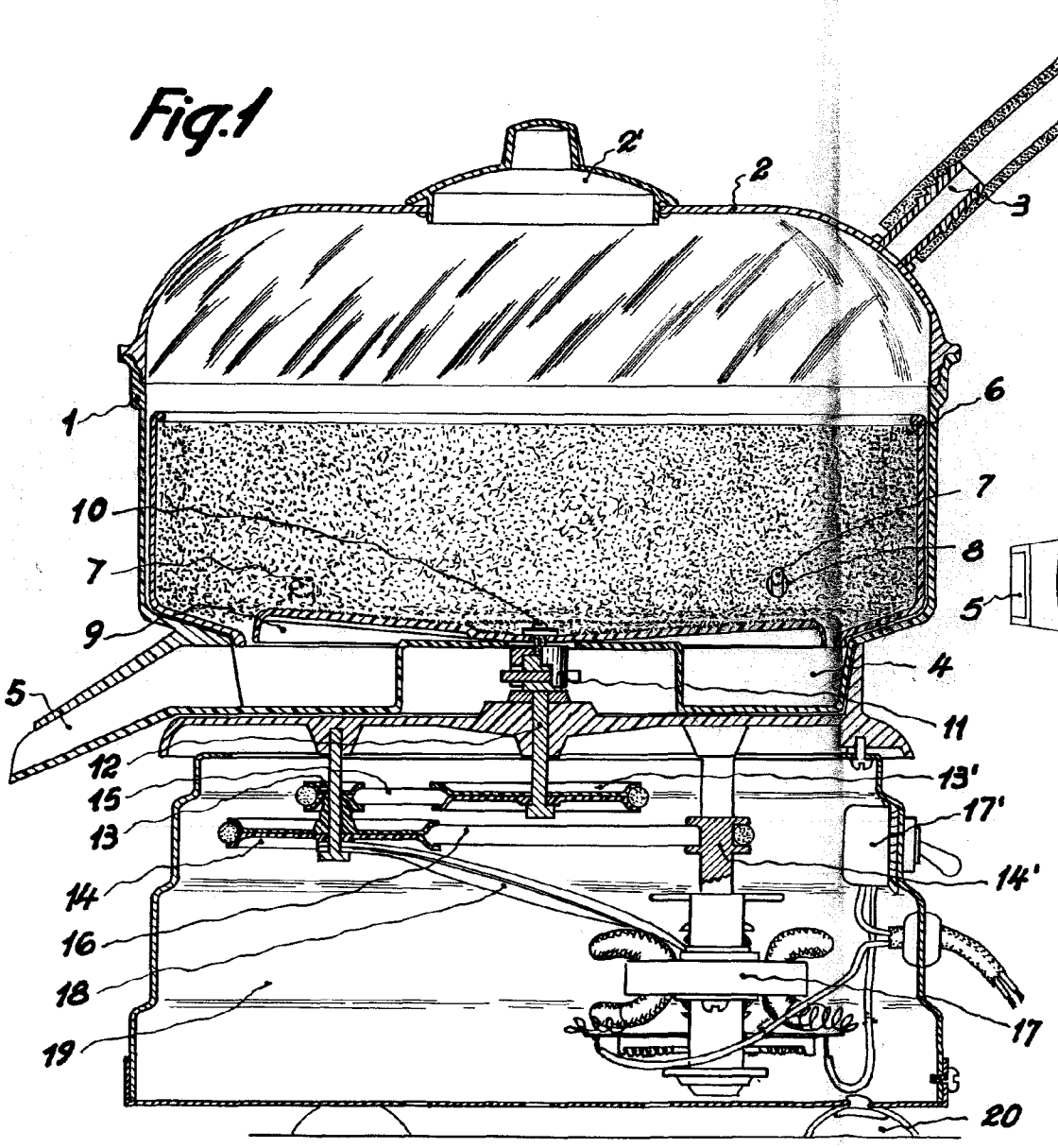

Fig.2

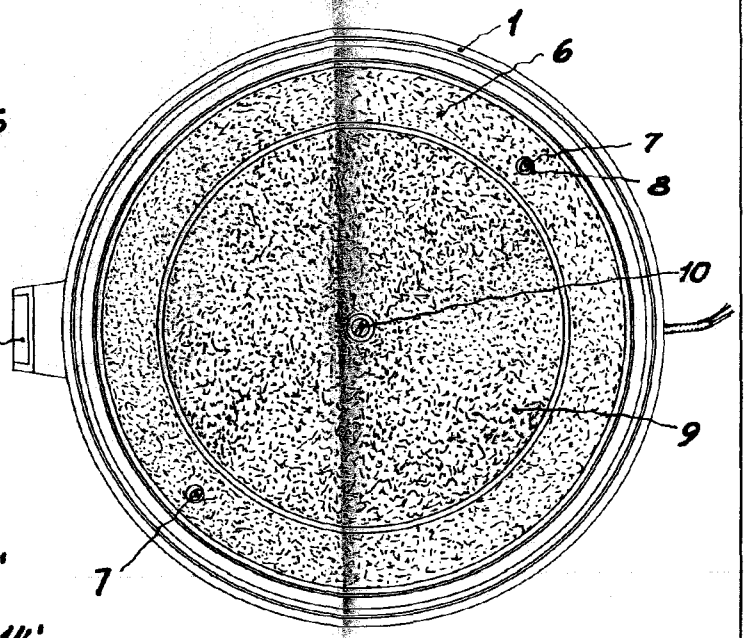

Barcelona 24 Enero 1959

P.P. Juan B. Penter Ridaura

Escala variable